VERMEIREN

Carpo 2

INSTRUCTION MANUAL
MODE D'EMPLOI
GEBRUIKSAANWIJZING
GEBRAUCHSANWEISUNG
ISTRUZIONI PER L'USO
MANUAL DE INSTRUCCIONES
INSTRUKCJA OBSŁUGI

CE

EN

Instructions for specialist dealer

This instruction manual is part and parcel of the product and must accompany every product sold.

Version: E, 2015-07

FR

Instructions pour les distributeurs

Ce manuel d'instructions fait partie du produit et doit accompagner chaque produit vendu.

Version : E, 2015-07

NL

Instructies voor de vakhandelaar

Deze handleiding is deel van het product en dient bij iedere product te worden geleverd.

Versie: E, 2015-07

DE

Hinweise für den Fachhändler

Diese Gebrauchsanweisung ist Bestand-teil des Produkts und ist bei jeder Produkts auszuhändigen.

Version: E, 2015-07

IT

Istruzioni per il rivenditore

Il presente Manuale di istruzioni è parte integrante del prodotto e deve essere fornito assieme alla prodotto.

Versione: E, 2015-07

ES

Instrucciones destinadas a los distribuidores especializados

El presente manual de instrucciones es parte integrante del producto y se debe adjuntar a todas las producto que se vendan.

Versión: E, 2015-07

PL

Instrukcje dla wyspecjalizowanego sprzedawcy

Niniejsza instrukcja obsługi jest nieodłączną częścią produktu i musi być dołączona do każdego sprzedawanego produktu.

Wersja: E, 2015-07

All rights reserved, including translation.

No part of this manual may be reproduced in any form what so ever (print, photocopy, microfilm or any other process) without written permission of the publisher, or processed, duplicated or distributed by using electronic systems.

Tous droits réservés, y compris la traduction.

Aucune partie de ce manuel ne peut être reproduite, sous quelque forme que ce soit (imprimée, photocopie, microfilm ou tout autre procédé) sans l'autorisation écrite du publicateur, ni traitée, dupliquée ou distribuée à l'aide de systèmes électroniques.

Alle rechten, inclusief vertaling, voorbehouden.

Niets uit deze handleiding mag geheel of gedeeltelijk in enige vorm (druk, fotokopie, microfilm of ieder ander procedé) zonder de schriftelijke toelating van de uitgever worden gereproduceerd of met behulp van elektronische systemen worden verwerkt, gekopieerd of verspreid.

Alle Rechte, auch an der Übersetzung, vorbehalten.

Kein Teil der Gebrauchsanweisung darf in irgendeiner Form (Druck, Fotokopie, Mikrofilm oder einem anderen Verfahren) ohne schriftliche Genehmigung des Herausgebers reproduziert oder unter Verwendung elektronischer Systeme verarbeitet, vervielfältigt oder verbreitet werden.

Tutti i diritti riservati (anche sulla traduzione).

Il presente manuale non può essere riprodotto, neppure parzialmente, con alcun mezzo (stampa, fotocopia, microfilm o altro procedimento) senza l’autorizzazione scritta della casa produttrice, né elaborato, duplicato o distribuito con l’ausilio di sistemi elettronici.

Todos los derechos reservados, incluidos los de la traducción.

Se prohíbe la reproducción total o parcial del presente manual de cualquier forma (impresión, fotocopia, microfilm o cualquier otro procedimiento), así como la edición, copia o distribución empleando sistemas electrónicos, sin el permiso escrito del editor.

Wszelkie prawa zastrzeżone, łącznie z tłumaczeniem.

Żadna część niniejszej instrukcji nie może być powielana w jakiejkolwiek formie (drukowanej, fotokopii, mikrofilmu ani innej) bez pisemnej zgody wydawcy, nie może być również przetwarzana, kopiowana ani rozprowadzana za pomocą systemów elektronicznych.

Contents

1 Product description ... 3
1.1 Intended Use ... 3
1.2 Safety instructions ... 4
1.3 Technical specifications ... 5
1.4 Accessories ... 6
1.5 Components ... 7
1.6 Location identification plate ... 7
1.7 Explanation of symbols ... 8
2 Use ... 8
2.1 Remarks on electromagnetic compatibility (EMC) ... 8
2.2 Carrying the scooter ... 9
2.3 Assembly and disassembly of the scooter ... 10
2.4 Operating the brakes ... 11
2.5 Transfer in and out the scooter ... 11
2.6 Correct position in the scooter ... 11
2.7 Driving the scooter ... 11
2.8 Driving the scooter on ramps ... 14
2.9 Driving the scooter over steps ... 15
2.10 Operator control ... 15
2.11 Neutral ... 17
2.12 Transport in the car ... 18
2.13 Automatic Power shut down ... 19
2.14 Charging the batteries ... 19
3 Installation and adjustment ... 20
3.1 Tools ... 20
3.2 Manner of delivery ... 21
3.3 Adjusting the steering unit ... 21
3.4 Adjusting the seat ... 21
3.5 Adjusting the backrest ... 23
3.6 Adjusting the rear view mirrors ... 23
3.7 Adjusting the armrests ... 24
3.8 Tyre changing ... 24
3.9 Thermal fuses ... 26
3.10 Anti-tipping ... 26
3.11 Changing the battery ... 26
4 Maintenance ... 26
5 Declaration of conformity ... 27

Preface

First of all we want to thank you for putting your trust in us by selecting one of our scooters.

The expected lifetime of your scooter is strongly influenced by the care and maintenance of the scooter.

This manual will help you get acquainted with the operation of your scooter.

Following the user instructions and the maintenance instructions are an essential part of the warranty.

This manual reflects the latest product developments. Vermeiren has the right to introduce changes without the obligation to adapt or replace previously delivered models.

For any further questions, please consult your specialist dealer.

1 Product description

1.1 Intended Use

The scooter is intended to comfortably transport people. This scooter is designed to transport 1 person. Do not carry passengers on your scooter (including children).

The scooter is designed to transport adult people only, no goods, nor any persons under the age of 16.

Neither should it be used by people obviously suffering from physical or mental limitations that render them incapable of safely handling the scooter in traffic.

These limitations could involve:

- hemiplegics or paraplegics
- loss of limbs (arm amputation)
- limb defects or deformations (if resulting in reduced equilibrium and steering abilities)
- contractures or damaged joints (if resulting in reduced equilibrium and steering abilities)
- balance disturbances
- cachexia (decrease in muscle)
- mental disorders
- damage to the cerebral cortex owing to psychological disorders
- visual impairment

The scooter is classified as class B.
The scooter is suited for outdoor use by the occupant.

When providing for individual requirements:

- body size and weight (max. 150 kg)
- physical and psychological condition
- residential circumstances
- environment

should be taken into consideration.

Your scooter should be used on flat surfaces where all four wheels are touching the ground and where there is sufficient contact to propel the wheels equally.

You should practice for use on uneven surfaces (cobblestones, etc.), slopes, curves and to get past obstacles (curbs, etc.).

The scooter should not be used as a ladder, nor is it a transport for heavy or hot objects.

When using your scooter on streets or footpaths, local laws and regulations apply.

The scooter can be used on sidewalks, urban road. Under no circumstances the scooter may be used for driving on larger roads or expressways.

Use only Vermeiren approved accessories.

The manufacturer is not liable for damage caused by the lack of or improper service or as a result of not following instructions from this manual.

Compliance with the user and maintenance instructions are an essential part of the warranty conditions so we recommend that you read the following pages very carefully.

Visually impaired people can contact the dealer for the instructions for use.

1.2 Safety instructions

- ⚠ Use only Vermeiren approved accessories.
- ⚠ Before getting on or off, taking apart or transporting your scooter, turn the start key to the “off” position.
- ⚠ When transporting the scooter, no persons may be transferred along with it.
- ⚠ Test the effects on the handling of the scooter when its center of gravity is shifted, for example on up or down gradients, on laterally sloping ground or when driving over uneven terrain.
- ⚠ Do not drive on roads with heavy traffic or roads that are muddy, gravelly, bumpy, narrow, snowed over, icy or canal towpaths not guarded by any fence or hedge.
- ⚠ Keep away from places where you might get the wheels stuck.
- ⚠ Pay attention that your clothes do not tangle in the wheels.
- ⚠ When picking up objects lying in front of, next to, or behind the scooter, take care that you do not lean too far sideways: risk of tipping over.
- ⚠ Avoid putting your scooter into the free-wheeling position on slopes.
- ⚠ Never reverse uphill.
- ⚠ Reduce speed when you go round corners.
- ⚠ Do not take the scooter onto escalators.
- ⚠ While driving, hold the handgrips with both hands.
- ⚠ Put your legs and feet on the surfaces provided for them during the drive.
- ⚠ Do not use your scooter in snowing, misty or heavy windy conditions.
- ⚠ When storing or parking your scooter outside, protect it with a shrouding cover against humidity.
- ⚠ High levels of humidity or very cold conditions can reduce the performance of your scooter.
- ⚠ Use your scooter strictly in accordance with regulations. Avoid driving straight over obstacles (e.g. step, edge of the curb) or down from high ledges.
- ⚠ Obey traffic regulations when driving on public roads. Please take other road-users into consideration.
- ⚠ As is the case with any other vehicle, you must never be under the influence of alcohol or medicine while driving your scooter. This also applies to indoor driving.
- ⚠ When traveling outdoors, adapt your driving to weather and traffic conditions.
- ⚠ When driving in the dark, wear bright clothing or clothing with reflectors to be more visible, and make sure that the reflectors on the scooter are clearly visible and drive with lighting on.
- ⚠ Make sure that the lights of your scooter are free from dirt and/or other objects that could hide them.
- ⚠ Never use your scooter as a seat in an automobile or other vehicle.
- ⚠ Check that the profile depth of the tyres is adequate.
- ⚠ If your scooter has pneumatic tyres, be careful to inflate them to the correct pressure (*see pressure indication on the tyres*) for optimal steering and stability of the scooter.
- ⚠ Make sure that the maximum load of the scooter is not exceeded.
- ⚠ Do not overload the shopping basket. The maximum load of the shopping basket is 5 kg.
- ⚠ Do not overload the storage tray. The maximum load of the storage tray is 1 kg.

1.3 Technical specifications

Technical terms below are valid for the scooter in standard settings and optimum environmental conditions. If other accessories are used, the tabulated values will change. Changes in outdoor temperatures, humidity, uphills, downhills, soils and battery levels can reduce output.

Brand	**Vermeiren**			
Address	**Vermeirenplein 1/15, B-2920 Kalmthout**			
Type	**Rear wheel drive scooters, Class B**			
Maximum occupant mass	**150 kg**			
Model	**Carpo 2 Eco**	**Carpo 2**	**Carpo 2 Sport**	**Carpo 2 XD**
Description	**Minimum dimensions**		**Maximum dimensions**	
Max. speed	10 km/h	15 km/h	18 km/h	13 km/h
Continuous driving distance range*	54 km (battery: 75Ah) 65 km (battery: 90Ah)	34 km (battery: 75Ah) 41 km (battery: 90 Ah)	36 km	41 km
Length	1648 mm			
Width	660 mm			
Height	1420 mm			
Folded / dismantled length	Not foldable			
Folded / dismantled width	Not foldable			
Folded / dismantled height	1000 mm (seat removed; steering unit folded)			
Total mass	144,6 kg			
Mass of heaviest part (that can be dismantled or removed)	124,2 kg (without seat) or 77,2 kg (without seat and batteries)			
Masses of parts that can be dismantled or removed.	**Seat:** 20,4 kg; **Batteries:** 23,50 kg			
Static stability downhill	9,5°			9,5°
Static stability uphill	8,5°			8,5°
Static stability sideways	10,5°			10,5°
Dynamic stability	6°			9°
Maximum safe slope	6°			9°
Ground clearance	100 mm			
Obstacle climbing	100 mm			
Seat plane angle	5°			
Effective seat depth	480 mm			
Seat surface height at front edge (measured from ground)	490 mm		565 mm	
Seat surface height at front edge (measured from footplate)	280 mm		355 mm	
Height footplate	210 mm			
Backrest angle	35°			
Backrest height	720 mm			
Distance between armpad and seat	190 mm			
Front location of armrest structure	330 mm			
Motor	Nom. 450 Watt,	Nom. 600 Watt,	Nom. 750 Watt,	
	electromagnetic brakes			
Batteries	75 Ah (90AH)	75 Ah (90AH)	90 Ah	

Brand	**Vermeiren**			
Address	**Vermeirenplein 1/15, B-2920 Kalmthout**			
Type	**Rear wheel drive scooters, Class B**			
Maximum occupant mass	**150 kg**			
Model	**Carpo 2 Eco**	**Carpo 2**	**Carpo 2 Sport**	**Carpo 2 XD**
Description	**Minimum dimensions**		**Maximum dimensions**	
Controller	70A	120A	140A	
Nominal voltage (battery)	2 x 12V ⎓			
Degree of protection	IPX4			
Battery charger	8 Amp (external)			
USB connection	Operator control without LCD screen: No Operator control with LCD screen: Yes			
Battery charger protection class	IPx1			
Battery charger insulation class	II			
Minimum turning diameter	2000 mm			
Reversing width	2000 mm			
Diameter rear wheels (number)	100 x 65 mm-9 air (2)			
Tyre pressure, rear (driving) wheels	Max. 1,7 bar			
Diameter steering wheels (number)	100 x 65 mm-9 air (2)			
Tyre pressure, steering wheels	Max. 1,7 bar			
Handle bar	Speed control lever			
Lights	Serial			
Indicator light	Serial			
Mirrors	Optional			
Storage and use temperature	+5 °C to +41 °C			
Operating temperature of the electronics	-10°C to +40°C			
Storage and use humidity	30%			
We reserve the right to introduce technical changes. Measurement tolerance ± 15 mm / 1,5 kg / °. *** The theoretical driving distance will be reduced if the scooter is used frequently on slopes, rough ground or to climb curbs. Maximum driving distance is based on an ambient temperature of 20°C, a 100 kg driver and a brand new fully recharged battery by a constant driving speed at 10 km/h, 15 km/h, 18 km/h with 70% battery power discharged.**				

Table 1: Technical specifications

1.4 Accessories

The following accessories are available for the scooters Carpo 2:

- Spare wheel (mounted on the back of the scooter)
- Rear view mirrors
- Manual brakes
- ⚠ **WARNING: Risk of injury - Be sure that crutches are attached very well and cannot fall on the user.**

  Crutch holder

1.5 Components

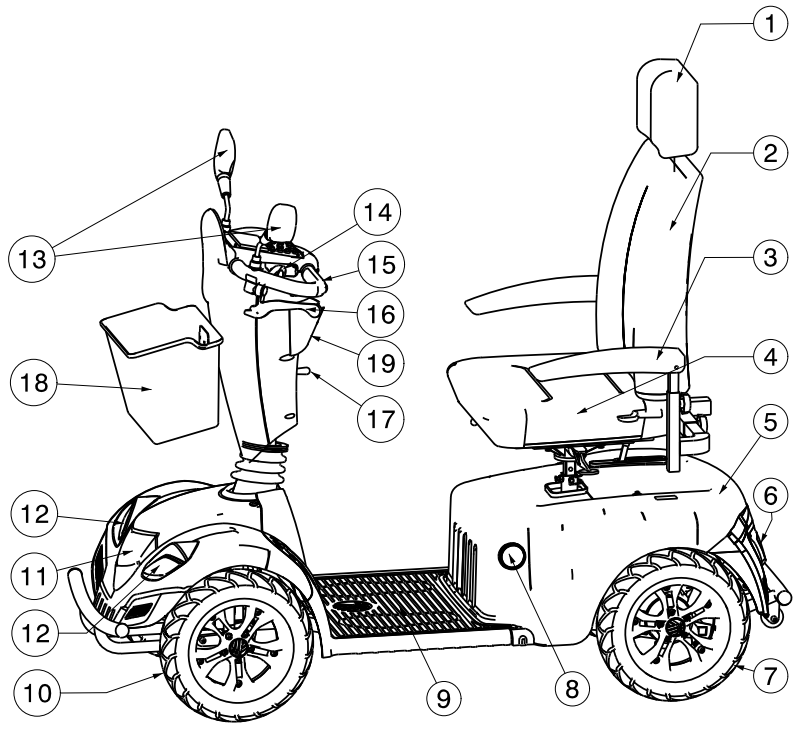

1 = Headrest
2 = Backrest
3 = Armrest / Armpad
4 = Seat
5 = Rear frame
6 = Rear light
7 = Rear wheels
8 = Side reflectors
9 = Footplate
10= Front wheel
11= Head light
12= Front indicator lights
13= Rearview mirror
14= Speed lever
15= Handgrips
16= Manual brake
17= Lever angle adjustment steering unit
18= Shopping basket
19= Storage tray

1.6 Location identification plate

The location of the identification plate is on the back side of the scooter just below the rear cover.
You can also find an identification plate under the battery cover.

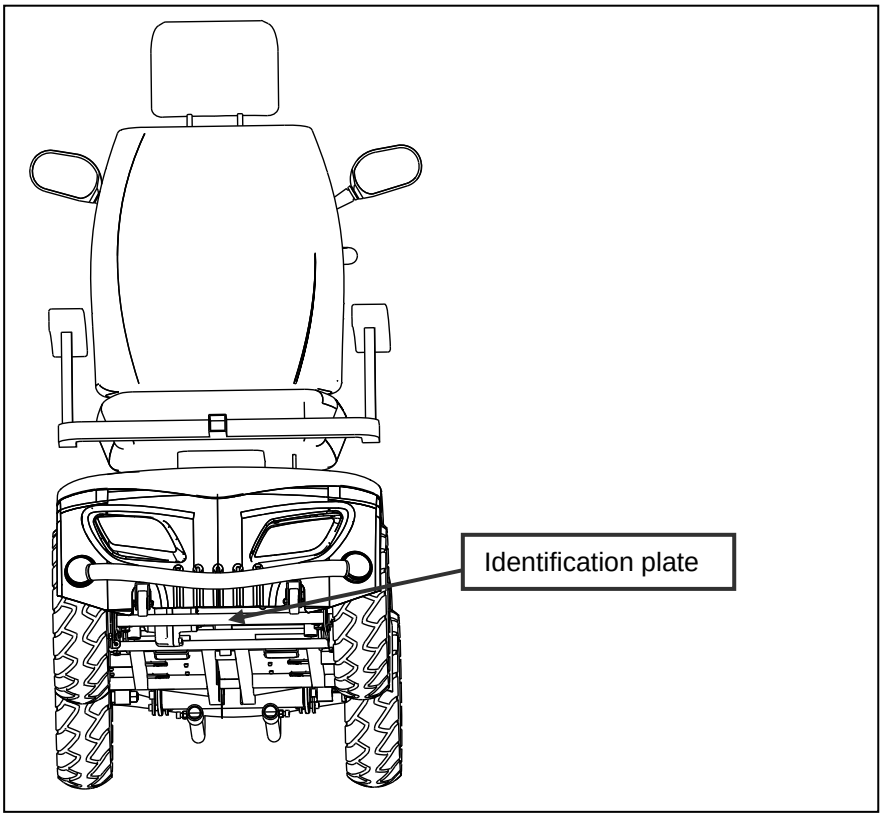

1.7 Explanation of symbols

Maximum mass

Outdoor use

Indoor use (only for battery charger)

Separate recovery and recycling of electric and electronic devices (only for battery charger)

Protection class II

Maximum safe slope

CE conformity

Maximum speed

Not intended to be used as a seat in a Motor vehicle

Type designation

Warning: Do not Pinch hands / fingers

2 Use

This chapter describes the everyday use. **These instructions are for the user and the specialist dealer.**

The scooter is delivered fully assembled by your specialist dealer. The instructions intended for the specialist dealer on how to set up the scooter are given in § 3.

2.1 Remarks on electromagnetic compatibility (EMC)

Your scooter has been tested according ISO 7176-21.
We wish to point out that sources of electromagnetic waves (e.g. cell phones) are liable to create interferences. The electronics of the scooter itself could affect other electric appliances too.

To reduce the effect of electromagnetic sources of interference, please read the following warnings:

⚠ **WARNING: The scooter might disturb the operation of devices in its environment that emit electromagnetic field.**

⚠ **WARNING: The driving performance of the scooter can be influenced by electromagnetic fields (e.g. electricity generators or high power sources).**

⚠ **WARNING: Avoid using any portable TV or radio in the immediate environment of your scooter for as long as it is turned on.**

⚠ **WARNING: Avoid using any transmitter-receiver or cell phones in the immediate environment of your scooter for as long as it is turned on.**

⚠ **WARNING: Check the area for transmitter masts and avoid using the scooter close to them.**

⚠ **WARNING: If involuntary movements or braking occur, turn off the scooter as soon as it is safe to do so.**

Interfering electromagnetic fields may have a negative effect on the scooter's electronic systems. These can include:

- Disengagement of the engine brake
- Uncontrollable behavior by the scooter
- Unintentional steering movements

In the presence of very strong or enduring interfering fields, the electronic systems could even break down entirely or suffer permanent damage.

Possible sources of radiation include:

- Portable receiver and transmitter installations (receiver and transmitter with fixed antenna mounted directly on the transmitting unit)
  - Transmitting and receiving sets
  - Cell phones or "walkie talkie"
  - portable TV, radio and navigation devices
  - other personal transmitting devices

- Mobile medium-range transmitting and receiving devices (e.g. car antennas, with the antenna mounted on the outside of the vehicle)
  - Fixed transmitting and receiving sets
  - Fixed mobile transmitting and receiving devices
  - Fixed radio, TV and navigation systems

- Long-range transmitting and receiving devices
  - Radio and television towers
  - Amateur radio sets

Other home devices like CD player, notebook, cordless phones, AM/FM radios, electric shavers and hair dryers, so far as we know, will have no influence provided that they function perfectly and their cabling be in an excellent condition. Please conform to the operating instructions accompanying such electric instruments to ensure trouble free operating of your scooter.

1. Do not operate hand-held (transceivers-receivers), such as citizens band (CB) radios, or turn ON personal communication devices, such as cellular phones, while the powered vehicle is turned ON;
2. Be aware of nearby transmitters, such as radio or TV stations, and try to avoid coming close to them;
3. If unintended movement or brake release occurs, turn the powered vehicle OFF as soon as it is safe;
4. Be aware that adding accessories or components, or modifying the powered vehicle, may make it more susceptible to EMI (Note: There is no easy way to evaluated their effect on the overall immunity of the powered vehicle);

The intensity of the interfering EM energy can be measured in volts per meter (V/m). Each powered vehicle can resist EMI up to a certain intensity. This is called its "immunity level". The higher the immunity level, the greater the protection. At this time, current technology is capable of achieving at least a 20 V/m immunity level, which would provide useful protection from the more common sources of radiated EMI. This powered vehicle model as shipped, with no further modification, has an immunity level of 20 V/m without any accessories.

2.2 Carrying the scooter

The weight of the frame and steering unit is 124,2 kg (with batteries) or 77,2 kg (without batteries). This is very heavy to carry.

The best way to carry the scooter is to make use of neutral mode of the scooter. Place the scooter in neutral and roll the scooter to the desired place.

If this is not possible you can carry the scooter by following steps:

1. Switch the scooter off.
2. Remove loose parts (seat and batteries).
3. Store loose parts in a safe place.
4. Carry the frame + steering unit with 2 or 3 persons to the desired place. Take the frame on the chassis, and not by the bumpers or the plastic parts. Only on the fixed parts from the frame.

2.3 Assembly and disassembly of the scooter

⚠ **WARNING: Risk of injury - Make sure that all movable parts are assembled properly.**

⚠ **WARNING: Risk of injury - Assembly and disassembly must be done by trained personnel (e.g. specialist dealer).**

⚠ **WARNING: Risk of injury - Be careful not to cut or bruise yourself with the cables.**

⚠ **WARNING: Risk of injury - Turn the scooter off before disassembly.**

⚠ **CAUTION: Risk of pinching - Do not place fingers between the components of the scooter.**

To disassemble, please proceed as follows:

- Switch the scooter off.
- Remove the seat (see “Adjusting the seat” chapter).
- Lift off the rear plastic cover of the batteries.

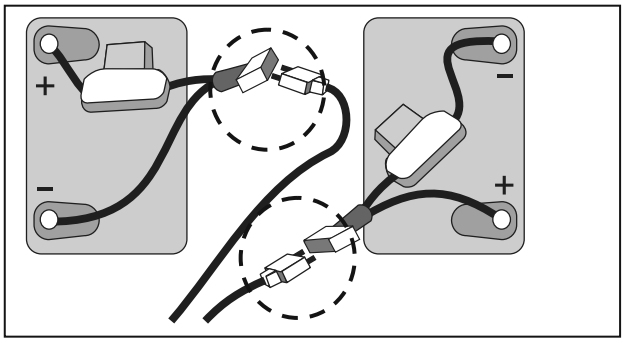

- Loosen the straps used to fasten the batteries in place.
- Unplug all battery plugs (not the pole connectors) and all cable plug- and socket connections.
- Lift the batteries out.
- Fold the steering unit down.

To reassemble, please proceed as follows:

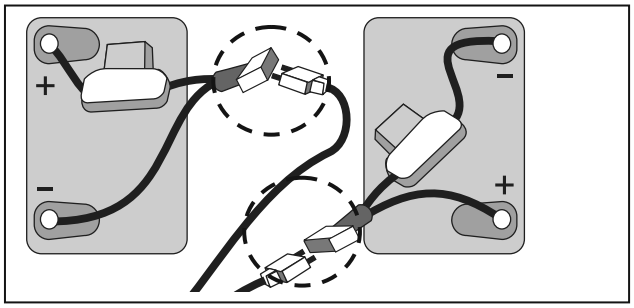

- Move the steering unit upwards.
- Put the batteries back in and connect to the battery plugs (plugs of the same color go together).
- Use the straps to tighten the batteries in such a way that they will not move, even during drives.
- Mount the rear plastic cover.
- Mount the seat (see "Adjusting the seat" chapter).

2.4 Operating the brakes

To apply the electromagnetic brakes:

1. Let go of the speed or drive lever, the electromagnetic brake in the motor will be activated, the scooter will stop.

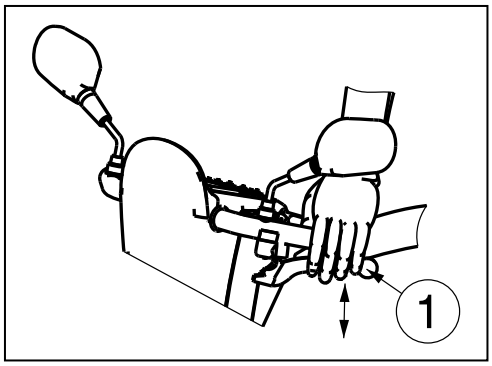

To apply the manual brakes (optional):

1. Pull the brake lever ① towards the handgrip.
2. Release the brake lever ①.

The manual brake tightness can be adjusted by the brake cable adjuster .

2.5 Transfer in and out the scooter

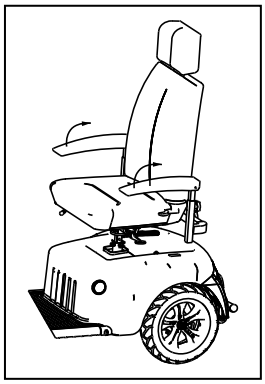

1. Park the scooter as close as possible to the place where you want to transfer.
2. Check that the control panel (scooter) is switched off.
3. Put the armpad on the side you want to transfer upwards.
4. Transfer to / from the seat of the scooter.

2.6 Correct position in the scooter

Some recommendations for a comfortable use of the scooter:

1. Position your backside as close as possible to the backrest.
2. Make sure your upper legs are horizontal.

2.7 Driving the scooter

⚠ **WARNING: Risk of burns – Be careful when driving in hot or cold environments (sunshine, extreme cold, saunas, etc.) for a sufficient amount of time and when touching - Surfaces can assume the environment temperatures.**

⚠ **WARNING: Risk of unsafe settings - Use only the driving characteristics described in this manual.**

2.7.1 Preparing the scooter for use

When you use your scooter for the first time, make sure that it is standing on level ground. All wheels must be in contact with the ground.

1. For first time use, fully recharge the batteries.
2. Make sure that the motor is engaged.
3. Set the steering unit in the most comfortable position for yourself and make sure it has been secured properly.
4. See that the seat has been locked in the driving position.
5. Sit down on the seat and verify that both armrests are folded down so you can rest your arms on them.
6. Insert contact key and turn to the right, please wait for at least 3 seconds before you press the speed lever otherwise you have a “delay protection” alarm. If necessary, turn on the headlights.

7. Check the battery indicator and see that there is enough power for your trip. If not enough capacity recharge the batteries before departure.

Now put the speed control on the operator control to the minimum position. Your scooter is now ready for use. Only use higher speed setting when you are confident that you can easily operate and control your scooter.
Before using the scooter in busy or potentially dangerous areas, familiarize yourself with the operation of your scooter. Please practice in a wide and open area like a park.

2.7.2 Handling after usage

Before getting off from your scooter, make sure that all four wheels touch the ground simultaneously.
Next turn the key to the “OFF” (charge indicator goes out) to turn off the integrated light.

2.7.3 Parking the scooter

Once your scooter has been turned off, no command can be sent to the driving system. You will be unable to deactivate the electromagnetic brakes before turning on your scooter again. Always park your scooter on sites that are well guarded or clearly visible.

2.7.4 Your first trip

⚠ **WARNING: Control your scooter - Accustom yourself with the driving behavior of your scooter.**

⚠ **WARNING: Control your scooter - Do not use both sides of the speed lever simultaneously. This might leave you unable to control your scooter.**

⚠ **WARNING: Control your scooter, risk of injury - Do not adjust the speed while you are driving.**

⚠ **WARNING: Risk of injury - Be sure no people or objects are behind you while reversing the scooter.**

- Driving

Once you are seated on your scooter and have started it as described above, take hold of the handgrips with both hands, put your thumbs to push the speed lever in the required direction, i.e.:

PUSH ACTION BY THE RIGHT HAND	=	FORWARD MOVEMENT
PUSH ACTION BY THE LEFT HAND	=	BACKWARD MOVEMENT

When you have pressed 3 seconds on the forward / reverse switch the push actions shall be switched.

PUSH ACTION BY THE RIGHT HAND	=	BACKWARD MOVEMENT
PUSH ACTION BY THE LEFT HAND	=	FORWARD MOVEMENT

While using your scooter indoor, do not put your scooter in the highest speed.

- Driving on the pavement

Ensure the limit switch is set to the slowest setting when using the scooter on the pavement. The maximum speed to drive on the pavement depends from country to country. Check the traffic law from the relevant country.
The limit switch can be set to the fastest setting for use on the road or on private ground.

- Braking

To brake, let go of the speed/drive lever, which will let it return to the zero position and slow down your scooter to a gentle stop. Practice pulling away and braking to get accustomed to the scooter. You need to be able to estimate how your scooter will react when you drive or brake.

Do not turn your scooter "OFF" while driving as this will lead to an emergency stop and possible risk of accident and injury.

- Driving in corners and bends

⚠ **WARNING: Risk of tipping over - Reduce your speed before you enter a curve or corner.**

⚠ **WARNING: Risk of clamping - Always maintain an adequate distance from corners and obstacles.**

⚠ **WARNING: Risk of tipping over - Do not drive your vehicle in an "S" pattern or make erratic turnings.**

For corners and bends, use both hands to turn the handle bar in the direction you wish to take. The front wheels will turn accordingly and steer the scooter into a new direction. It is very important that you ensure that there is enough space allowing you to go around bends and corners. Narrow passages must preferably be approached in a large curve so as to allow you to enter the narrowest part as straight from the front as possible. Bear in mind that your scooter's back part will in most cases be wider than the front part.

Take care not to enter curves and corners diagonally. By 'cutting the corner', chances are that your rear wheels will run into obstacles and destabilize your scooter.

2.7.5 Backward movement

⚠ **WARNING: Control your scooter - Accustom yourself with the driving behavior of your scooter.**

⚠ **WARNING: Control your speed - Always go backward in the lowest speed possible.**

⚠ **WARNING: Risk of collision - Always look to the back when you go backward.**

Rearward driving requires increased concentration and care (LEFT HAND ACTION). This explains why we have greatly reduced the speed of rearward movement in comparison with forward driving. But we still recommend that you put the speed lever on minimum when you drive backward.

Do not forget that the steering direction with rearward driving is the opposite of when you go forward, and that your scooter will turn directly in the required direction.

2.7.6 Going uphill

⚠ **WARNING: Control your scooter - Accustom yourself with the driving behavior of your scooter.**

⚠ **WARNING: Control your scooter - Never put your scooter in neutral on slopes.**

⚠ **WARNING: Control your speed - Moving on slopes as fast as possible.**

⚠ **WARNING: Risk of tipping over - Do not exceed the maximum gradient of static stability uphill (see paragraph "Technical specifications").**

⚠ **WARNING: Never reverse going uphill.**

Always approach slopes directly from the front and, to avoid tipping over, see that all four wheels stay in contact with the ground at all times (ramps, driveways, etc.). Always lean forward when climbing a steep gradient. Your scooter is powered through a differential. Both drive wheels should therefore stay in contact with the ground at all times. Should one of the drive wheels no longer be in contact with the ground, a safety device will cut the transmission of energy to the wheels, bringing the scooter to a halt.

If you come to a stop on a slope by letting go of the accelerator, the engine break will prevent your scooter from rolling backward. As soon as the accelerator returns to zero position, the engine break is activated.

To resume your uphill drive, push the accelerator throttle open fully to ensure the release of a sufficient amount of power. This will allow your scooter to slowly ascend the slope.

If your scooter is unable to drive up, turn the speed control up and try again.

When driving on a gradient, the battery indicator light might move up and down. This is a normal phenomenon so please do not worry.

2.7.7 Going downhill

⚠ **WARNING: Control your scooter - Accustom yourself with the driving behavior of your scooter.**
⚠ **WARNING: Control your scooter - Never put your scooter in neutral on slopes.**
⚠ **WARNING: Control your speed - Moving on slopes as slow as possible.**
⚠ **WARNING: Risk of tipping over - Avoid sharp bends.**
⚠ **WARNING: Risk of tipping over - Do not exceed the maximum gradient of static stability downhill (see paragraph "Technical specifications").**

Always approach downhill slopes directly from the front. Slantwise approaches can lead to some of the wheels no longer staying in contact with the ground (danger of tipping over). If one of the back wheels fails to make contact, the transmission of power will be cut and the scooter come to a standstill.

The weight of the scooter will increase your downhill speed. Turn the speed control down and adjust your speed to the conditions.

Avoid sharp bends on downhill slopes. The weight of your scooter could cause your scooter to lift up on one side or even fall over around bends.

2.8 Driving the scooter on ramps

⚠ **WARNING: Risk of injury - Do not exceed the maximum load of the ramps.**
⚠ **WARNING: Risk of injury - Choose the correct ramps so there cannot be caused any injury or damage.**
⚠ **WARNING: Risk of injury - Note that the considerable weight of the electric scooter generated large reverse forces when an attendant is pushing the scooter over the ramps.**
⚠ **WARNING: Risk of injury - Be sure that the wheel height is high enough to get over the free height of the ramps. The scooter frame may not touch the ramps.**

Should you wish to use ramps to drive over an obstacle, please note the following:

1. Find out from the manufacturer what the maximum load is for the ramps.
2. Drive on the ramps at the lowest speed possible.
3. See the instructions in the chapter "your first trip".

2.9 Driving the scooter over steps

It is possible to drive with your scooter over steps from 100 mm. Please start from 500 mm to take these step.

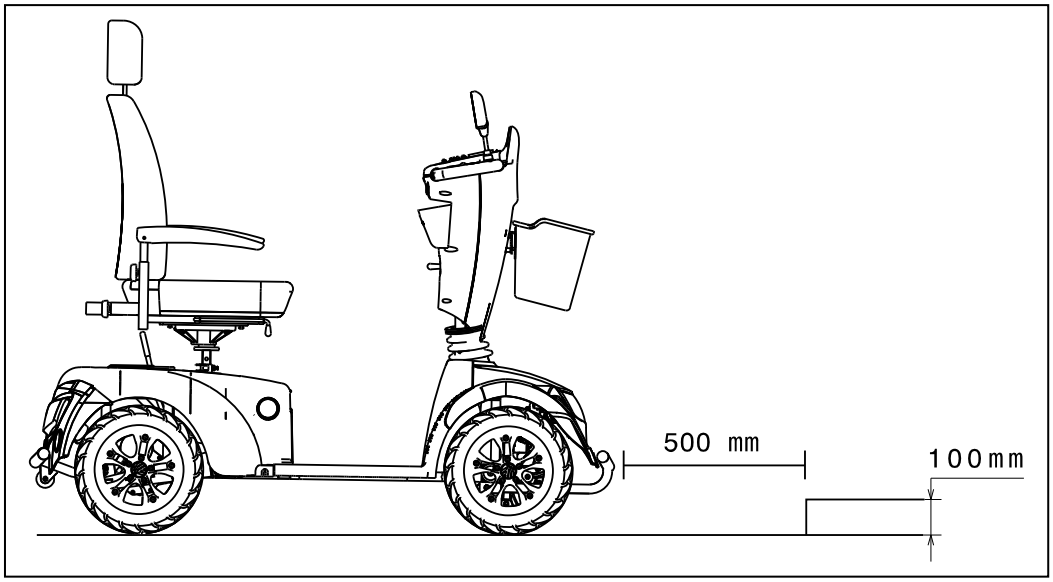

2.10 Operator control

2.10.1 Operator control without LCD screen

- Put the ON/OFF key switch on, please wait for at least 3 seconds before you press the speed lever otherwise you have a “delay protection” alarm.
- Now the battery level indicator ① will light up and shows the current level of your batteries.
- Now turn the speed switch (⑦) to the desired driving speed.
- Push the drive lever with your fingers toward the handle bars (right lever for forward movement, left lever for backward movement).
- To sound the horn, press the horn button ③.
- To put on the front and back lights, press the light button ②.
- To put on the emergency flashers, press button ⑤.
- To put on the indicator lights, press the desired button ④ and ⑥ (left = left indicator, right = right indicator).
- To stop the scooter loosen the speed lever under the operator control.

1 = Battery level indicator
2 = Head lights
3 = Horn
4 = Indicator (left)
5 = Emergency lights
6 = Indicator (right)
7 = Speed switch
7a = Speed control (slow)
7b = Speed control (fast)

Vermeiren is responsible for the changes in the software. For changes in the software contact Vermeiren.

2.10.2 Operator control with LCD screen

- Put the ON/OFF key switch on, please wait for at least 3 seconds before you press the speed lever otherwise you have a “delay protection” alarm.
- Now the battery level indicator ⑬ will light up and shows the current level of your batteries.
- Now turn the speed control (⑤, ⑥, ⑦) to the desired driving speed.
- Push the drive lever with your thumbs forwards (right lever for forward movement, left lever for backward movement).
- To sound the horn, press the horn button ⑨.
- To put on the front and back lights, press the light button ⑧.
- To put on the emergency flashers, press button ⑪.
- To put on the indicator lights, press the desired button ⑩ and ⑫ (left = left indicator, right = right indicator).
- To stop the scooter loosen the speed lever under the operator control.

1 = Trouble indicator
2 = MODE button
3 = Reverse switch (press 3 seconds)
4 = SET button
5 = Speed control (slow)
6 = Speed switch
7 = Speed control (fast)
8 = Head Lights
9 = Horn
10 = Indicator (left)
11 = Emergency lights
12 = Indicator (right)
13 = Battery level indicator

Vermeiren is responsible for the changes in the software. For changes in the software contact Vermeiren.

2.11 Neutral

⚠ **WARNING: Control your scooter - Never put your scooter in neutral while you are driving.**

⚠ **WARNING: Control your scooter - Never put your scooter in neutral on slopes. It may accidentally roll away.**

⚠ **WARNING: Risk of injury - Never pick up the electronic drive before stopping the motor/gears to prevent motor from overheating.**

The scooter is fitted with a freewheel device that is accessible and operable by the attendant or the user when not sitting in the scooter. You should only use the scooter in neutral to transport the scooter or to move it out of a danger zone.
Put the scooter in neutral with the motor stop lever ① on the back side of the scooter.

- Driving
  1. Put the motor stop lever ① on drive. This will again interlock the motor and gears.
  2. Switch the ON/OFF key ON.
  3. Electronically controlled driving is now possible.

- Neutral
  1. Switch the ON/OFF key OFF.
  2. Put the motor stop lever ① on neutral (see label). This separates the motor from the gears.
  3. The scooter can now be pushed without electronic drive.

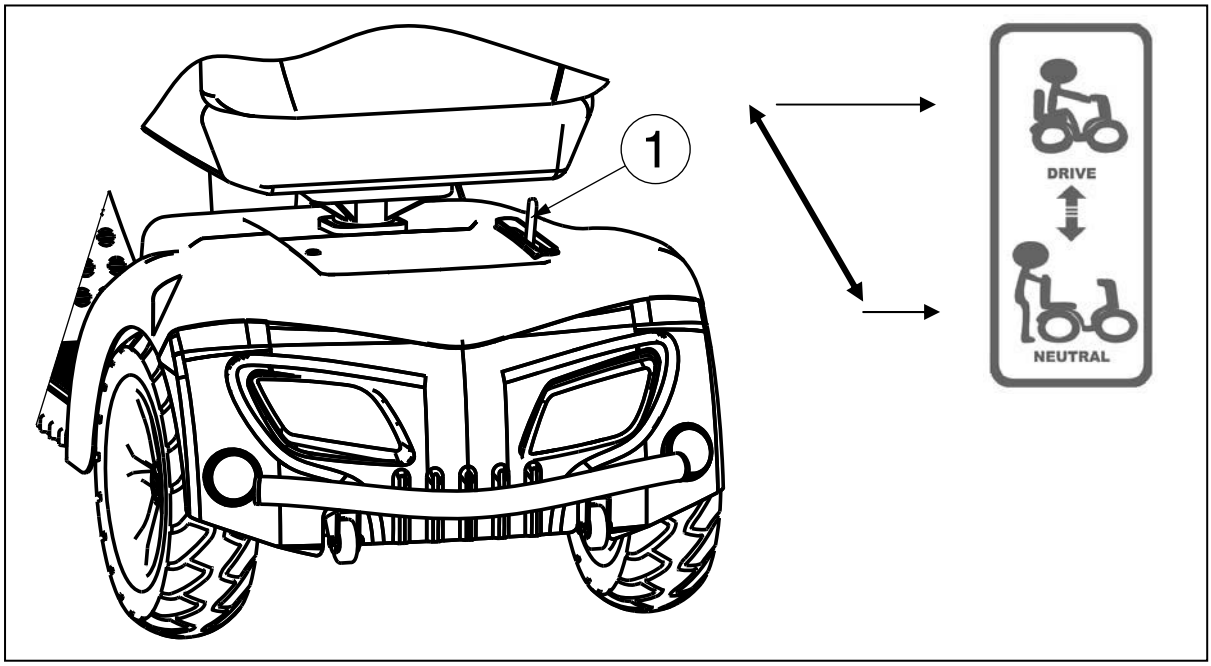

2.12 Transport in the car

⚠ **DANGER: Risk of injury - The scooter is not suited for use as a seat in a motor vehicle.**

⚠ **WARNING: Risk of injury - Remove all loose parts prior to transportation.**

⚠ **WARNING: Risk of injury - No people or objects should be under the scooter, on the footplate or seat during transportation.**

⚠ **WARNING: Risk of injury - See that the scooter is attached properly. So you can avoid injury from the passengers during collision or sudden braking.**

⚠ **WARNING: Chance of pinching - Do not place fingers between the components of the scooter.**

The best way to transport your scooter in the car is to drive the scooter in the car by using ramps. When you are not experienced to drive the scooter by using of ramps you can also put the scooter in neutral mode and push the scooter in the car by using ramps.

When the scooter does not fit in the car it is also possible to transport the scooter by the following steps:

1. Remove all loose parts prior to transporting (seat, etc.).
2. Store loose parts safely.
3. If possible, remove the batteries / battery boxes to save weight. (As gel batteries are closed battery systems, removal for the purpose of transportation will cause no problem.)
4. Fold the steering unit down with the angle adjustment.
5. Place the scooter in the car by 2 or 3 persons. (The weight of the frame and steering unit is 124,2 kg (with batteries) or 77,2 kg (without batteries). This is very heavy to carry).
6. Attach the frame of the scooter securely to the vehicle.

2.13 Automatic Power shut down

In order to avoid accidental battery run down, your scooter is equipped with an automatic power shut down facility. If the scooter is switched on, after remaining undisturbed for a period of ten minutes it will automatically turn off. Should this occur, simply switch your scooter off and back on and it will be ready to use once again.

2.14 Charging the batteries

⚠ **WARNING: Risk of injury - Take out the key before you start charging.**

⚠ **WARNING: Risk of fire - Keep away from flammable objects while charging as it may lead to fire of battery.**

⚠ **WARNING: Risk of electrical shock - Never connect or disconnect the plug or cable with wet hands while charging.**

Fully recharge your new battery before its first time use.

The light emitting diode (LEDs) in the steering unit indicates the remaining capacity of your batteries. If the battery charger is turned on and no LED's are lit, check the fuse. If the red LED does not illuminate the charger is defective, consult your specialist dealer.

Recharge the batteries on a daily basis and in a well-ventilated space, not directly exposed to sunlight. Do not charge in surroundings where it is humid or under rainfall and morning dews. If you do not do that and you keep on driving, the output of your scooter will drop very significantly (uphills, bends, dim headlights). If you ignore these signals too, your scooter will turn off. You should now immediately recharge your scooter with the accompanying battery charger. Be sure that you charge the battery fully every time.
After charging or replacing a new battery, drive the vehicle for 2-3 minutes to make sure the battery capacity is sufficient.
The battery capacity will vary by how you drive with your scooter (repeated starting, stopping, climbing, rough terrain) and will consume the capacity more quickly. In wintertime, the battery may respond more slowly and the battery range may be reduced.
Kindly also observe the accompanying operating instructions.

Primary	230V ~ / 50-60 Hz / 750W max.
Secondary	24 V ⎓ / 8A max.
Max. battery cap.	see table 1
Charging	Charge 80% cap. within 8 hrs

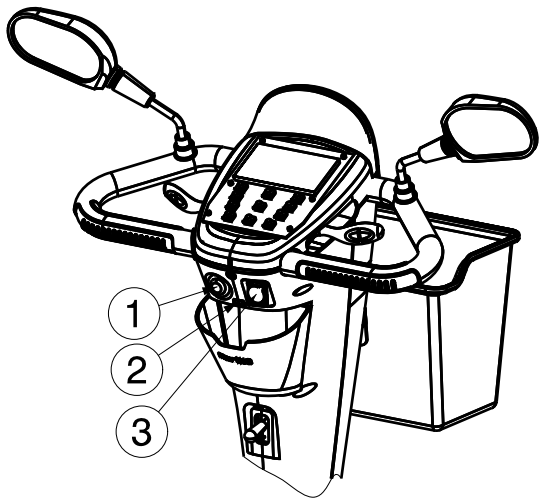

1 = Key
2 = USB connection (only in combination with LCD screen)
3 = Socket battery charger

1. Turn the key ① to OFF and take it out.
2. Open the protecting flap of the charging socket.
3. Insert the plug of the charger into the charging socket of the scooter ③.
4. Insert the mains plug of the charger into the power socket. Switch the charger to ON (a few models have no ON/OFF switch; with these the loading device starts operating automatically when you insert the mains cable).
5. The charger now starts to charge and the LED (red and orange) will be lit, which indicates that it is busy charging. While charging your scooter it is not possible to run, drive your scooter because the immovable function will be activated.
6. Once the charging process is complete, the LED (orange) turns green, thereby indicating that loading is complete. The charging duration is about 6 hours. To ensure optimum performance a 10-hour charge is recommended. But we do not recommend a charging more than 24 consecutive hours.
7. First switch off the charger (if there is no ON/OFF switch, pull out the mains plug).
8. Pull out the charger out the power socket.
9. Pull out the charger plug from the charging socket of the scooter. Your scooter is again ready for use.

- Charge your scooter's batteries strictly in accordance with the description above. If you charge the batteries too early, they will gradually lose capacity, thus cutting your scooter's traveling range.
- The manufacturer shall decline all liability for damage caused by incorrect charging.
- Use only genuine original batteries. We do not accept any liability for damage caused by using batteries not supplied by us.
- Do not expose the batteries to temperatures below -10° Celsius or above 50° Celsius.
- If the batteries are opened, all liability of the manufacturer is voided as well as any claim.
- After charging do not leave the charger socket plugged into the scooter, as this will cause a power drain on the scooter and temporarily reduce its range.

If you decide not to use your scooter for a prolonged period, you must nevertheless recharge it regularly to keep it in a running condition ready for immediate use.

- If the batteries are not being used for a prolonged period, they will discharge slowly by themselves (in-depth discharging). Then it becomes impossible to recharge them with the supplied battery charger. When batteries are not in use, they must be recharged at least every 4 to 8 weeks (depending on the charge indicator).
- Note that if you recharge the batteries too frequently, they will eventually lose their capacity irretrievably.
- Use only the supplied battery charger and no other charging equipment.
- The manufacturer shall decline all liability for damage caused by improper charging.
- In every case the charging cycle must not be interrupted. The battery charger has an indicator showing you when the charging cycle has been completed.
- Do not charge any other electrical equipment with your scooter's battery or battery charger.

3 Installation and adjustment

The instructions in this chapter are for the user and the specialist dealer.

To find a service facility or specialist dealer near you, contact the nearest Vermeiren facility. A list of Vermeiren facilities can be found on the last page.

⚠ **WARNING: Risk of unsafe settings - Use only the settings described in this manual.**

⚠ **WARNING: Risk of tipping over - Variation allowed adjustments can still change the stability of your scooter (tilt back or sideways).**

3.1 Tools

To set up the scooter the following tools are needed:

- Wrench set n° 13
- Allen keyset n° 5

3.2 Manner of delivery

The scooter shall be delivered with:

- Frame with armrests, steering unit, rear and front wheels
- Footplate
- Seat + backrest
- Batteries, motor (2x)
- Basket
- Rear view mirrors (2x)
- Manual brake
- Accessories
- Manual

3.3 Adjusting the steering unit

The steering unit can be adjusted in to many different positions (stepless) to suit each driver.

⚠ **WARNING: Risk of injury - Never adjust the angle while you are driving.**

⚠ **WARNING: Risk of injury - Turn the scooter off before you adjust the angle of the steering unit.**

⚠ **WARNING: Risk of injury - Do not lean with your whole body on the steering unit.**

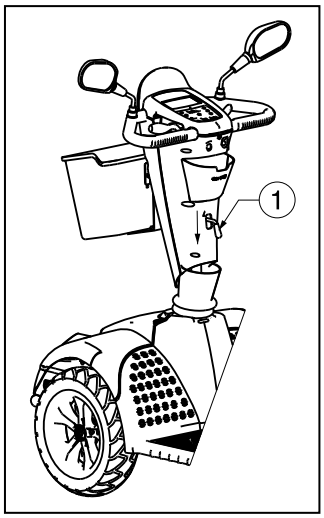

1. Push the lever ① downwards.
2. Adjust the steering unit in the desired position.
3. Release the lever ①.

3.4 Adjusting the seat

⚠ **WARNING: Risk of injury - Never perform adjustments while you are driving.**

⚠ **WARNING: Risk of injury - Make sure that the seat is locked securely.**

Remove seat (Fig. A)

1. Pull the seat lever ① upwards.
2. Turn the seat ② a little bit and lift the seat out the adjustment bar ⑤.
3. Release the seat lever ①.

Lock the seat in place (Fig. A)

1. Pull the seat lever ① upwards.
2. Place the seat ② on the adjustment bar ⑤ and at the same time keep the seat lever ① pressed in.
3. Release the seat lever ①.
4. Check that the seat is firmly secured.

Swivel seat (Fig. A)

1. Pull the seat lever ① upwards.
2. Turn the seat ② in the desired direction.
3. Release the seat lever ①, and the seat will always stop after 90°.
4. Check that the seat is firmly secured.

Depth adjustment (Fig. A)

1. Pull the seat depth adjustment lever ③ upwards.
2. Move the seat ② forward or backward over the seat depth rails ④.
3. To lock the seat in place, let go of the lever ③ once the seat ② has reached the desired position.
4. Swivel the seat a little until it locks in position.
5. Check the seat is locked securely.

Fig. A

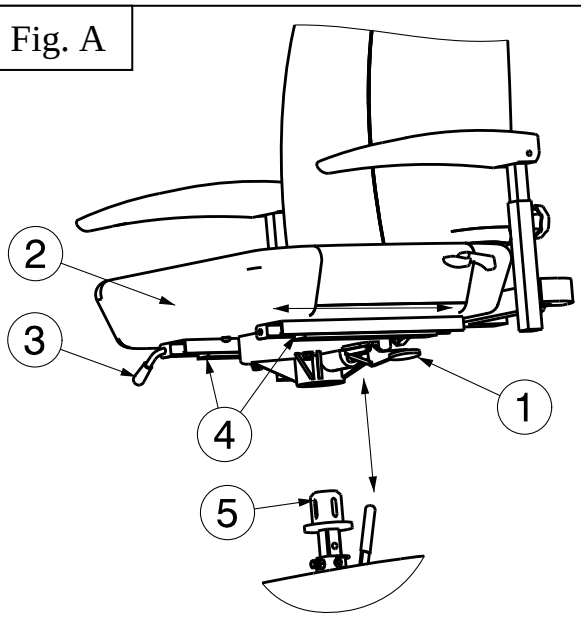

1 = Seat lever
2 = Seat
3 = Seat depth adjustment lever
4 = Seat depth rails
5 = Adjustment bar

Seat height adjustment (Fig. B)

The seat can be adjusted in 4 different seat heights (increments: 25 mm).

1. Remove the seat ③.
2. Loosen the screw ① a little bit.
3. Remove the safety pin ②.
4. Move the adjustment bar ⑤ upwards/downwards in the receiver ④, and place these in a comfortable seat height.
5. Replace the safety pin ②.
6. Replace the seat ③.
7. Fasten the screw ① and check that the play of the seat is reduced.
8. Check the seat is locked securely.

Fig. B

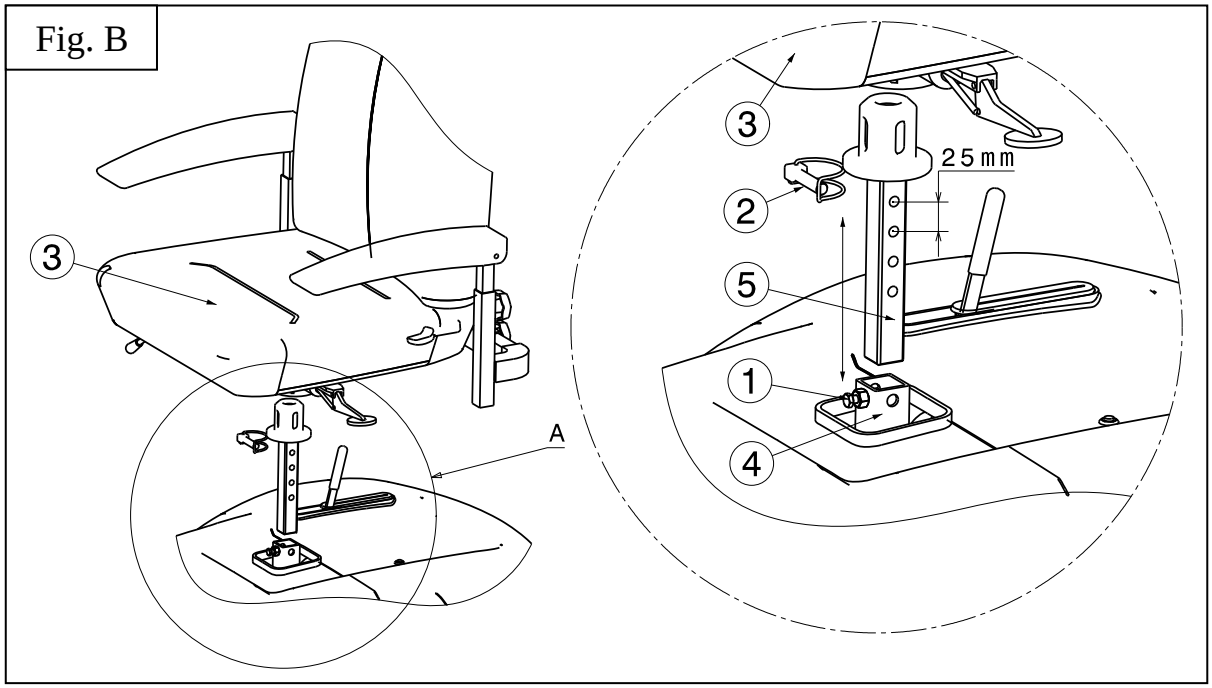

3.5 Adjusting the backrest

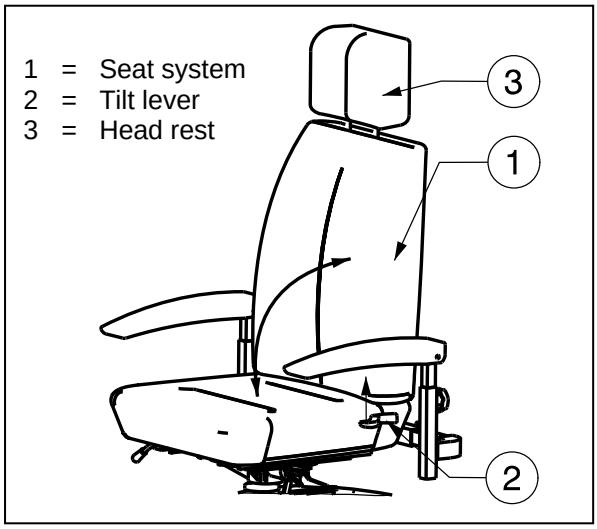

⚠ **WARNING: Risk of injury - Never perform adjustments while you are driving.**

A tilt lever ② has been added to the side of the backrest (transition to seat upholstery). Press this lever upwards to release the backrest and fold the backrest forward, or adjust the angle of the backrest.

Headrest:
1. Gently press the locking pin ① toward the headrest.
2. Move the headrest to the desired height.
3. Let go of the locking pin ①.
4. The headrest audibly locks into place.

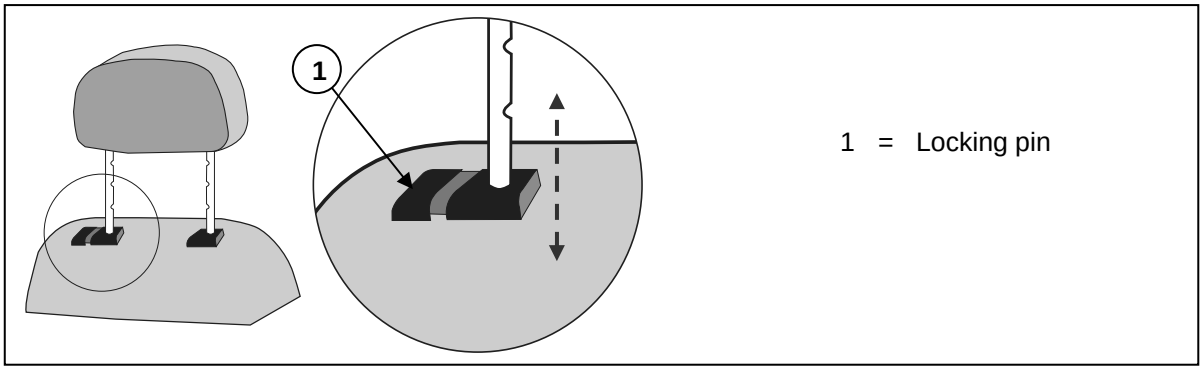

3.6 Adjusting the rear view mirrors

It is possible to adjust the rear view mirrors:

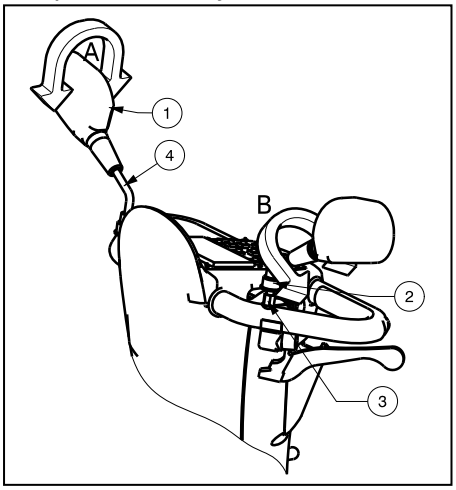

Adjustment 1 (arrow A):
1. Grasp the rear view mirror ①.
2. Rotate the rear view mirror ① in the desired position.

Or

Adjustment 2 (arrow B):
1. Move the cap ② upwards.
2. Loosen the mirror screw ③.
3. Grasp the tube ④ gently.
4. Rotate the tube ④ and put the mirror ① in the desired position.

3.7 Adjusting the armrests

⚠ **CAUTION: Risk of tipping over - Make sure that the armrests are positioned symmetrically from the seat.**

⚠ **CAUTION: Risk of injury - Mount the inner tube always with of safe distance of 50 mm in the outer tube.**

The armrest can be adjusted in height and depth.

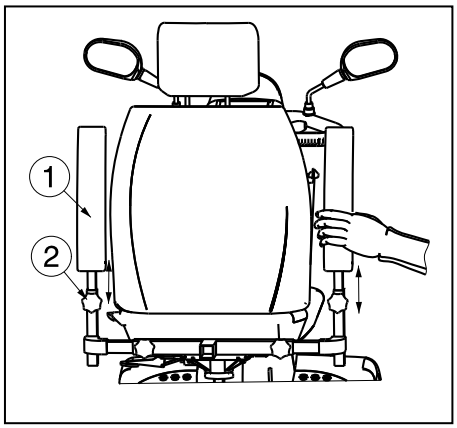

3.7.1 Adjusting height armrests

⚠ **CAUTION: Risk of injury - Do not put your fingers, buckles, clothes, jewelry between the swing away system of the armpad.**

1. Fold the armpad ① backwards.
2. Loosen the star knob ②.
3. Grasp the armpad ① as shown in the picture.
4. Move the armpad ① upwards or downwards until the desired height (range: 120 mm stepless).
5. Retighten the star knob ②.
6. Check that the armrest is fixated very well.

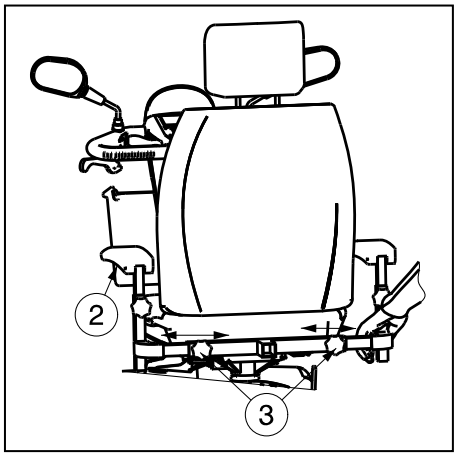

3.7.2 Adjusting depth armrests

1. Loosen the star knob ③ on the back of the scooter.
2. Grasp the inner square tube as shown in the picture.
3. Move these tube to adjust the armrest ② to the desired depth (range: 100 mm each side stepless).
4. Retighten the star knob ③.
5. Check that the armrest is fixated very well.

3.8 Tyre changing

⚠ **CAUTION: There must be no air in the tube before it can be removed.**

⚠ **CAUTION: Risk of damage - If handled improperly, the rim might be damaged.**

Note the following before inserting the new tube:
Check the rim bed and the inside wall of the tyre for foreign matter and clean these properly if necessary. Check the condition of the rim bed, especially around the position of the air valve. Please use only genuine original replacement parts. No liability is accepted for damage caused by non-genuine replacement parts. Kindly contact your specialist dealer.

Assembly:

⚠ **WARNING: Risk of injury - Check that the pressure is correct.**

⚠ **CAUTION: Risk of injury - Make sure that no objects or body parts are pinched between the tyre and the rim when mounting a tyre.**

⚠ **WARNING: Risk of injury - Make sure all screws are firmly secured by hand before driving with your scooter. Screw adhesive (ex. Loctite) should be applied to the screws on the flange. Screw adhesive will only work if the thread is free of grease and particles.**

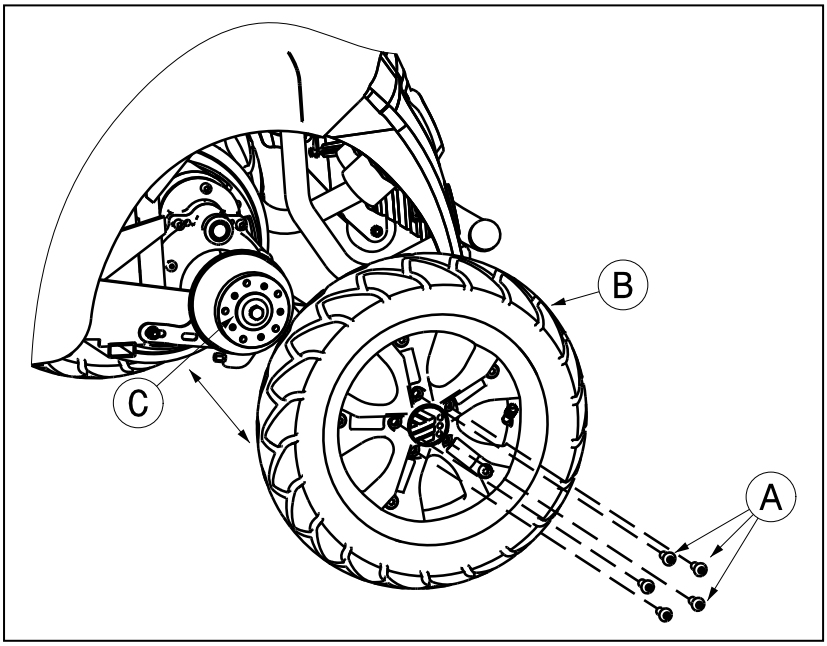

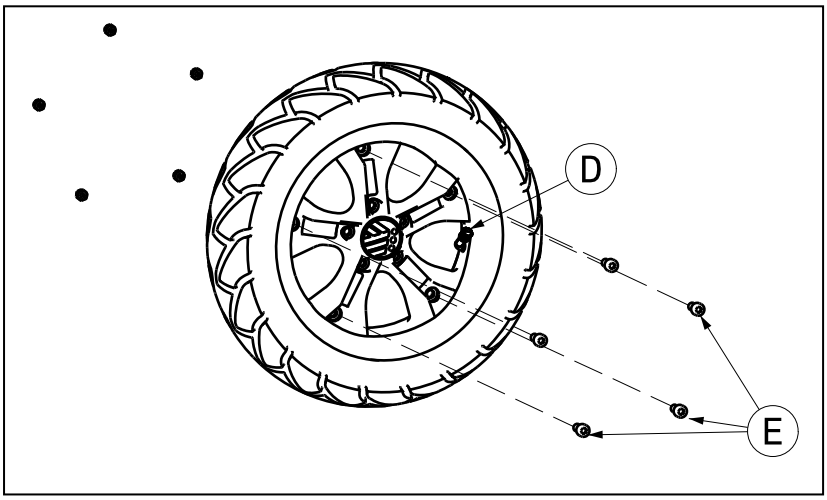

DISMANTLING

1. Unscrew and remove the 5 screws Ⓐ that attach the wheel Ⓑ to the flange Ⓒ.
2. Let the air out of the wheel by lightly pressing the pressure pin on the valve Ⓓ.
3. Unscrew the 5 screws Ⓔ of the rim. Separate the rim sides.

ASSEMBLY

Insert the partly-filled inner tube into the tyre.

1. Connect the two sides of the rim through the tyres and screw them back again with the 5 screws Ⓔ.
2. Put the valve Ⓓ through the hole for it in the rim.
3. Put the wheel Ⓑ back on the flange Ⓒ and secure these connection with the 5 screws Ⓐ. Inflate the wheel to the recommended tyre pressure.

Check all around on both sides that the tube is not pinched between the rim and the edge of the tyre. Lightly push the air valve inwards and pull it out again to make sure that the tyre is positioned properly in the region of the air valve.

To ensure that the wheel is inflated correctly, admit only so much air initially that the tyre can still be easily pushed inwards by using your thumbs. If the check-lines are equidistant from the edge of the rim on both sides of the tyre, then the tyre is centered properly. If not - let out the air and position the tyre afresh. Now the tyre can be inflated to its full operating pressure (note the maximum) and the valve cap should be replaced.

Only an expert can guarantee correct assembly. Work not done by your specialist dealer, would void any warranty claims.

When inflating the tyres, always check that the pressure is correct. The correct pressure is given on the tyre walls.

Use only inflating equipment which complies with regulations and indicates the pressure in bar. We do not accept any liability for damage caused by using inflation equipment not supplied by the manufacturer.

3.9 Thermal fuses

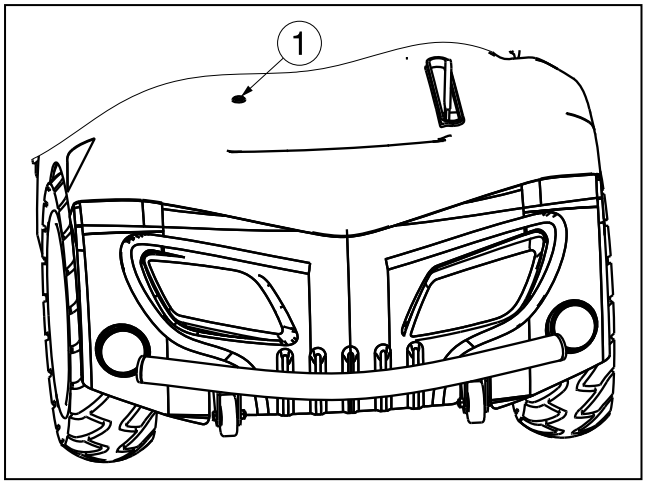

To protect the motor against overload, your scooter have a thermal safety mechanism ① on the rear of your scooter. The thermal fuse will automatically cut the motor to prevent overheating and thus rapid wear and tear or breakdowns. You can access the thermal safety device through a gap in the back of the synthetic cover.

The thermal safety device can go loose if you go up or down slopes that exceed the maximum gradient indicated. Nominal loads that exceed the maximum permitted could also cause the device to jump out. Likewise, if you keep on driving with the engine brake on, it could result in overload. The maximum values not to exceed are indicated in the chapter “Technical Specifications” of the corresponding manual.

To be able to use the scooter again, remove the overload and wait till the motor has cooled off. Then gently press the thermal safety mechanism back in. Your scooter is now ready for use again.

3.10 Anti-tipping

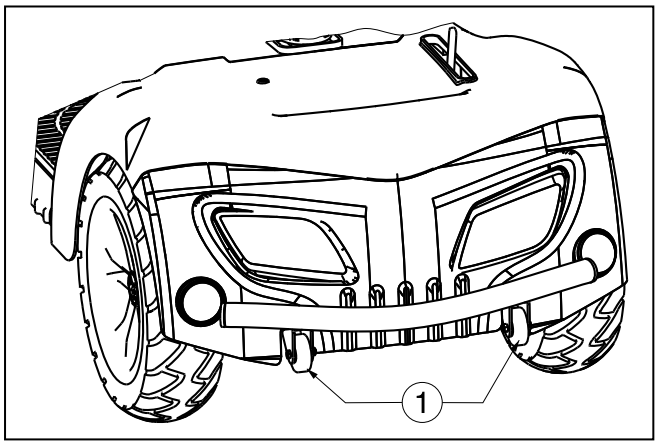

An anti-tipping ① is fixed to the frame of the scooter on the back side. It is not possible to remove these. The anti-tipping is there for your safety. It prevents the scooter from tipping over backward when you drive over small obstacles that do NOT exceed the maximum height specified.

3.11 Changing the battery

⚠ **CAUTION: Risk of burns - Do not come in contact with the acid from the batteries. See for a good ventilation of the battery compartment.**

The battery shall be changed by trained personel.
The wiring and charger are well situated in the scooter. Do not attempt to re-locate the wiring by yourself. The improper installation of the wiring may result in pinching the wiring between the battery box, which cause failure to the electronic system of your scooter.

Be sure the battery cables are connected to the right battery.

4 Maintenance

For the maintenance manual of the scooters refer to the Vermeiren website: www.vermeiren.be.

5 Declaration of conformity

The manufacturer or his authorized representative :

N.V. VERMEIREN N.V

Address :

Vermeirenplein 1/15

2920 Kalmthout

Belgium

declares under his sole responsibility that the CE marked devices :

Productgroup:	Scooters
Productgroup (GMDN):	Wheelchair, attendant / occupant, electric driven / manual steering, collapsible (GMDN 40855)
FAMHP (FAGG) registration number:	BE/CA01/11/2-02965-22-CLI
Brand:	Vermeiren
Type:	Carpo 2, Carpo 2 Eco, Carpo 2 Sport, Carpo 2 XD, Ceres 4 (WTM4B), Ceres 4 Deluxe (ML4SB)

have been classified as class I, according to annex IX MDD 93/42/EEC, rule 12,

and is manufactured in full conformity with the European instructions below - including the latest modifications - and with the national law, that organizes this directions :

Medical devices directive MDD 93/42/EEC: 2007

and is in conformity with the relevant European harmonized standards:

EN 12182: 2012, EN 12184: 2009

Table des matières

1 Description du produit ... 3
1.1 Utilisation prévue ... 3
1.2 Consignes de sécurité ... 4
1.3 Spécifications techniques ... 5
1.4 Accessoires ... 7
1.5 Composants ... 7
1.6 Emplacement de la plaque d'identification ... 8
1.7 Explication des symbols ... 8
2 Utilisation ... 9
2.1 Explication de la compatibilité électromagnétique (EMC) ... 9
2.2 Porter le scooter ... 10
2.3 Assemblage et démontage du scooter ... 10
2.4 Utilisation des freins ... 11
2.5 Transfert dans et hors du scooter ... 11
2.6 Position correcte dans le scooter ... 12
2.7 Conduire le scooter ... 12
2.8 Conduire le scooter sur des rampes ... 15
2.9 Conduire le scooter sur des marches ... 16
2.10 Télécommande ... 16
2.11 Neutre ... 18
2.12 Transport en voiture ... 19
2.13 Coupure automatique de l'alimentation électrique ... 20
2.14 Chargement des batteries ... 20
3 Installation et réglage ... 22
3.1 Outils ... 22
3.2 Mode de livraison ... 22
3.3 Adaptation de la colonne de direction ... 22
3.4 Ajustement du siège ... 23
3.5 Réglage du dossier ... 25
3.6 Réglage des rétroviseurs ... 25
3.7 Réglage des accoudoirs ... 26
3.8 Changer les pneus ... 27
3.9 Fusibles thermiques ... 28
3.10 Anti-bascule ... 28
3.11 Remplacement des batteries ... 29
4 Maintenance ... 29
5 Déclaration de conformité ... 29

Préface

Nous voulons vous remercier pour la confiance que vous placez en nos produits.

La durée de vie de votre scooter dépend fortement du soin dont vous faites preuve lors de son utilisation.

Ce manuel vous familiarise avec le fonctionnement de votre scooter.

Le respect des instructions d'utilisation et des instructions de maintenance est une condition essentielle de la garantie.

Ce manuel reflète les derniers développements du produit. Vermeiren est autorisé à apporter des modifications sans devoir pour autant adapter ou remplacer les modèles fournis précédemment.

Pour toute question, consultez votre distributeur.

1 Description du produit

1.1 Utilisation prévue

Le scooter est prévu pour transporter confortablement des personnes. Le scooter est destiné au transport d'une seule personne. Abstenez-vous de transporter des passagers sur votre scooter (enfants compris).

Le scooter est conçu pour transporter uniquement des personnes adultes, pas de marchandises, ni de personnes de moins de 16 ans.

Il ne peut pas non plus être utilisé par des personnes souffrant apparemment de limite physique ou mentale qui les rendent incapables de manipuler le scooter en toute sécurité dans la circulation.

Les origines de ces handicaps peuvent être :

- Hémiplégie et paraplégie
- Perte de membres (amputation des bras)
- Défaut/déformation des membres (lorsque la fonction d'équilibre et de direction est limitée)
- Contractures/lésions des articulations (lorsque la fonction d'équilibre et de direction est limitée)
- troubles de l'équilibre,
- cachexie (perte musculaire),
- Démences
- Traumatismes avec influence sur le cortex cérébral
- Problèmes visuels

Le scooter est classé dans la classe B.
Le scooter convient pour une utilisation à l'extérieur par l'utilisateur.

En cas de fourniture pour des besoins individuels :

- de la taille et du poids corporel (maximum 150 kg),
- de l'état physique et psychologique,
- de l'environnement de vie,
- de l'environnement

Votre scooter peut uniquement être utilisé sur des sols que les quatre roues touchent et avec lesquels le contact est suffisant pour un fonctionnement sûr.

Il est recommandé de s'entraîner à un usage sur des surfaces irrégulières (pavés, etc.), pentes, courbes et à passer des obstacles (bordures de trottoirs, etc.).

Le scooter ne doit pas être utilisé comme échelle, ni pour le transport d'objets lourds ou chauds.

Si vous désirez utiliser le scooter sur le trottoir et sur des sentiers, vous devez respecter les dispositions légales en vigueur.

Le scooter peut être utilisé sur des sentiers, des routes dans l'agglomération. La conduite sur des voies rapides et des autoroutes est interdite dans tous les cas avec le scooter.

Utilisez uniquement des accessoires approuvés par Vermeiren.

Le fabricant n'est pas responsable des dommages causés par l'absence ou l'inadéquation de l'entretien, ou par le non-respect des instructions de ce manuel.

Le respect du mode d'emploi et des instructions d'entretien est une partie essentielle des conditions de garantie, donc nous vous recommandons de lire les pages suivantes très attentivement.

Les personnes souffrant de problèmes visuels peuvent prendre contact avec le revendeur pour les instructions d'utilisation.

1.2 Consignes de sécurité

- ⚠ Utilisez uniquement des accessoires approuvés par Vermeiren.
- ⚠ Avant de mettre en marche ou d'éteindre le scooter, de le prendre ou de le transporter, mettez la clé de contactdans la position “off”.
- ⚠ Lorsque le scooter est transporté, aucune personne ne peut être transportée.
- ⚠ Testez les effets au niveau de la manipulation du scooter lorsque son centre de gravité est déplacé, par exemple sur des montées ou des descentes, sur des pentes latérales ou lorsque vous conduisez sur un terrain accidenté.
- ⚠ Ne conduisez pas sur des routes avec beaucoup de trafic ou sur des routes boueuses, avec du gravier, des rues bosselées, des rues étroites, des rues enneigées, des rues glissantes ou des chemins de halage qui ne sont pas protégés par des barrières ou des clôtures.
- ⚠ Tenir à l'écart des endroits où les roues pourraient rester collées ou coincées.
- ⚠ Faites attention à ce que vos vêtements ne se coincent pas dans les roues.
- ⚠ Lorsque vous saisissez des objets qui se trouvent devant, à côté de ou derrière le scooter, assurez-vous de ne pas vous pencher trop en avant : risque de basculement.
- ⚠ Ne mettez jamais le scooter au point mort dans des côtes.
- ⚠ Dans des côtes, ne faites pas marche arrière.
- ⚠ Réduisez votre vitesse lorsque vous prenez un virage.
- ⚠ N'empruntez pas les escaliers roulants avec le scooter.
- ⚠ Lorsque vous conduisez, tenez les poignées des deux mains.
- ⚠ Placez vos jambes et vos pieds sur la palette prévues pour eux pendant la conduite.
- ⚠ N'utilisez pas votre scooter dans des conditions enneigées, avec du brouillard ou très venteuses.
- ⚠ Lorsque vous stationnez ou conservez le scooter à l'extérieur, vous devez utiliser une capuche de recouvrement qui protège votre scooter contre l'humidité.
- ⚠ En cas d'humilité extrême et de froid, il peut arriver que le scooter fonctionne moins.
- ⚠ Utilisez votre scooter strictement en conformité avec les réglementations. Evitez de rouler droit sur des obstacles (par exemple : marche, bord du trottoir) ou de descendre de rebords élevés.
- ⚠ Lorsque vous vous déplacez dans la circulation routière, n’oubliez pas que vous devez respecter le code de la route. Respectez les autres personnes dans la circulation.
- ⚠ De la même manière qu'avec tout autre véhicule, vous ne pouvez jamais être sous l'influence d'alcool ou de médicaments lorsque vous conduisez votre scooter. Cette règle s'applique également à une utilisation à l'intérieur.
- ⚠ Lors de déplacements à l'extérieur, adaptez votre conduite aux conditions climatiques et du trafic.
- ⚠ Pour être bien visibles dans l’obscurité, Portez des vêtements clairs ou des vêtements avec des réflecteurs et assurez-vous que les réflecteurs du scooter et roulez avec les lumières.
- ⚠ Contrôlez si l'éclairage de votre scooter ne sont pas recouverts de saletés ou d'autres objets.
- ⚠ N'utilisez jamais le scooter comme un siège dans une voiture ou dans un autre véhicule.
- ⚠ Vérifiez que la profondeur du profil des pneus est appropriée.
- ⚠ Si votre scooter est équipé de roues pneumatiques, assurez-vous que les pneus aient suffisamment de pression (les bonnes valeurs sont mentionnées sur les pneus) pour un contrôle et stabilité optimal du scooter.
- ⚠ Veillez à ce que la charge maximale de votre scooter ne soit pas dépassée.
- ⚠ Ne surchargez pas le panier des achats. La charge maximale du panier est de 5 kg.
- ⚠ Ne surchargez pas le bac de rangement. La charge maximale du bac de rangement est de 1 kg.

1.3 Spécifications techniques

Les spécifications techniques ci-dessous sont valides pour le scooter avec ses réglages standard et des conditions environnementales optimales. Lorsque d'autres accessoires sont utilisés, les valeurs données sont modifiées. En cas de changements de la température extérieure, de l'humidité de l'air, des inclinaisons, des pentes, du sol et de l'état de la batterie, les paramètres de prestations peuvent être limités.

Marque	**Vermeiren**			
Adresse	**Vermeirenplein 1/15, B-2920 Kalmthout**			
Type	**Scooters à propulsion, Classe B**			
Poids max. du patient	**150 kg**			
Modèle	**Carpo 2 Eco**	**Carpo 2**	**Carpo 2 Sport**	**Carpo 2 XD**
Description	**Dimensions minimales**		**Dimensions maximales**	
Vitesse maximale	10 km/h	15 km/h	18 km/h	13 km/h
Rayon d'action*	54 km (batterie: 75Ah) 65 km (batterie: 90Ah)	34 km (batterie: 75Ah) 41 km (batterie: 90 Ah)	36 km	41 km
Longueur	1648 mm			
Largeur	660 mm			
Hauteur	1420 mm			
Plié / longueur déplié	Pas pliable			
Largeur plié / démonté	Pas pliable			
Hauteur plié / démonté	1000 mm (sièges enlevés ; unité de conduite pliée)			
Masse totale	144,6 kg			
Poids de la partie la plus lourde (qui peut être démontée ou enlevée)	124,2 kg (sans le siège) ou 77,2 kg (sans le siège et les batteries)			
Des masses de pièces qui peuvent être démontés ou retirées	**Siège:** 20,4 kg; **Batteries :** 23,50 kg			
Stabilité statique en descente	9,5°			9,5°
Stabilité statique en montée	8,5°			8,5°
Stabilité statique latérale	10,5°			10,5°
Stabilité dynamique	6°			9°
Pente sécurisée maximale	6°			9°
Garde au sol	100 mm			
Passage d'obstacle	100 mm			
Angle du plan d'assise	5°			
Profondeur d'assise efficace	480 mm			
Hauteur de la surface d'assise sur le bord avant (mesurée à partir du sol)	490 mm		565 mm	
Hauteur de la surface d'assise sur le bord avant (mesurée à partir du plateau)	280 mm		355 mm	
Hauteur sol - plateau	210 mm			
Angle du dossier	35°			
Hauteur du dossier	720 mm			
Distance entre la manchette et le siège	190 mm			
Emplacement avant de la structure de l'accoudoir	330 mm			

Marque	**Vermeiren**			
Adresse	**Vermeirenplein 1/15, B-2920 Kalmthout**			
Type	**Scooters à propulsion, Classe B**			
Poids max. du patient	**150 kg**			
Modèle	**Carpo 2 Eco**	**Carpo 2**	**Carpo 2 Sport**	**Carpo 2 XD**
Description	**Dimensions minimales**		**Dimensions maximales**	
Moteur	Nom. 450 Watts,	Nom. 600 Watts,	Nom. 750 Watts,	
	Freins électromagnétiques			
Batteries	75 Ah (90AH)	75 Ah (90AH)	90 Ah	
Contrôleur	70A	120A	140A	
Voltage nominal (batterie)	2 x 12V ⎓			
Degré de protection	IPX4			
Chargeur de la batterie	8 Amp (externe)			
Connexion USB	Commande sans écran LCD: Non Commande avec écran LCD: Oui			
Classe de protection du chargeur de la batterie	IPx1			
Classe d'isolation du chargeur de la batterie	II			
Diamètre de braquage minimum	2000 mm			
Largeur de renversement	2000 mm			
Diamètre des roues arrières (nombre)	100 x 65 mm-9 air (2)			
Pression des pneus, roues arrière (motrices)	Max. 1,7 bars			
Diamètre des roues directrices (nombre)	100 x 65 mm-9 air (2)			
Pression des pneus, roues directrices	Max. 1,7 bars			
Guidon	Levier de commande de vitesses			
Lumières	Série			
Lumière d'indicateur	Série			
Rétroviseurs	En option			
Température de stockage et d'utilisation	+5 °C à +41 °C			
Température d'utilisation de l'électronique	-10°C à +40°C			
Humidité de stockage et d'utilisation	30%			

Nous nous réservons le droit d'apporter des modifications techniques. Tolérance de mesure ± 15 mm / 1,5 kg / °.

*** Le rayon d'action théorique sera réduit si le scooter est souvent utilisé sur des inclinaisons, des terrains inégaux ou des bordures de trottoir. La distance maximale de parcours est basée sur une température ambiante de 20 °C, un conducteur de 100 kg et des batteries neuves complètement rechargées, une vitesse constante de roulage de 10 km/h, 15 km/h, 18 km/h et des batteries déchargées à 70 %.**

Tableau 1 : Spécifications techniques

1.4 Accessoires

Les accessoires suivants sont disponibles pour les scooters Carpo 2 :

- Roue de réserve (montée à l'arrière du scooter)
- Rétroviseurs arrière
- Freins manuels
- ⚠ **AVERTISSEMENT : Risque de blessures - Assurez-vous que les béquilles sont très bien attachées et ne peuvent pas tomber sur l'utilisateur.**

  Porte béquilles

1.5 Composants

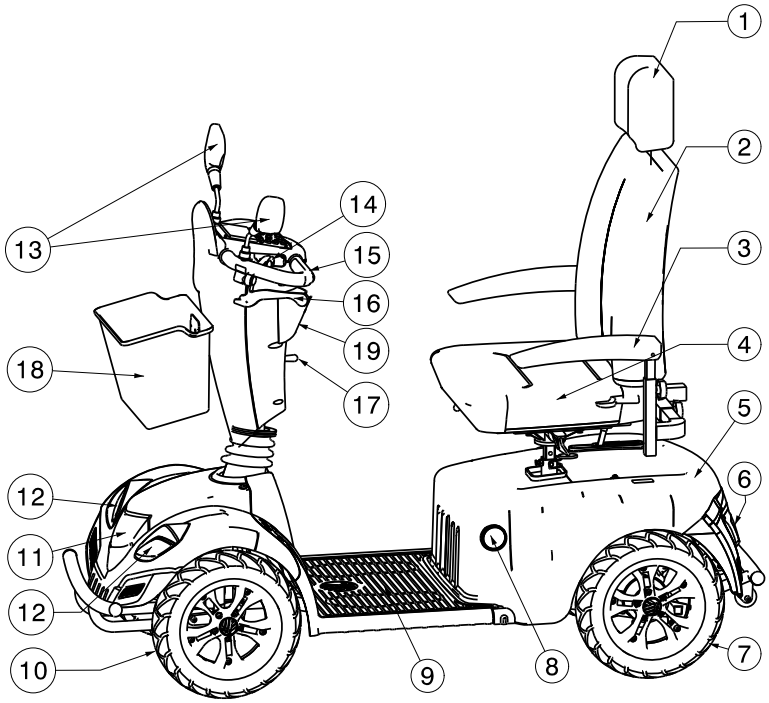

1 = Appuie-tête
2 = Dossier
3 = Accoudoir / Manchette
4 = Siège
5 = Cadre arrière
6 = Phare arrière
7 = Roues arrières
8 = Réflecteurs
9 = Palette
10= Roue avant
11= Phare avant
12= Clignoteurs avant
13= Rétroviseur arrière
14= Levier de vitesse
15= Poignées de poussée
16= Freins manuels
17= Angle d'ajustement du levier unité de commande
18= Panier des achats
19= Bac de rangement

1.6 Emplacement de la plaque d'identification

L'emplacement de la plaque d'identification se trouve à l'arrière du scooter, juste sous le siège couvercle en plastique arrière.
Vous pouvez également retrouver une plaque d'identification en dessous du coffrage de la batterie.

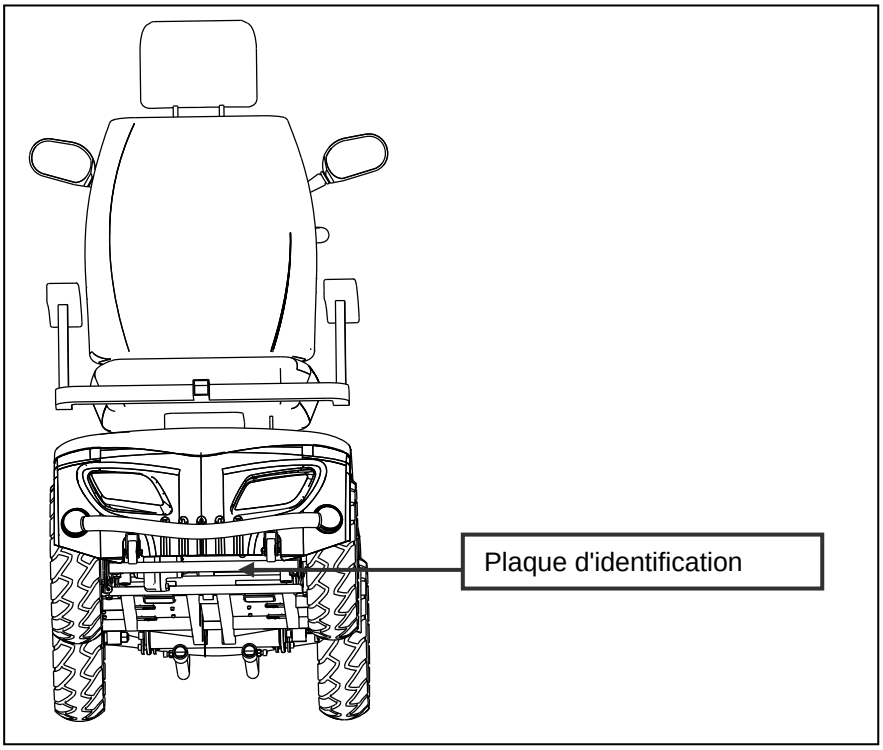

1.7 Explication des symbols

Poids maximum

Utilisation pour l'extérieur

Utilisation pour l'intérieur (uniquement pour le chargeur de la batterie)

Collecte et recyclage séparés d'équipements électriques et électroniques (uniquement pour

Classe de protection II

Pente sécurisée maximale

Conformité CE

Vitesse maximale

Ne convient pas pour être utilisé comme siège dans un véhicule motorisé

Désignation type

Avertissement : Ne pas serrer les mains/doigts

2 Utilisation

Ce chapitre décrit l'utilisation quotidienne. **Ces instructions sont destinées à l'utilisateur et au distributeur.**

Le scooter est livré entièrement assemblé et réglage par votre distributeur. Les instructions destinées au distributeur pour le réglage du scooter sont indiquées au § 3.

2.1 Explication de la compatibilité électromagnétique (EMC)

Votre scooter a été testé conformément à la norme ISO 7176-21
Nous désirons attirer votre attention sur le fait que les sources d'ondes électromagnétiques (par exemple : les téléphones cellulaires) sont susceptibles de créer des interférences. L'électronique du scooter lui-même peut également affecter d'autres appareils électriques.

Afin de réduire l'effet des sources électromagnétiques d'interférences, veuillez lire les avertissements suivants :

⚠ **AVERTISSEMENT : Le scooter peut perturber le fonctionnement d'appareils dans son environnement qui émettent un champ électromagnétique.**

⚠ **AVERTISSEMENT : Les caractéristiques de conduite du scooter peuvent être influencées par les champs électromagnétiques (par exemple : les générateurs d'électricité ou les sources avec une puissance élevée).**

⚠ **AVERTISSEMENT : Évitez d'utiliser une télévision ou radio portable dans l'environnement immédiat de votre scooter aussi longtemps qu'il est allumé.**

⚠ **AVERTISSEMENT : Évitez d'utiliser un émetteur-récepteur ou un téléphone mobile dans l'environnement immédiat de votre scooter aussi longtemps qu'il est allumé.**

⚠ **AVERTISSEMENT : Vérifiez la zone pour les antennes émettrices et évitez d'utiliser le scooter à proximité de celles-ci.**

⚠ **AVERTISSEMENT : Si des mouvements involontaires ou un freinage survient, éteignez le scooter dès que vous êtes dans une position sécurisée pour le faire.**

Les champs électromagnétiques interférants peuvent avoir un effet négatif sur les systèmes électroniques du fauteuil roulant. Les conséquences possibles sont :

- Le désengagement du frein moteur
- Un mouvement incontrôlable par le scooter
- Mouvements de commande non désirés

Dans le cas de champs très puissants ou provoquant des problèmes continus, toute l'électronique peut être perturbée et endommagée d'une manière irrévocable.

Sources de rayonnement possibles:

- Des installations d'émetteurs et de récepteurs portables (récepteur et émetteur avec une antenne fixe montée directement sur l'unité de transmission)
  - Intercom
  - Téléphones cellulaires ou "walkie talkie"
  - Télévision, radio et appareils de navigation portables
  - D'autres appareils de transmission personnels

- Des appareils d'émission et de transmission moyennes mobiles (par exemple : les antennes de voiture, avec l'antenne montée à l'extérieur du véhicule)
  - Intercom (fixe)
  - Installations mains libre (fixes)
  - Radio, télévision et systèmes de navigation fixes

- Appareils de transmission et de réception mobiles de basse gamme
  - Les tours radio et TV
  - Les installations des amateurs d'émissions radio

D'autres appareils tels que les lecteurs CD, les ordinateurs bloc-notes, les téléphones sans fil, les radios AM/FM, les rasoirs électriques et les sèche-cheveux électriques, pour autant que l'on sache, n'auront pas d'influence à condition qu'ils fonctionnent parfaitement et que leur câblage soit en excellent état. Veuillez vous conformer aux instructions d'utilisation qui accompagnent les instruments électriques de ce genre afin de garantir un fonctionnement sans le moindre problème de votre scooter.

1. Ne faites pas fonctionner d' émetteurs-récepteurs manuels, tels que des postes de radio bande publique, ou ALLUMER des appareils de communication personnels, tels que des téléphones cellulaires, quand le scooter électrique est SOUS TENSION.
2. Informez-vous quant à la présence d émetteurs à proximité, tels que des stations de radio et de télédiffusion et tâchez de vous en tenir éloigné.
3. Si des déplacements imprévus ou un relâchement intempestif des freins devaient se produire, COUPEZ le contact électrique du scooter dès que tout danger est écarté.
4. Sachez qu'en ajoutant des accessoires ou des composants ou en modifiant le scooter électrique, celui-ci peut éventuellement être davantage sensible aux interférences électromagnétiques. (Remarque : il n'existe aucun moyen facile d'évaluer leurs effets sur l'insensibilité globale du véhicule électrique).

L'intensité de l'énergie électromagnétique parasite peut être mesurée en volts par mètre (V/m). Chaque véhicule électrique peut résister à des interférences électromagnétiques ne dépassant pas une certaine intensité. C'est ce que l'on appelle communément le « niveau d'insensibilité ». Plus ce niveau d'insensibilité est élevé, plus la protection est grande. Aujourd'hui, la technologie actuelle est capable d'atteindre un niveau d'insensibilité d'au moins 20 V/m, ce qui fournirait une protection utile contre les sources d'interférences électromagnétiques irradiées les plus communes. Ce modèle de véhicule électrique, tel qu'expédié sans autre modification, possède un niveau d'insensibilité de 20 V/m sans accessoires.

2.2 Porter le scooter

Le poids du cadre et de la colonne de direction s'élève à 124,2 kg (avec les batteries) ou 77,2 kg (sans les batteries). C'est un poids très lourd.

Le meilleur moyen de déplacer le scooter consiste à utiliser le mode de neutre du scooter. Placez le scooter en position neutre et faites rouler le scooter jusqu'à l'endroit désiré.

Si ce n'est pas possible, vous pouvez porter le scooter en suivant les étapes suivantes :

1. Éteignez le scooter.
2. Enlevez les éléments mobiles (le siège et les batteries).
3. Rangez les parties mobiles dans un endroit sécurisé.
4. Déplacez le cadre et l'étrier de direction à deux ou trois personnes vers l'emplacement désiré. Saisissez le scooter sur le châssis, et non au niveau des pare-chocs ou les pièces en matière plastique. Uniquement sur les parties fixes de la structure.

2.3 Assemblage et démontage du scooter

⚠ **AVERTISSEMENT : Risque de blessures - Assurez-vous que toutes les parties mobiles sont assemblées correctement.**

⚠ **AVERTISSEMENT : Risque de lésion - Le montage et le démontage doivent être réalisés par un personnel spécialisé (par exemple : le commerçant spécialisé).**

⚠ **AVERTISSEMENT : Risque de blessures - Soyez prudent pour ne pas vous couper ou vous faire des contusions avec les câbles.**

⚠ **AVERTISSEMENT : Risque de blessures - Éteignez le scooter avant le désassemblage.**

⚠ **ATTENTION : Risque de pincement - N'insérez pas vos doigts entre les composants du scooter.**

Pour désassembler, veuillez procéder comme suit.

- Éteignez le scooter.
- Enlever le siège (voir le chapitre « Ajustement du siège »).
- Soulevez la couverture plastique arrière des batteries.

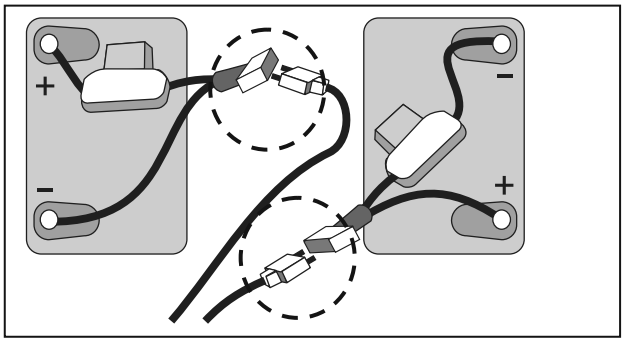

- Détachez les sangles utilisées pour maintenir les batteries en place.
- Déconnectez toutes les prises de la batterie (pas les connecteurs) et tous les raccordements avec les câbles et les prises.
- Enlevez les batteries.
- Pliez la colonne de direction vers le bas.

Pour rassembler, veuillez procéder comme suit.

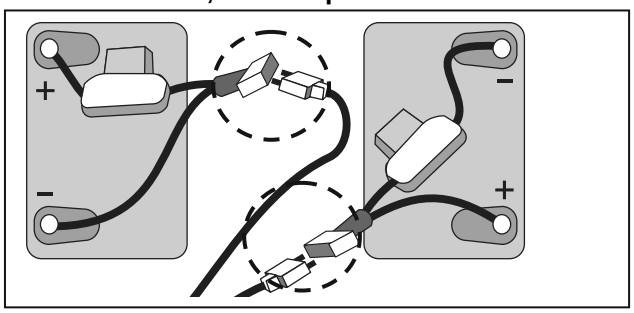

- Mettez la colonne de direction vers le haut.
- Replacez les batteries et connectez les prises de la batterie (les fiches de la même couleur s'assemblent).
- Utilisez les sangles pour fixer les batteries en place de manière à ce qu'elles ne bougent pas, même pendant les conduites.
- Remettez le couvercle en plastique arrière en place.
- Montez le siège (voir le chapitre « Ajuster le siège »).

2.4 Utilisation des freins

Pour actionner les freins électromagnétiques :

1. Relâchez le levier de vitesse ou de commande, le frein électromagnétique dans le moteur va s'activer, et le scooter va s'arrêter.

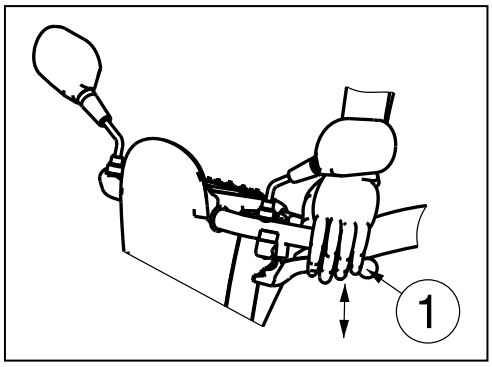

Pour actionner les freins manuels (en option):

1. Appuyez sur le levier de frein ① en direction de la poignée.
2. Relâchez le levier de frein ①.

La dureté du frein manuel peut être ajustée avec l'ajusteur du câble du frein.

2.5 Transfert dans et hors du scooter

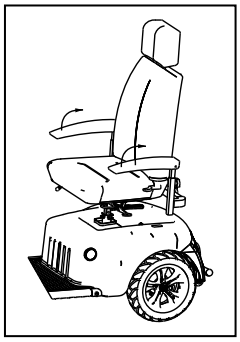

1. Stationnez le scooter le plus près possible de l'endroit dans lequel vous désirez réaliser le transfert.
2. Contrôlez que le panneau de commande (scooter) est déconnecté.
3. Relevez l'accoudoir du côté où vous voulez réaliser le transfert.
4. Levez-vous ou asseyez-vous sur le siège du scooter.

2.6 Position correcte dans le scooter

Quelques recommandations pour une utilisation confortable du scooter :

1. Placez votre dos aussi proche que possible du dossier.
2. Assurez-vous que vos jambes sont horizontales.

2.7 Conduire le scooter

⚠ **AVERTISSEMENT : Risque de brûlures - Soyez prudent lorsque vous roulez dans des environnements extrêmement chauds ou froids (soleil, froid extrême, sauna, etc.) pour une durée déterminée et lorsqu'il y a des contacts - Les surfaces peuvent absorber la température ambiante.**

⚠ **AVERTISSEMENT : Risque dans le cas de limites non sécurisées – Utilisez uniquement les caractéristiques de conduite décrites dans ce manuel.**

2.7.1 Préparation du scooter pour l'utilisation

Lorsque vous utilisez votre scooter pour la première fois, assurez-vous qu'il est posé sur le sol. Toutes les roues doivent être en contact avec le sol.

1. Pour la première utilisation, chargez entièrement les batteries.
2. Assurez-vous que le moteur est engagé.
3. Mettez l'unité de direction dans la position la plus confortable pour vous-même et assurez-vous qu'elle a été sécurisée correctement.
4. Vérifiez que le siège a été verrouillé en position de conduite.
5. Asseyez-vous sur le siège et vérifiez que les deux accoudoirs sont rabaissés afin de pouvoir poser vos bras sur ceux-ci.
6. Insérez la clef de contact et tournez vers la droite, merci d'attendre un minimum de 3 secondes avant d'action le levier de vitesse. Sinon, vous entendrez un bip d'alarme. Si nécessaire, allumez les phares.
7. Contrôlez le témoin de batterie pour voir s'il y a assez d'électricité pour effectuer votre parcours. S'il n'y a pas assez d'électricité, rechargez les batteries avant votre départ.

Maintenant, mettez le contrôle de vitesse sur la commande en position minimale. Votre scooter peut maintenant être utilisé. Ne sélectionnez la vitesse supérieure que dans la mesure seulement où vous êtes sûr de maîtriser parfaitement les commandes et les réactions de votre scooter.
Avant d'utiliser le scooter dans des zones de presse ou potentiellement dangereuses, familiarisez-vous avec le fonctionnement de votre scooter. Nous vous conseillons vivement d'effectuer vos essais dans un endroit non confiné et situé à l'extérieur comme un parc par exemple.

2.7.2 Sortir

Avant de descendre de votre scooter, assurez-vous que les quatre roues touchent le sol simultanément.
Maintenant, tournez la clef en position “OFF” (l'indicateur de charge s'éteint) pour éteindre la lumière intégrée.

2.7.3 Stationnement du scooter

Lorsque vous avez éteint votre scooter, aucune commande ne peut être envoyée au système de conduite. Vous ne serez pas en mesure de désactiver les freins électromagnétiques avant de rallumer votre scooter. Stationnez toujours votre scooter sur des sites qui seront bien surveillés ou clairement visibles.

2.7.4 Votre premier voyage

⚠ **AVERTISSEMENT : Contrôlez votre scooter - Habituez-vous au comportement de conduite de votre scooter.**

⚠ **AVERTISSEMENT : Contrôlez votre scooter - N'utilisez pas les deux côtés du levier de vitesse simultanément. Cela peut vous faire perdre le contrôle de votre scooter.**

⚠ **AVERTISSEMENT : Contrôlez votre scooter, risque de blessures - N'ajustez pas la vitesse lorsque vous conduisez.**

⚠ **AVERTISSEMENT : Risque de blessures - Soyez sûr qu'aucune personne ou qu'aucun objet n'est derrière vous lorsque vous faites une marche arrière.**

- Conduite

Lorsque vous êtes assis sur votre scooter et que vous l'avez démarré de la manière décrite ci-dessus, saisissez les poignées des deux mains, placez vos pouces pour appuyer le levier de vitesse dans la direction requise, c'est-à-dire :

ACTION DE POUSSEE DE LA MAIN DROITE	=	MOUVEMENT VERS L'AVANT
ACTION DE POUSSEE DE LA MAIN GAUCHE	=	MOUVEMENT VERS L'ARRIERE

Si vous avez appuyé pendant trois secondes sur le commutateur vers l'avant/en arrière, l'action de poussée du levier de vitesse va être inversée.

ACTION DE POUSSEE DE LA MAIN DROITE	=	MOUVEMENT VERS L'ARRIERE
ACTION DE POUSSEE DE LA MAIN GAUCHE	=	MOUVEMENT VERS L'AVANT

Lorsque vous utilisez votre scooter à l'intérieur, ne mettez pas votre scooter à la vitesse la plus élevée.

- Conduite sure la chaussée

Assurez-vous que l'interrupteur soit réglé sur la vitesse la plus lente lors de l'utilisation du scooter sur le trottoir. La vitesse maximale pour rouler sur le trottoir dépend d'un pays à l'autre. Vérifiez le code de la route du pays concerné.
L'interrupteur peut être réglée au plus rapide pour une utilisation sur la route ou sur un terrain privé.

- Freins de stationnement

Pour freiner, lâchez le levier de vitesses/de conduite, qui va retourner dans la position zéro et ralentir votre scooter pour qu'il s'arrête en douceur. Entraînez-vous à pousser et à freiner pour vous habituer au scooter. Vous devez être en mesure d'estimer de quelle manière votre scooter va réagir lorsque vous conduisez ou freinez.

Ne coupez pas l'interrupteur d'alimentation électrique en roulant, ce qui provoquera un arrêt d'urgence pouvant entraîner un accident et vous risquez de surcroît de vous blesser.

- Conduire dans des coins ou des virages

⚠ **AVERTISSEMENT : Risque de basculement - Lorsque vous conduisez dans des virages, vous devez réduire considérablement votre vitesse.**

⚠ **AVERTISSEMENT : Risque de serrage - Maintenez toujours une distance adéquate avec les obstacles et les angles.**

⚠ **AVERTISSEMENT : Risque de basculement - Ne conduisez pas votre véhicule en zigzag ou en faisant des manœuvres aberrantes.**

Pour les coins et les angles, utilisez vos deux mains pour tourner la barre de direction dans la direction que vous souhaitez emprunter. Les roues avant vont tourner en conformité avec cette direction et dirigez le scooter dans une nouvelle direction. Il est très important que vous vous assuriez qu'il y a suffisamment d'espace qui vous permet de prendre les virages et les coins. Il faut approcher de préférence le passage étroit dans une courbe large afin de vous permettre d'entrer dans la partie la plus étroite de la manière la plus droite possible. N'oubliez pas que la partie arrière de votre scooter sera plus large dans la majeure partie des cas que la partie avant.

Assurez-vous de ne pas vous introduire dans les courbes et les virages en diagonale. En « réduisant l'angle », il y a des risques que vos roues arrière ne foncent dans des obstacles et ne déstabilisent votre scooter.

2.7.5 Rouler en marche arrière

⚠ **AVERTISSEMENT : Contrôlez votre scooter - Habituez-vous au comportement de conduite de votre scooter.**

⚠ **AVERTISSEMENT : Contrôlez votre vitesse - Faites toujours une marche arrière dans la vitesse la plus basse possible.**

⚠ **AVERTISSEMENT : Risque de collision - Lorsque vous conduisez vers l'arrière, regardez toujours derrière vous.**

Une conduite en arrière nécessite une concentration et une attention accrues (ACTION DE LA MAIN GAUCHE). Lorsque vous conduisez en marche arrière, la vitesse est inférieure à celle en marche avant. Cependant, nous vous conseillons de régler votre régulateur de vitesse au minimum lorsque vous conduisez en marche arrière.

N'oubliez pas que la direction de conduite avec une conduite vers l'arrière est à l'opposé de la marche avant, et que votre scooter va tourner directement dans la direction requise.

2.7.6 Côtes

⚠ **AVERTISSEMENT : Contrôlez votre scooter - Habituez-vous au comportement de conduite de votre scooter.**

⚠ **AVERTISSEMENT : Contrôlez votre scooter - Ne mettez jamais votre scooter en position neutre sur des côtes.**

⚠ **AVERTISSEMENT : Contrôlez votre vitesse - Utilisez toujours la vitesse la plus faible possible lorsque vous conduisez dans des descentes.**

⚠ **AVERTISSEMENT : Risque de basculement - Ne dépassez pas l'angle d'inclinaison maximum de la stabilité statique vers le haut (voir le paragraphe « Spécifications techniques »).**

⚠ **AVERTISSEMENT : Dans des côtes, ne faites pas marche arrière.**

Conduisez toujours tout droit sur une côte et éviter que les roues ne se détachent du sol (monter sur des rampes, des montées, etc.) parce que le fauteuil électrique peut basculer. Penchez-vous toujours vers l'avant lorsque vous gravissez une forte pente. Votre scooter est actionné par l'intermédiaire d'un différentiel. Les deux roues doivent par conséquent rester en contact avec le sol à tout moment. Si l'une des roues ne devait plus être en contact avec le sol, un élément de sécurité va arrêter la transmission de l'énergie en direction des roues, ce qui va arrêter le scooter.

Si vous vous arrêtez dans une pente en lâchant l'accélérateur, le frein moteur va empêcher votre scooter de rouler en marche arrière. Dès que l'accélérateur revient en position zéro, le frein moteur est activé.

Pour reprendre votre conduite vers le sommet, appuyez sur la pédale d'accélérateur entièrement pour assurer la libération d'une quantité suffisante de puissance. Cela va permettre à votre scooter de monter lentement la pente.

Si votre fauteuil roulant n'est pas en mesure d'avancer, augmentez le contrôle de la vitesse et réessayez. Lorsque la vitesse n'est pas suffisamment élevée pour monter la côte, vous tournez le régulateur de vitesse plus haut et vous essayez à nouveau.

Lorsque vous gravissez une pente, le témoin indicateur de batterie peut monter et descendre. C'est un phénomène normal qui ne doit pas vous inquiéter.

2.7.7 Descentes

⚠ **AVERTISSEMENT : Contrôlez votre scooter - Habituez-vous au comportement de conduite de votre scooter.**

⚠ **AVERTISSEMENT : Contrôlez votre scooter - Ne mettez jamais votre scooter en position neutre sur des côtes.**

⚠ **AVERTISSEMENT : Contrôlez votre vitesse - Déplacez-vous sur les pentes aussi lentement que possible.**

⚠ **AVERTISSEMENT : Risque de basculement - Evitez les virages raides.**

⚠ **AVERTISSEMENT : Risque de basculement - Ne dépassez pas le degré maximal de stabilité statique pour les pentes en descendant (voir le paragraphe « Spécifications technique »).**

Prenez une descente toujours tout droit. Autrement, les roues peuvent se détacher du sol (risque de basculement). Si l'une des roues arrière n'est pas en contact avec le sol, la transmission de l'énergie sera arrêtée et le scooter va s'arrêter.

Le poids du scooter va augmenter votre vitesse de descente. Tournez le contrôle de vitesse vers le bas et ajustez votre vitesse en fonction des conditions.

Évitez les virages raides dans des descentes. Le poids de votre scooter peut faire en sorte que votre scooter se soulève d'un côté ou tombe même dans les virages.

2.8 Conduire le scooter sur des rampes

⚠ **AVERTISSEMENT : Risque de blessures - Ne dépassez pas la charge maximale des rampes.**

⚠ **AVERTISSEMENT : Risque de blessures - Choisissez les rampes appropriées afin de ne pas provoquer des blessures ou des dommages.**

⚠ **AVERTISSEMENT : Risque de blessure - Remarquez que le poids considérable du scooter électrique génère d'importantes forces inversées lorsqu'un assistant pousse le scooter sur les rampes.**

⚠ **AVERTISSEMENT : Risque de blessures - Assurez-vous que la hauteur des roues est suffisante pour franchir la hauteur libre des rampes. Le châssis du scooter ne peut pas toucher les rampes.**

Lorsque vous désirez utiliser des rampes pour passer des obstacles, vous devez tenir compte de ce qui suit :

1. Demandez la charge maximale des rampes au fabricant.
2. Passez sur les rampes avec la vitesse la plus faible possible.
3. Voir les instructions dans le chapitre « Votre premier voyage ».

2.9 Conduire le scooter sur des marches

Il est possible de conduire avec votre scooter sur des marches de 100 mm. Veuillez commencer à partir de 500 mm pour monter les marches.

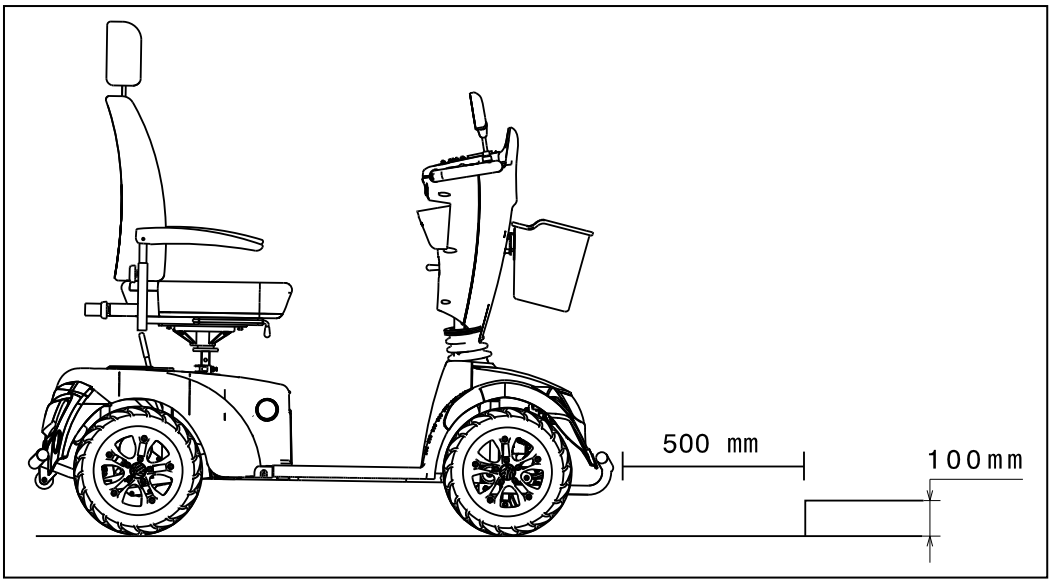

2.10 Télécommande

2.10.1 Commande sans écran LCD:

- Placez le contacteur sur « ON », merci d'attendre un minimum de 3 secondes avant d'action le levier de vitesse. Sinon, vous entendrez un bip d'alarme.
- Maintenant, l'indicateur du niveau de la batterie ① va s'allumer et montre le niveau actuel de vos batteries.
- Maintenant, tournez le commutateur de vitesse (⑦) vers la vitesse de conduite désirée.
- Poussez le levier de conduite avec vos doigts vers les barres de direction (levier droit pour un mouvement vers l'avant, levier gauche pour un mouvement vers l'arrière).
- Pour faire retentir le klaxon, appuyez sur la touche du klaxon ③.
- Pour allumer les phares avant et arrière, vous devez appuyer sur le touche ②.
- Pour activer les clignotants d'urgence, appuyez sur le bouton ⑤.
- Pour allumer les clignoteurs, vous devez appuyer sur le bouton souhaité ④ et ⑥ (gauche = clignoteur gauche, droite = clignoteur droit).
- Pour arrêter le scooter, lâchez le levier de vitesse en dessous du contrôle de l'opérateur.

1 = Indicateur du niveau de la batterie
2 = Phare avant
3 = Klaxon
4 = Indicateur (gauche)
5 = Feux de détresse
6 = Indicateur (droit)
7 = Commutateur de vitesse
7a = Contrôle de la vitesse (lent)
7b = Contrôle de la vitesse (rapide)

Vermeiren est responsable des modifications du logiciel. Pour des adaptations du logiciel, contactez Vermeiren.

2.10.2 Commande avec écran LCD:

- Placez le contacteur sur « ON », merci d'attendre un minimum de 3 secondes avant d'action le levier de vitesse. Sinon, vous entendrez un bip d'alarme.
- Maintenant, l'indicateur du niveau de la batterie ⑬ va s'allumer et montre le niveau actuel de vos batteries.
- Maintenant, tournez le contrôle de la vitesse (⑤, ⑥, ⑦) vers la vitesse de conduite désirée.
- Poussez le levier de vitesse avec vos pouces vers l'avant (levier de droite pour un mouvement vers l'avant, levier de gauche pour un mouvement vers l'arrière).
- Pour faire retentir le klaxon, appuyez sur la touche du klaxon ⑨.
- Pour allumer les phares avant et arrière, vous devez appuyer sur le touche ⑧.
- Pour allumer les clignotants d'urgence, appuyez sur le bouton ⑪.
- Pour allumer les clignoteurs, vous devez appuyer sur le bouton souhaité ⑩ et ⑫ (gauche = clignoteur gauche, droite = clignoteur droit).
- Pour arrêter le scooter, lâchez le levier de vitesse en dessous du contrôle de l'opérateur.

1 = Indicateur d'erreur
2 = Touche MODE
3 = Commutateur vers l'avant et vers l'arrière (appuyez pendant 3 secondes)
4 = Touche SET
5 = Contrôle de la vitesse (lent)
6 = Commutateur de vitesse
7 = Contrôle de la vitesse (rapide)
8 = Phare avant
9 = Klaxon
10 = Indicateur (gauche)
11 = Feux de détresse
12 = Indicateur (droit)
13 = Indicateur du niveau de la batterie

Vermeiren est responsable des modifications du logiciel. Pour des adaptations du logiciel, contactez Vermeiren.

2.11 Neutre

⚠ **AVERTISSEMENT : Contrôlez votre scooter - Ne mettez jamais votre scooter en position neutre lorsque vous conduisez.**

⚠ **AVERTISSEMENT : Contrôlez votre scooter - Ne mettez jamais votre scooter en position neutre sur des pentes. Il peut continuer à rouler accidentellement.**

⚠ **AVERTISSEMENT : Risque de blessures - Ne soulevez jamais la commande électronique avant d'arrêter le moteur/les vitesses pour empêcher le moteur de surchauffer.**

Le scooter est équipé d'un élément de roue libre qui est accessible et qui peut être utilisé par l'assistant ou l'utilisateur lorsqu'il n'est pas assis sur le scooter. Vous pouvez uniquement utiliser le scooter en position neutre pour transporter le scooter ou pour le déplacer en dehors d'une zone dangereuse.
Mettez le scooter en position neutre avec le levier d'arrêt du moteur ① à l'arrière du scooter.

- Conduite
  1. Actionnez le levier d'arrêt du moteur ① en rouler. Cela va à nouveau verrouiller le moteur et les vitesses.
  2. Activez le commutateur ON/OFF, et mettez-le sur ON.
  3. La conduite contrôlée de manière électronique est maintenant possible.

- Neutre
  1. Désactivez le commutateur ON/OFF, et mettez-le sur OFF.
  2. Mettez le levier d'arrêt du moteur ① en position neutre (voir l'étiquette). Cela sépare le moteur des vitesses.
  3. Le scooter peut être poussé sans commande électronique.

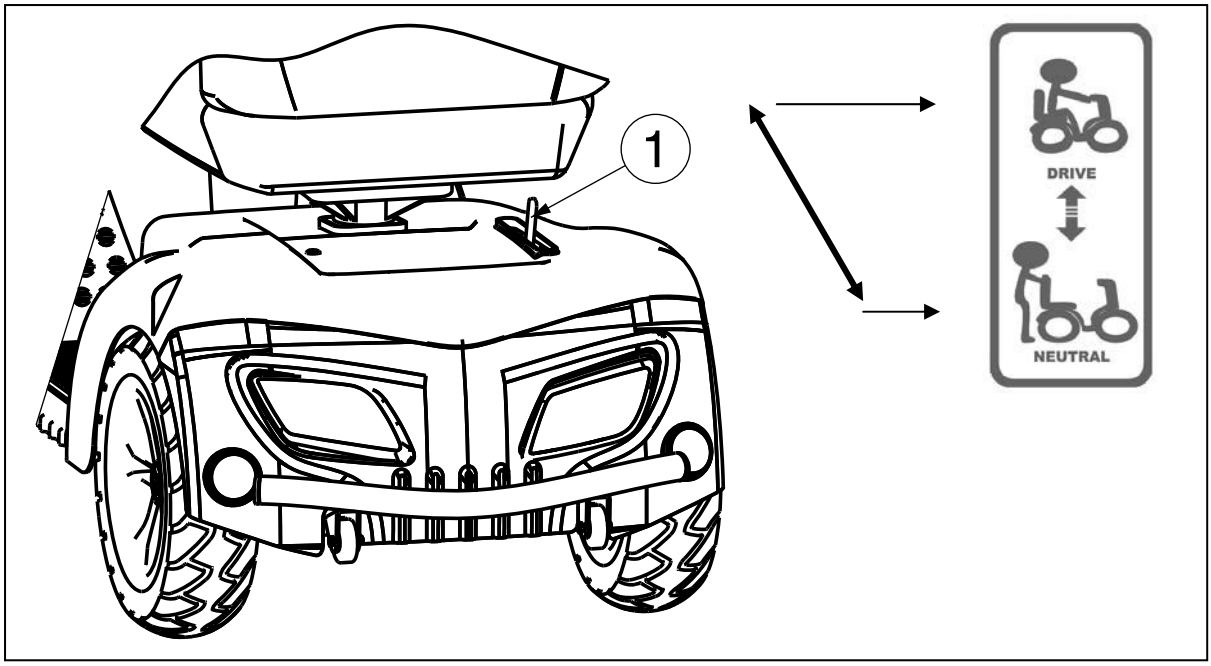

2.12 Transport en voiture

⚠ **DANGER : Risque de blessure - Le scooter ne convient pas pour une utilisation comme siège dans un véhicule motorisé.**

⚠ **AVERTISSEMENT : Risque de blessure - Enlevez toutes les parties mobiles avant le transport.**

⚠ **AVERTISSEMENT : Risque de blessures - Aucune personne ou aucun objet ne peut se trouver en dessous du scooter, sur la palette ou sur le siège pendant le transport.**

⚠ **AVERTISSEMENT : Risque de blessure – Vérifiez que le scooter est bien fixé. Vous éviterez ainsi des blessures des passagers en cas de collision ou de freinage brutal.**

⚠ **AVERTISSEMENT : Risque de pincement - N'insérez pas vos doigts entre les composants du scooter.**

La meilleure manière de transporter votre scooter dans la voiture est de conduire le scooter dans la voiture en utilisant des rampes.
Lorsque vous n'avez aucune expérience pour conduire le scooter en utilisant des rampes, vous pouvez également mettre le scooter au mode neutre et pousser le scooter dans la voiture en utilisant des rampes.

Lorsque le scooter ne s'adapte pas dans la voiture, il est également possible de transporter le scooter en respectant les étapes suivantes :
1. Enlever toutes les parties mobiles avant le transport (sièges, etc.)
2. Stockez ces parties amovibles en toute sécurité.
3. Si possible, enlevez les batteries/le boîtier des batteries pour gagner du poids. (Étant donné que les batteries avec du gel sont des systèmes de batteries fermés, il n'y aura aucun problème de les enlever à des fins de transport).

4. Pliez l'unité de commande vers le bas avec l'ajustement d'angle.
5. Placez le scooter dans la voiture avec deux ou trois personnes. Le poids du cadre et de la colonne de direction s'élève à 124,2 kg (avec les batteries) ou 77,2 kg (sans les batteries). C'est un poids très lourd.)
6. Attachez le châssis du scooter d'une manière sécurisée au véhicule.

2.13 Coupure automatique de l'alimentation électrique

Afin d'éviter que votre batterie ne tombe accidentellement à plat, votre scooter est équipé d'un dispositif de coupure automatique de l'alimentation électrique. Si votre scooter est sous tension, l'alimentation électrique sera coupée automatiquement après une période de dix minutes d'inactivité. Dans un cas de ce genre, coupez tout simplement l'alimentation de votre scooter, remettez-le sous tension et il sera de nouveau prêt pour une nouvelle utilisation.

2.14 Chargement des batteries

⚠ **AVERTISSEMENT : Risque de blessure - Enlevez la clé avant de commencer le chargement.**

⚠ **AVERTISSEMENT : Risque d'incendie - Tenir éloignés les objets inflammables pendant le chargement pour éviter les risques d'incendie des batteries.**

⚠ **AVERTISSEMENT : Risque de choc électrique - Ne jamais brancher ou débrancher la fiche ou le câble d'alimentation pendant le chargement en ayant les mains humides.**

Chargez à fond votre nouvelle batterie avant de l'utiliser pour la première fois.

La diode lumineuse (LED) dans l'unité de commande indique la capacité restante de vos batteries. Vérifiez le fusible si le chargeur de batterie est allumé et qu'aucune diode n'est allumée. Si la diode rouge ne s'allume pas, cela veut dire que le chargeur est défectueux. Consultez votre revendeur spécialisé.

Rechargez les batteries quotidiennement et dans un endroit bien ventilé, pas exposées directement à la lumière du soleil. N'effectuez pas de chargement dans un environnement humide, lorsqu'il pleut ou dans la rosée du matin. Si vous ne le faites pas et que vous continuez à conduire, le rendement de votre scooter va diminuer d'une manière très significative (pentes, virages, phares pratiquement éteints). Si vous ignorez également ces signaux, votre scooter va s'arrêter. Vous devez recharger immédiatement votre scooter avec le chargeur de batterie qui l'accompagne. Veillez à chaque fois à recharger la batterie à fond.
Après avoir chargé ou installé une nouvelle batterie, faites rouler le véhicule pendant 2 ou 3 minutes pour vous assurer que la charge de la batterie est suffisante.
La capacité de la batterie va varier en fonction de la façon dont vous conduisez votre scooter (démarrages répétés, arrêt, pente, terrain rugueux) et va consommer l'énergie plus rapidement. En hiver, la batterie peut répondre plus lentement et son autonomie peut être réduite.
Veuillez également respecter les instructions de fonctionnement qui l'accompagnent.

Primaire	230V ~ / 50-60 Hz / 750 W max.
Secondaire	24 V ⎓ / 8A max.
Capacité maximale de la batterie	Voir tableau 1
Chargement	Capacité de chargement à 80 % dans les 8 heures

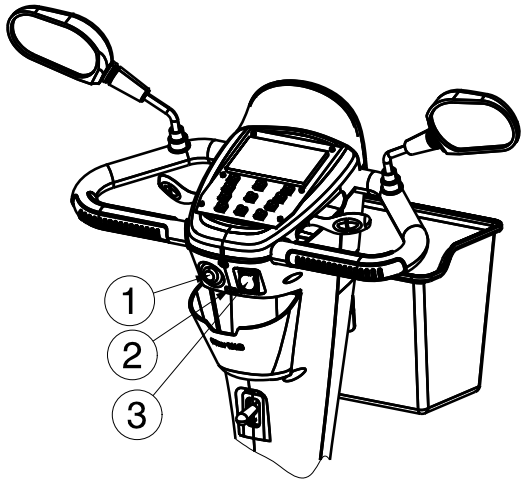

1 = Clé
2 = Connexion USB (uniquement en combinaison avec un écran LCD)
3 = Raccordement du chargeur de batterie

1. Tournez la clé ① sur OFF et enlevez-la.
2. Ouvrez la coiffe de protection du boîtier de chargement.
3. Insérez la fiche du chargeur dans la prise de chargement du scooter ③.
4. Insérez l'affiche principale du chargeur dans la prise. Mettez le chargeur sur ON (quelques modèles n'ont pas de commutateur ON/OFF; avec celui-ci, le chargeur commence à fonctionner automatiquement lorsque vous insérez le câble principal).
5. Le chargeur commence maintenant à charger et les diodes (rouge et orange) vont s'allumer, ce qui indique que le chargement est en cours. Pendant le chargement de votre scooter, il n'est pas possible de le faire fonctionner, de conduire votre scooter, parce que la fonction immuable va être activée.
6. Lorsque le processus de chargement est terminé, la diode (orange) s'affiche en vert, ce qui indique que le chargement est complet. La durée de chargement est d'environ 6 heures. Une charge de 10 heures est recommandée pour que des performances optimales puissent être garanties. Nous recommandons toutefois de charger vos batteries pendant plus de 24 heures consécutives.
7. Éteignez d'abord le chargeur (s'il n'y a pas de commutateur ON/OFF, enlevez la prise principale).
8. Enlevez le chargeur de la prise de courant.
9. Enlevez la prise du chargeur du boîtier de chargement du scooter. Votre scooter peut à nouveau être utilisé.

- Chargez les batteries de votre scooter strictement en conformité avec la description ci-dessus. Si vous chargez les batteries trop tôt, elles vont graduellement perdre de leur capacité, ce qui va réduire le temps de conduite de votre scooter.
- Le fabricant n'est pas responsable des dégâts en conséquence d'un mauvais chargement.
- Utilisez uniquement des batteries originales. Nous n'acceptons pas la moindre responsabilité pour les dommages causés en utilisant des batteries que nous n'avons pas fournies.
- N'exposez pas les batteries à des températures inférieures à -10° Celsius ou supérieures à 50° Celsius.
- Si les batteries sont ouvertes, le fabricant décline toute responsabilité et toute réclamation.
- Après le chargement, ne laissez pas la prise du chargeur branchée sur le scooter car cela consomme de l'énergie et réduira temporairement l'autonomie.

Si vous décidez de ne pas utiliser votre scooter pendant une période prolongée, vous devez néanmoins la recharger régulièrement pour qu'elle continue à fonctionner correctement et qu'elle soit prête pour une utilisation immédiate.

- Si les batteries ne sont pas utilisées pendant une période prolongée, elles vont se décharger progressivement (déchargement en profondeur). Il devient alors impossible de la recharger avec le chargeur de batterie. Lorsque les batteries ne sont pas utilisées, elles doivent être rechargées au moins toutes les 4 ou 8 semaines (en fonction de l'indicateur de chargement).
- Veuillez noter que si vous rechargez les batteries trop fréquemment, elles vont finalement perdre de leur capacité d'une manière irrémédiable.
- Utilisez uniquement le chargeur de batterie fourni et aucun autre équipement de chargement.
- Le fabricant n'est pas responsable des dégâts en conséquence d'un mauvais chargement.

- Dans tous les cas, le cycle de chargement ne peut pas être interrompu. Le chargeur de batterie dispose d'un indicateur qui vous montre lorsque le cycle de chargement est terminé.
- Ne chargez pas un autre équipement électrique avec la batterie de votre scooter ou le chargeur de batterie.

3 Installation et réglage

Les instructions de ce chapitre sont destinées à l'utilisateur et au vendeur spécialisé.

Pour trouver un service d'entretien ou un revendeur spécialisé près de chez vous, contactez l'établissement Vermeiren le plus proche. Vous trouverez une liste des établissements sur la dernière page.

⚠ **AVERTISSEMENT : Risque de réglages dangereux - N'utilisez que les réglages décrits dans ce manuel.**

⚠ **AVERTISSEMENT : Risque de basculement - Les ajustements qui peuvent être variables peuvent toujours modifier la stabilité de votre scooter (basculer vers l'arrière ou sur le côté).**

3.1 Outils

Les outils suivants sont requis pour le montage du scooter.

- Clé plate / clé à douille n°. 13
- Jeu de clés Allen de 5

3.2 Mode de livraison

Le scooter sera délivré comme suit :

- Cadre avec accoudoir, colonne de direction, roues avant et arrière
- Palette
- Siège + Dossier
- Batteries, moteurs (2x)
- Panier
- Rétroviseurs arrière (2x)
- Frein manuel
- Accessoires
- Mode d’emploi

3.3 Adaptation de la colonne de direction

La colonne de direction peut être réglée dans différentes positions (par étape) en fonction du conducteur.

⚠ **AVERTISSEMENT : Risque de blessures - N'ajustez jamais l'angle pendant que vous conduisez.**

⚠ **AVERTISSEMENT : Risque de blessure - Éteignez le scooter avant d'ajuster l'angle de la colonne de direction.**

⚠ **AVERTISSEMENT : Risque de blessures - Ne vous appuyez pas de tout votre poids sur la colonne de direction.**

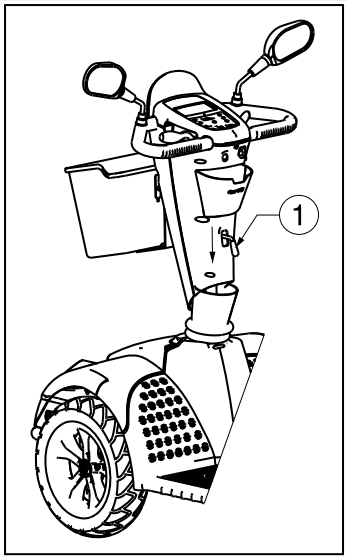

1. Poussez le levier ① vers le bas.
2. Ajustez la colonne de direction dans la position souhaitée.
3. Relâchez le levier ①.

3.4 Ajustement du siège

⚠ **AVERTISSEMENT : Risque de blessures - Ne faites jamais d'ajustements pendant que vous conduisez.**

⚠ **AVERTISSEMENT : Risque de blessures - Assurez-vous que le siège est verrouillé d'une manière sécurisée.**

Enlevez le siège (fig. A)
1. Tirez le levier du siège ① vers le haut.
2. Tournez légèrement le siège ② et soulevez-le long de la barre pour le réglage en hauteur ⑤.
3. Lâchez le levier du siège ①.

Verrouillez le siège en place (fig. A)
1. Tirez le levier du siège ① vers le haut.
2. Placez le siège ② sur la barre d'ajustement ⑤ en même temps que vous appuyez sur le levier de réglage ① .
3. Lâchez le levier du siège ①.
4. Vérifiez que l'assise est sécurisée et fermement en place.

Siège pivotant (fig. A)
1. Tirez le levier du siège ① vers le haut.
2. Tournez le siège ② dans la position désirée.
3. Lâchez le levier du siège ①, et le siège va toujours s'arrêter après 20°.
4. Vérifiez que l'assise est sécurisée et fermement en place.

Réglage en profondeur (fig. A)
1. Tirez le levier pour la profondeur du siège ③ vers le haut.
2. Déplacez le siège ② vers l'avant ou vers l'arrière sur les conduites de la profondeur du siège ④.
3. Pour verrouiller le siège en place, lâchez le levier ③ lorsque le siège ② a atteint la position désirée.
4. Faites pivoter le siège un petit peu jusqu'à ce qu'il se verrouille en position.
5. Vérifiez que le siège est verrouillé d'une manière sécurisée.

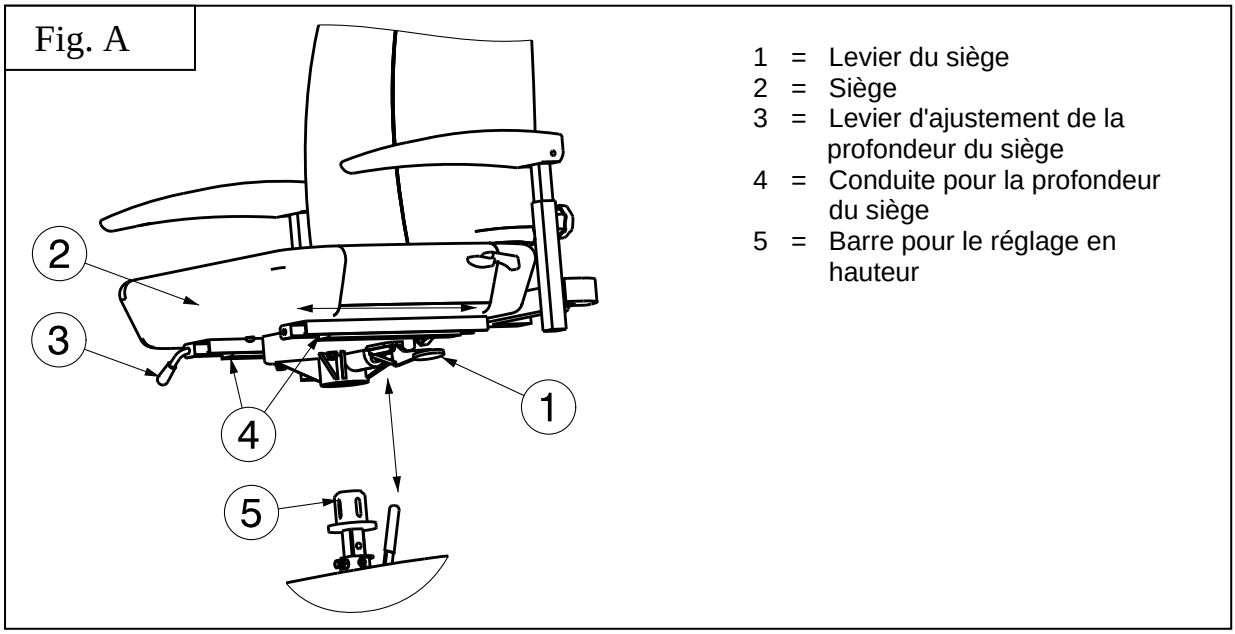

Réglage de la hauteur du siège (Fig. B)
Le siège peut être placé dans 4 hauteurs d'assise différentes (étapes : 25 mm).

1. Retirez le siège ③.
2. Détachez un peu ① la vis.
3. Enlevez les goupilles d'arrêt ②.
4. Glissez la barre pour le réglage en hauteur ⑤vers le haut / bas dans le support ④, et placez à la hauteur d'assise confortable.
5. Remontez les goupilles d'arrêt ②.
6. Montez le siège ③.
7. Fixez la vis ① et contrôlez que le jeu du siège à diminué.
8. Vérifiez que le siège est verrouillé d'une manière sécurisée.

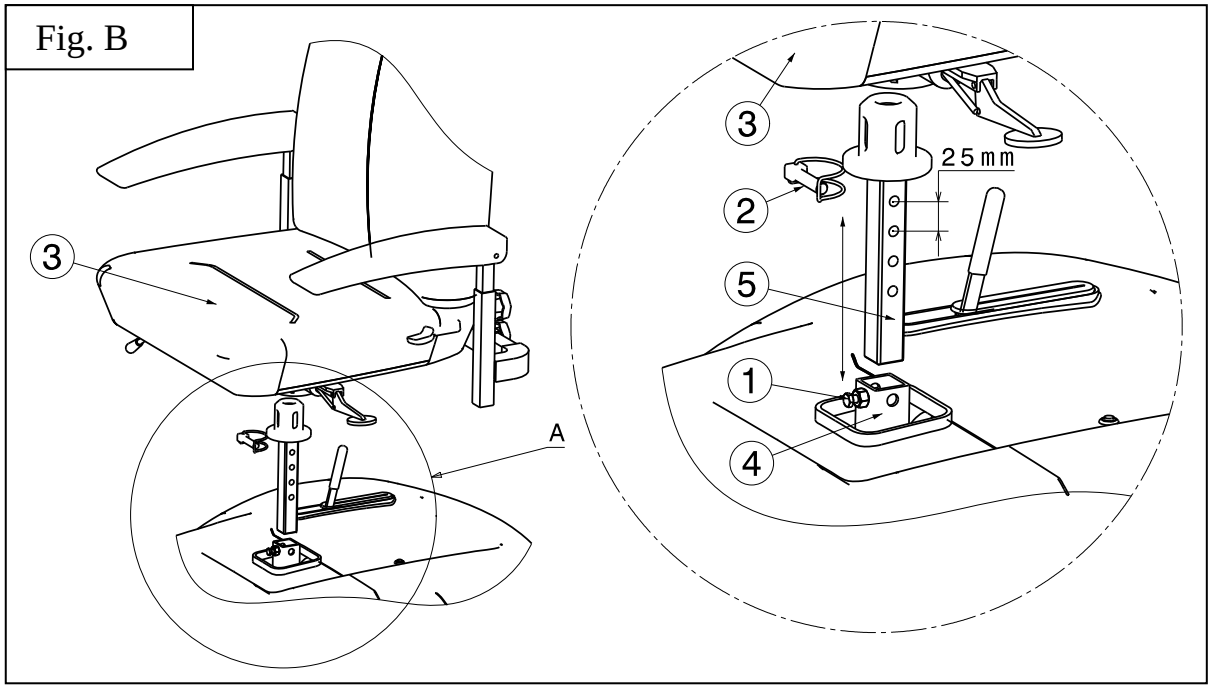

3.5 Réglage du dossier

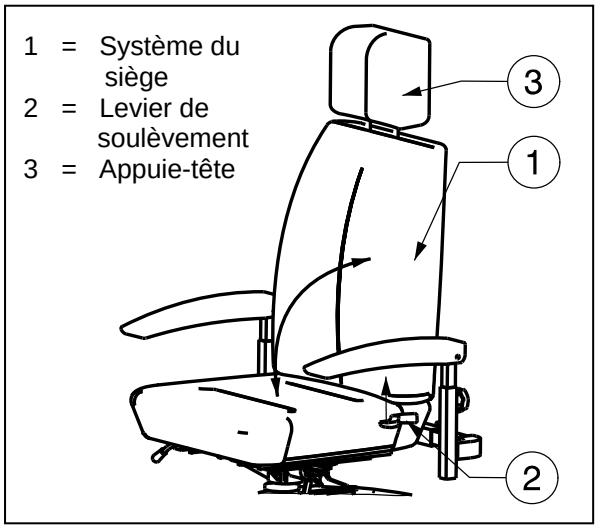

⚠ **AVERTISSEMENT : Risque de blessures - Ne faites jamais d'ajustements pendant que vous conduisez.**

Un levier de basculement ② a été ajouté sur le côté du dossier (transition vers le garnissage du siège). Appuyez ce levier vers le dessus pour relâcher le dossier et le plier vers l'avant, ou pour ajuster l'angle du dossier.

Appui-tête

1. Appuyez doucement sur la broche de verrouillage ① en direction de l'appui-tête.
2. Déplacez l'appui-tête vers la hauteur désirée.
3. Maintenant, relâchez à nouveau la broche de verrouillage ①.
4. L'appui-tête se verrouille d'une manière audible en place.

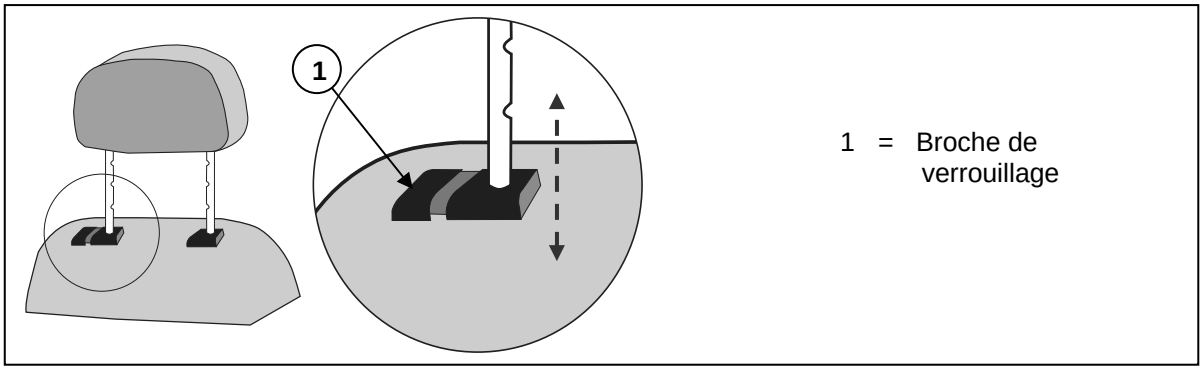

3.6 Réglage des rétroviseurs

Il est possible de régler les rétroviseurs :

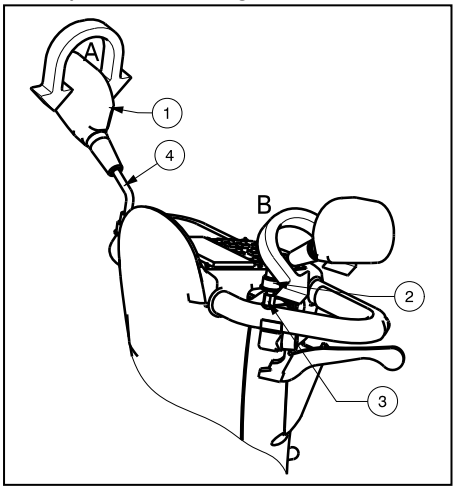

Réglage 1 (flèche A) :

1. Saisissez le rétroviseur ①.
2. Tournez le rétroviseur ① dans la position souhaitée.

Ou

Réglage 2 (flèche B) :

1. Déplacez le bouchon ② vers le haut.
2. Détachez la vis ③ du miroir.
3. Saisissez la conduite ④ en douceur.
4. Tournez avec la conduite ④ et mettez les rétroviseurs ① dans la position souhaitée.

3.7 Réglage des accoudoirs

⚠ **ATTENTION : Risque de basculement - Assurez-vous que les accoudoirs sont positionnés de manière symétrique par rapport à l'assise.**

⚠ **ATTENTION : Risque de lésion - Montez toujours la conduite intérieure avec une distance de sécurité de 50 mm dans la conduite extérieure.**

L'accoudoir doit être réglé aussi bien en hauteur qu'en profondeur.

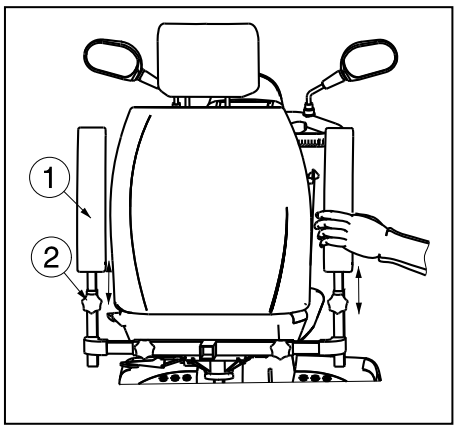

3.7.1 Réglage de la hauteur des accoudoirs

⚠ **ATTENTION : Risque de blessures - Ne placez pas vos doigts, ceintures, bijoux entre le système pour fermer l'accoudoir.**

1. Fermez la manchette ① en le poussant vers l'arrière.
2. Détachez le bouton à croisillon ②.
3. Saisissez la manchette ① comme cela est indiqué dans l'illustration.
4. Déplacez la manchette ① vers le haut ou vers le bas jusqu'à ce que vous ayez atteint la hauteur souhaitée (portée : 120 mm progressivement).
5. Serrez à le bouton croisillon ②manuellement.
6. Vérifiez que l'accoudoir est fixé fermement.

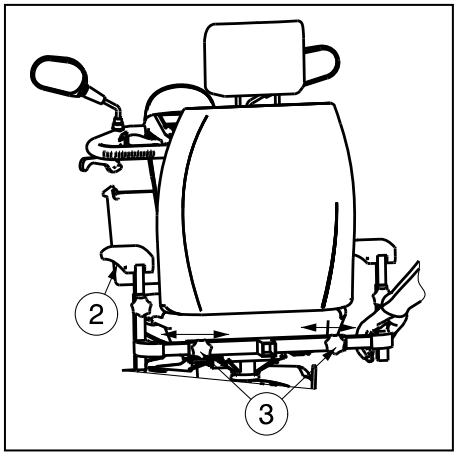

3.7.2 Réglage de la profondeur des accoudoirs

1. Détachez le bouton à croisillon ③, à l'arrière du scooter.
2. Saisissez la conduite intérieure comme cela est indiqué dans l'illustration.
3. Déplacez cette conduite pour placer l'accoudoir ② dans la position souhaitée (portée : 100 mm de chaque côté : progressivement).
4. Serrez à le bouton croisillon ③ manuellement.
5. Vérifiez que l'accoudoir est fixé fermement.

3.8 Changer les pneus

⚠ **ATTENTION : Pour le démontage des jantes, laissez toujours d'abord sortir l'air du pneu !**

⚠ **ATTENTION : Risque de dégâts - Dans le cas d'une mauvaise utilisation, la jante peut être endommagée.**

Avant de monter un nouveau pneu, vous devez tenir compte de ce qui suit :
Contrôlez le lit de la jante et l'intérieur du pneu pour voir s'il y a des objets étrangers et nettoyez-les si nécessaires. Contrôlez l'état du lit de la jante, surtout à proximité de l'ouverture de ventilation. Utilisez uniquement des pièces de rechange originelles. La garantie ne s'applique pas aux dommages qui sont causés par des pièces de rechange qui ne sont pas originelles. Contactez votre revendeur.

Assemblage

⚠ **AVERTISSEMENT : Risque de lésion – Contrôlez que la pression est correcte.**

⚠ **ATTENTION : Risque de lésions – Assurez-vous que lors du montage, il n'y ait pas d'objets ou de membres entre le pneu et le bord de la jante.**

⚠ **AVERTISSEMENT : Risque de lésions – Avant d'utiliser le scooter, vous devez contrôler si toutes les vis des roues sont bien fixées. Les vis de la bride doit être pourvues d'une colle pour vis (par exemple : Loctite). Les colles pour vis tiennent uniquement lorsque tous les filets de vis ne contiennent pas de graisse et de saleté.**

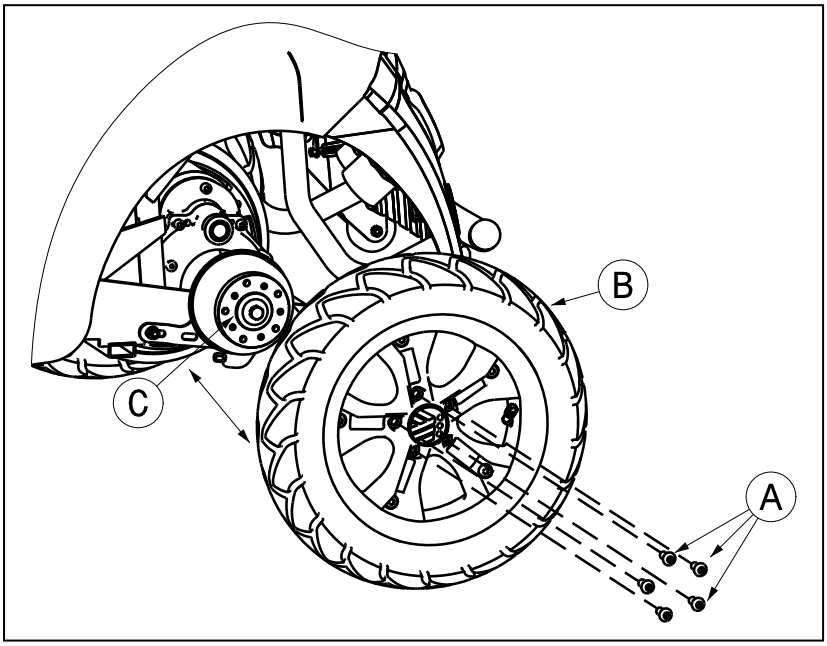

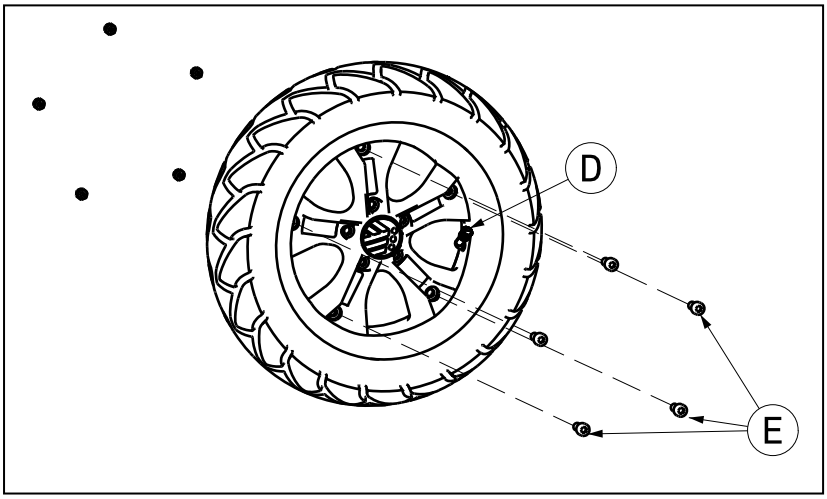

DEMONTAGE

1. Dévissez et enlevez les 5 vis Ⓐ qui fixent la roue Ⓑ au moyeu Ⓒ.
2. Évacuez l'air de la roue en appuyant légèrement sur la valve Ⓓ.
3. Détachez les 5 vis Ⓔ de la jante. Étirez les côtés de la jante.

ASSEMBLAGE

Placez le pneu intérieur légèrement pompé dans le pneu extérieur.

1. Assemblez dans le pneu les deux côtés de la jante et vissez-la à l'aide des 5 vis Ⓔ.
2. Passez la valve Ⓓ au travers de l'ouverture prévue dans la jante.
3. Remontez la roue Ⓑ sur le moyeu Ⓒ et confirmer à l'aide de 5 vis Ⓐ. Mettez la roue à la pression de pneus prévue.

Contrôlez autour et des deux côtés si le pneu intérieur n'est pas coincé entre le bourrelet et la jante. Glissez à nouveau légèrement la valve pour la remettre en place et tirez dessus afin que le pneu soit bien positionné à proximité de la valve.
Pour pomper correctement le pneu, vous pompez d'abord de l'air jusqu'à ce que vous puissiez encore bien appuyer sur le pneu avec le pouce. Lorsque la ligne de contrôle indique des deux côtés du pneu la même distance par rapport au bord de la jante, le pneu est correctement centré. Lorsque ce n'est pas le cas, vous devez laisser à nouveau de l'air et aligner de nouveau le pneu. Pompez maintenant le pneu jusqu'à la pression d'utilisation maximale (attention à la pression de remplissage !) et remettez le capuchon sur la valve.
Un montage correct peut uniquement être garanti dans le magasin spécialisé. En cas de travaux qui ne sont pas réalisés par le commerce spécialisé, la garantie est échue.
Faites toujours attention à la pression de remplissage correcte lorsque vous pompez les pneus. Vous pouvez lire cette valeur sur le pneu.
Pour le pompage, utilisez uniquement des pompes appropriées avec une échelle de lecture en bars. Nous n'accordons pas de garantie sur les pompes qui ne sont pas fournies par le fabricant.

3.9 Fusibles thermiques

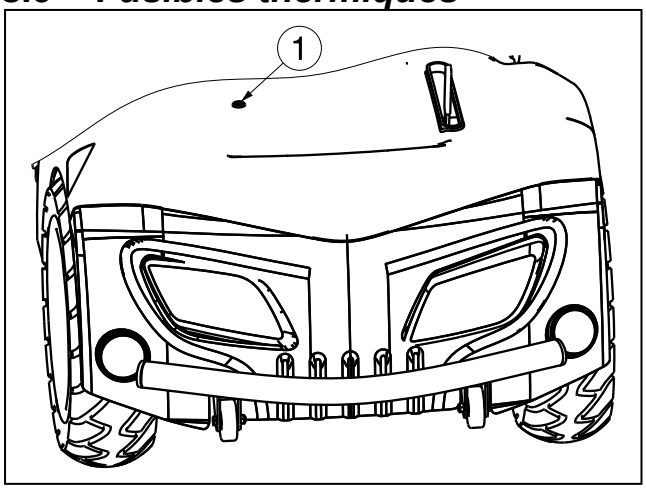

Afin de protéger le moteur contre une surcharge, votre scooter à un mécanisme de sécurité thermique ① à l'arrière de votre scooter. Le fusible thermique va automatiquement arrêter le moteur pour empêcher la surchauffe et donc l'usure rapide ou les pannes. Vous pouvez accéder à l'élément de sécurité thermique par l'intermédiaire d'une fente à l'arrière de la couverture synthétique.

L'équipement de sécurité thermique peut se détacher si vous montez ou descendez des pentes qui dépassent le degré maximal indiqué. Les charges nominales qui dépassent le maximum autorisé peuvent également faire sauter l'équipement. De la même manière, si vous continuez à conduire avec le frein moteur activé, cela peut entraîner une surcharge. Les valeurs maximales qui ne doivent pas être dépassées sont indiquées dans le chapitre sur « Détails techniques » du manuel correspondant.

Afin d'être en mesure d'utiliser à nouveau le scooter, enlevez la surcharge et attendez que le moteur se soit refroidi. Ensuite, appuyez enfoncé prudemment la sécurité. Vous pouvez maintenant réutiliser le système.

3.10 Anti-bascule

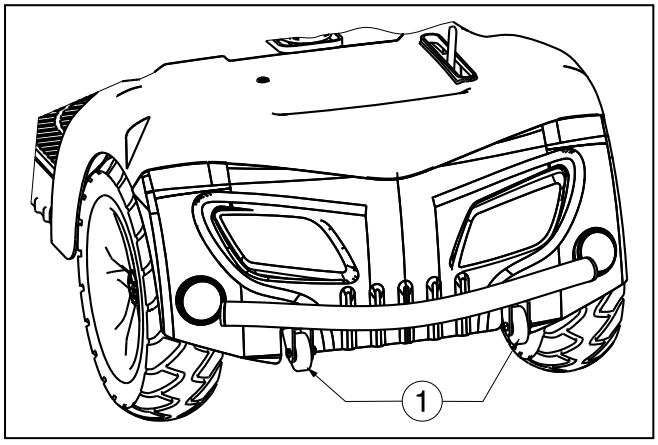

Un anti-bascule ① est fixée à la structure du scooter à l'arrière. Il n'est donc pas possible de l'enlever. L'anti-bascule est là pour votre sécurité. Elle empêche le scooter de basculer vers l'arrière lorsque vous roulez sur de petits obstacles qui ne dépassent pas la hauteur maximale spécifiée.

3.11 Remplacement des batteries

⚠ **ATTENTION : Risque de brûlures - N'entrez pas en contact avec les acides des batteries. Assurez une bonne ventilation du support de batterie.**

Faites remplacer les batteries par un personnel spécialement formé.
Le câblage et le chargeur sont bien situés dans le scooter. N'essayez pas de remettre vous-même en place le câblage. L'installation incorrecte du câblage peut donner lieu à un coincement du câblage entre le boîtier de la batterie, ce qui entraîne un problème au niveau du système électronique de votre scooter.

Assurez-vous que les câbles des batteries sont branchés sur la bonne batterie.

4 Maintenance

Le mode d'emploi des scooters se trouve sur le site Internet de Vermeiren, www.vermeiren.fr.

5 Déclaration de conformité

Le fabricant ou son mandataire :

N.V. VERMEIREN N.V

Adresse :

Vermeirenplein 1/15

2920 Kalmthout

Belgique

déclare sous sa propre responsabilité, que les dispositifs avec marquage CE :

Produit groupe:	Scooters
Produit groupe (GMDN):	Fauteuil roulant, commande tierce personne, entraînement électrique / pilotage manuelle, rétractable (GMDN 40855)
AFMPS (FAGG) numéro d'immatriculation:	BE/CA01/11/2-02965-22-CLI
Marque:	Vermeiren
Type:	Carpo 2, Carpo 2 Eco, Carpo 2 Sport, Carpo 2 XD, Ceres 4 (WTM4B), Ceres 4 Deluxe (ML4SB)

sont classés dans la classe I, suivant l'annexe IX 93/42/CEE, règle 12,

et ont été fabriqués en complète concordance avec les directives sous-mentionnées -y compris les dernières modifications - et avec la loi nationale qui organise ces directives :

Dispositifs médicaux directive 93/42/CEE: 2007

et sont conforme aux normes harmonisées européennes relevantes :

EN 12182: 2012, EN 12184: 2009

INHOUDSOPGAVE

1 Product omschrijving ... 3
1.1 Toepassingsgebied ... 3
1.2 Veiligheidsinstructies ... 4
1.3 Technische specificaties ... 5
1.4 Accessoires ... 6
1.5 Onderdelen ... 7
1.6 Locatie identificatieplaat ... 7
1.7 Verklaring van de symbolen ... 8
2 Gebruik ... 8
2.1 Toelichting op de elektromagnetische compatibiliteit (EMC) ... 8
2.2 Dragen van de scooter ... 9
2.3 Monteren en demonteren van de scooter ... 10
2.4 Bedienen van de remmen ... 11
2.5 In en uit de scooter stappen ... 11
2.6 Correcte positie in de scooter ... 11
2.7 Rijden met de scooter ... 11
2.8 De scooter rijden op oprijplaten. ... 14
2.9 De scooter rijden over hindernissen ... 15
2.10 Besturing ... 15
2.11 Vrijloop ... 17
2.12 Transport in de auto ... 18
2.13 Automatische uitschakeling van de voeding ... 19
2.14 Laden van de batterijen ... 19
3 Montage en instellingen ... 20
3.1 Gereedschap ... 20
3.2 Leveringsomvang ... 21
3.3 Aanpassing van het stuur ... 21
3.4 Aanpassen van de zit ... 21
3.5 Instellen van de rug ... 23
3.6 Verstellen van de achteruitkijkspiegels ... 23
3.7 Afstellen van de armsteunen ... 24
3.8 Banden wisselen ... 25
3.9 Thermische zekeringen ... 26
3.10 Anti-tipping ... 26
3.11 Vervangen van de batterijen ... 27
4 Onderhoud ... 27
5 Verklaring van overeenstemming ... 27
6 Clusteromschrijvingen ... 28

Voorwoord

We willen U in de eerste plaats bedanken voor Uw vertrouwen door te kiezen voor een van onze Scooters.

De verwachte levensduur van Uw Scooter wordt sterk beïnvloed door de verzorging en het onderhoud van de Scooter.

Deze handleiding maakt U vertrouwd met de bediening van Uw Scooter.

Het naleven van de gebruiks- en onderhoudsinstructies vormen een essentieel onderdeel van de garantiebepalingen.

Deze handleiding houdt rekening met de recentste productontwikkelingen. De Firma Vermeiren behoudt zich echter het recht voor om wijzigingen door te voeren zonder verplicht te zijn voordien geleverde modellen aan te passen of te vervangen.

Als U nog vragen hebt, neemt U best contact op met Uw vakhandelaar.

1 Product omschrijving

1.1 Toepassingsgebied

De Scooter is bedoeld om personen op een comfortabele manier te transporteren. De Scooter is ontworpen voor het transport van 1 persoon. Neem geen passagiers op Uw scooter mee (bijvoorbeeld kinderen).

De Scooter is ontworpen om volwassenen te transporteren, geen voorwerpen noch personen jonger dan 16 jaar mogen met deze Scooter worden vervoerd.

De Scooter mag ook niet worden gebruikt door personen die door duidelijke lichamelijke of mentale beperkingen niet in staat zijn de Scooter veilig te gebruiken in het verkeer.

Dergelijke beperkingen kunnen veroorzaakt zijn door:

- Gedeeltelijke verlamming of dwarslaesie
- Verlies van ledematen (arm amputatie)
- Defect of vervorming van de ledematen (wanneer de beweging en evenwichtsfunctie beperkt is)
- Contractuur of schade aan de gewrichten (wanneer de beweging en evenwichtsfunctie beperkt is)
- Evenwichtsstoornissen
- Cachexie (afname van het spierweefsel)
- Dementie
- Trauma’s met invloed op de cerebrale cortex als gevolg van psychische stoornissen
- Visuele beperking

De scooter is geclassificeerd als een klasse B scooter.
De scooter is geschikt om buitenshuis door de gebruiker te gebruiken.

Houd bij de individuele verzorging rekening met:

- grootte en lichaamsgewicht (max. 150 kg)
- fysieke en psychologische gesteldheid
- woonomgeving
- milieu

Uw scooter moet gebruikt worden op vlakke ondergronden waarbij alle vier de wielen de grond raken en waarbij het bodem contact voldoende is voor een gelijkmatige aandrijving van alle wielen.

Extra oefening is nodig voor het rijden op ongelijkmatige ondergrond (kasseien, etc.), hellingen en bochten (zijdelings omvallen), evenals het nemen van hindernissen (bvb. Trottoirranden).

De scooter dient niet als klimtoestel of om hete of zware voorwerpen te transporteren.

Wanneer U de scooter op het trottoir en op voetpaden wilt gebruiken, dient U de geldende wettelijke bepalingen na te leven.

De scooter kan gebruikt worden op wandelpaden, wegen binnen de bebouwde kom. Het rijden op snelwegen en autosnelwegen is in ieder geval verboden met Uw scooter.

Gebruik enkel door Vermeiren goedgekeurde accessoires.

Vermeiren is niet aansprakelijk voor schade door gebrekkig of onvoldoende onderhoud of als gevolg van het niet naleven van instructies van deze handleiding.

Het naleven van de gebruiks- en onderhoudsinstructies zijn een essentieel onderdeel van de garantievoorwaarden, hierdoor adviseren we U de volgende pagina's zorgvuldig te lezen.

Mensen met een visuele beperking kunnen contact opnemen met de vakhandelaar voor de gebruikersinstructies.

1.2 Veiligheidsinstructies

- ⚠ Gebruik enkel door Vermeiren goedgekeurde accessoires.
- ⚠ Schakel de contactsleutel eerst "UIT" voor U in- of uitstapt, Uw scooter demonteert of wil transporteren.
- ⚠ Wanneer de scooter wordt getransporteerd, mogen geen personen worden vervoerd.
- ⚠ Onderzoek het effect van een veranderd zwaartepunt op het gedrag van de scooter (b.v. hellingen, zijdelingse hellingen of hindernissen).
- ⚠ Rijd niet op wegen met veel verkeer, modder, kiezels, hobbelige, smalle, besneeuwde, ijzige of jaagpaden niet bewaakt door een hek of haag.
- ⚠ Blijf uit de buurt van plaatsen waar de wielen kunnen vastlopen.
- ⚠ Let erop dat Uw kleren niet geklemd raken tussen de wielen.
- ⚠ Let er bij het opnemen van voorwerpen (die zich voor, opzij van of achter de scooter bevinden) op dat U niet te ver zijdelings uit de scooter leunt; gevaar voor kantelen.
- ⚠ Zet de scooter nooit in vrijloop op hellingen.
- ⚠ Rijd nooit achterwaarts op een helling.
- ⚠ Verminder Uw snelheid wanneer U een bocht neemt.
- ⚠ Neem de scooter niet mee de roltrap op.
- ⚠ Neem de handgrepen vast met beide handen, tijdens het rijden.
- ⚠ Zet Uw benen/voeten tijdens het rijden enkel op de daarvoor voorziene voetplaat.
- ⚠ Gebruik Uw scooter niet in weersomstandigheden met sneeuw, mist of hevige wind.
- ⚠ Wanneer U de scooter buiten parkeert of stockeert, moet U een afdekkap gebruiken die Uw scooter beschermt tegen vocht.
- ⚠ Bij erg hoge luchtvochtigheid en koude kan het gebeuren dat de scooter minder goed presteert.
- ⚠ Gebruik Uw scooter enkel met de overeenstemmende regels. Vermijd rechtdoor rijden over obstakels (bv. stap, rand van de stoeprand) of naar beneden rijden van hoge richels.
- ⚠ Denk erom dat U op de openbare weg de verkeersregels dient na te leven. Houd ook rekening met andere weggebruikers.
- ⚠ Net zoals voor andere voertuigen geldt dat U de scooter niet mag gebruiken onder invloed van alcohol of geneesmiddelen. Dit geldt ook voor verplaatsingen binnenshuis.
- ⚠ Pas Uw rijstijl bij ritten buiten de woning aan, aan het weer en het verkeer.
- ⚠ Zorg ervoor dat U in het donker goed zichtbaar bent. Draag lichte kleding of kleding met reflectoren en zorg ervoor dat de reflectoren op de Scooter goed zichtbaar zijn en rijd met de verlichting ingeschakeld.
- ⚠ Controleer of de verlichting van Uw scooter niet door vuil of andere voorwerpen is afgedekt.
- ⚠ Gebruik de scooter nooit als een zit in een auto of ander voertuig.
- ⚠ Let erop dat de banden voldoende profieldiepte hebben.
- ⚠ Als Uw scooter is uitgerust met luchtbanden, moet U deze tot de juiste bandendruk oppompen *(de juiste waarden staan vermeld op de banden)* voor optimale besturing en stabiliteit van Uw scooter.
- ⚠ Let erop dat de maximale belasting van de scooter niet wordt overschreden.
- ⚠ Overlaad de boodschappenmand niet. De maximale belasting van het mandje is 5 kg.
- ⚠ Overlaad het opbergbakje niet. De maximale belasting van het opbergbakje is 1 kg.

1.3 Technische specificaties

Onderstaande technische gegevens zijn geldig voor de scooter in standaard instellingen en bij optimale omgevingscondities. Wanneer er andere accessoires worden gebruikt, worden de opgegeven waarden gewijzigd. Bij veranderingen van de buitentemperatuur, luchtvochtigheid, hellingen, dalingen, ondergrond en batterij toestand kunnen de prestatie parameters beperkt zijn.

Merk	**Vermeiren**			
Adres	**Vermeirenplein 1/15, B-2920 Kalmthout**			
Type	**Scooter met achterwiel aandrijving, Klasse B**			
Maximale massa gebruiker	**150 kg**			
Model	**Carpo 2 Eco**	**Carpo 2**	**Carpo 2 Sport**	**Carpo 2 XD**
Beschrijving	**Minimum afmetingen**	**Maximum afmetingen**		
Max. snelheid	10 km/h	15 km/h	18 km/h	13 km/h
Actieradius*	54 km (batterij: 75Ah) 65 km (batterij: 90Ah)	34 km (batterij: 75Ah) 41 km (batterij: 90 Ah)	36 km	41 km
Lengte	1648 mm			
Breedte	660 mm			
Hoogte	1420 mm			
Opgevouwen / gedemonteerde lengte	Niet opvouwbaar			
Breedte dichtgevouwen / gedemonteerd	Niet opvouwbaar			
Opgevouwen / gedemonteerde hoogte	1000 mm (zit verwijderd; stuurkolom naar beneden gevouwen)			
Totaal gewicht	144,6 kg			
Gewicht zwaartste onderdeel (dat kan worden gedemonteerd of verwijderd)	124,2 kg (zonder zit) of 77,2 kg (zonder zit en batterijen)			
Massa van onderdelen die kunnen worden gedemonteerd of verwijderd	**Zit:** 20,4 kg**; Batterijen:** 23,50 kg			
Statische stabiliteit bergaf	9,5°			9,5°
Statische stabiliteit bergop	8,5°			8,5°
Statische stabiliteit zijwaarts	10,5°			10,5°
Dynamische stabiliteit	6°			9°
Maximale veilige helling	6°			9°
Grondspeling	100 mm			
Maximum hoogte hindernis	100 mm			
Zithoek	5°			
Effectieve zitdiepte	480 mm			
Zithoogte aan voorzijde (gemeten vanaf de grond)	490 mm	565 mm		
Zithoogte aan voorzijde (gemeten vanaf de voetplaat)	280 mm	355 mm		
Hoogte voetplaat	210 mm			
Rughoek	35°			
Rughoogte	720 mm			
Afstand tussen armlegger en zit	190 mm			
Afstand voorzijde armsteun	330 mm			

Merk	**Vermeiren**			
Adres	**Vermeirenplein 1/15, B-2920 Kalmthout**			
Type	**Scooter met achterwiel aandrijving, Klasse B**			
Maximale massa gebruiker	**150 kg**			
Model	**Carpo 2 Eco**	**Carpo 2**	**Carpo 2 Sport**	**Carpo 2 XD**
Beschrijving	**Minimum afmetingen**		**Maximum afmetingen**	
Motor	Nom. 450 Watt,	Nom. 600 Watt,	Nom. 750 Watt,	
	elektromagnetische remmen			
Batterijen	75 Ah (90AH)	75 Ah (90AH)	90 Ah	
Controller	70A	120A	140A	
Nominale spanning (batterij)	2 x 12V ⎓			
Beschermingsklasse	IPX4			
Batterijlader	8 Amp (extern)			
USB connectie	Besturing zonder LCD scherm: Nee Besturing met LCD scherm: Ja			
Beveiligingsklasse batterijlader	IPx1			
Isolatieklasse batterijlader	II			
Minimale draaicirkel	2000 mm			
Breedte nodig om te keren	2000 mm			
Diameter achterwielen (aantal)	100 x 65 mm-9 lucht (2)			
Bandendruk, achter (aandrijf)wielen	Max. 1,7 bar			
Diameter stuurwielen (aantal)	100 x 65 mm-9 lucht (2)			
Bandendruk, stuurwielen	Max. 1,7 bar			
Stuur	Hendel voor snelheidsregeling			
Verlichting	Serie			
Richtingsaanwijzer	Serie			
Spiegels	Optioneel			
Opslag en gebruikstemperatuur	+5 °C tot +41 °C			
Werkingstemperatuur van de elektronica	-10°C tot +40°C			
Opslag en gebruiksluchtvochtigheid	30%			
We behouden ons het recht voor om technische wijzigingen te introduceren. Meettolerantie ± 15 mm / 1,5 kg / °. *** De theoretische actieradius zal worden verlaagd als de scooter vaak wordt gebruikt op hellingen, ruw terrein of stoepranden. De maximale rijafstand is gebaseerd op een omgevingstemperatuur van 20°C, een bestuurder van 100 kg en een nieuwe en volledig opgeladen batterij bij een constante rijsnelheid van 10 km/u, 15 km/u, 18 km/u, met 70% batterijspanningontlading.**				

Tabel 1: Technische specificaties

1.4 Accessoires

De volgende accessoires zijn leverbaar voor de scooters Carpo 2:

- Reservewiel (gemonteerd aan de achterzijde van de scooter)
- Achteruitkijkspiegels
- Manuele remmen
- ⚠ **WAARSCHUWING: Risico op letsel - Zorg ervoor dat de krukken goed zijn vastgemaakt en niet op de gebruiker kunnen vallen.**

  Krukkenhouder

1.5 Onderdelen

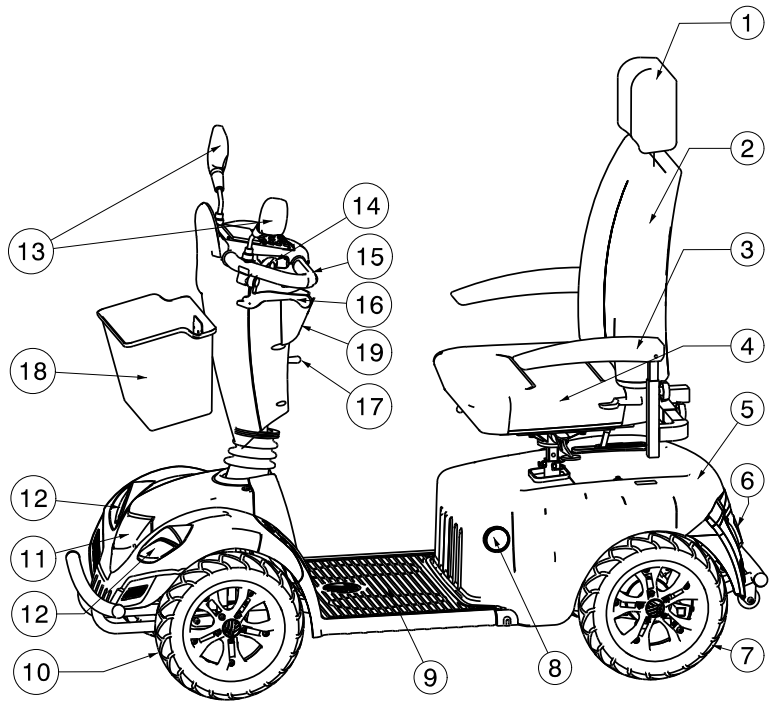

1 = Hoofdsteun
2 = Rug
3 = Armsteun / Armlegger
4 = Zit
5 = Achterframe
6 = Achterlicht
7 = Achterwielen
8 = Zijreflectoren
9 = Voetplaat
10 = Voorwiel
11 = Voorlicht
12 = Richtingaanwijzers vooraan
13 = Achteruit kijkspiegel
14 = Snelheidshendel
15 = Handgrepen
16 = Manuele remmen
17 = Hendel hoekverstelling stuurkolom
18 = Boodschappenmandje
19 = Opbergbakje

1.6 Locatie identificatieplaat

De locatie van de identificatieplaat is aan de achterkant van de scooter juist onder de achterkap.
U kan ook een identificatieplaat onder de batterijbehuizing terug vinden.

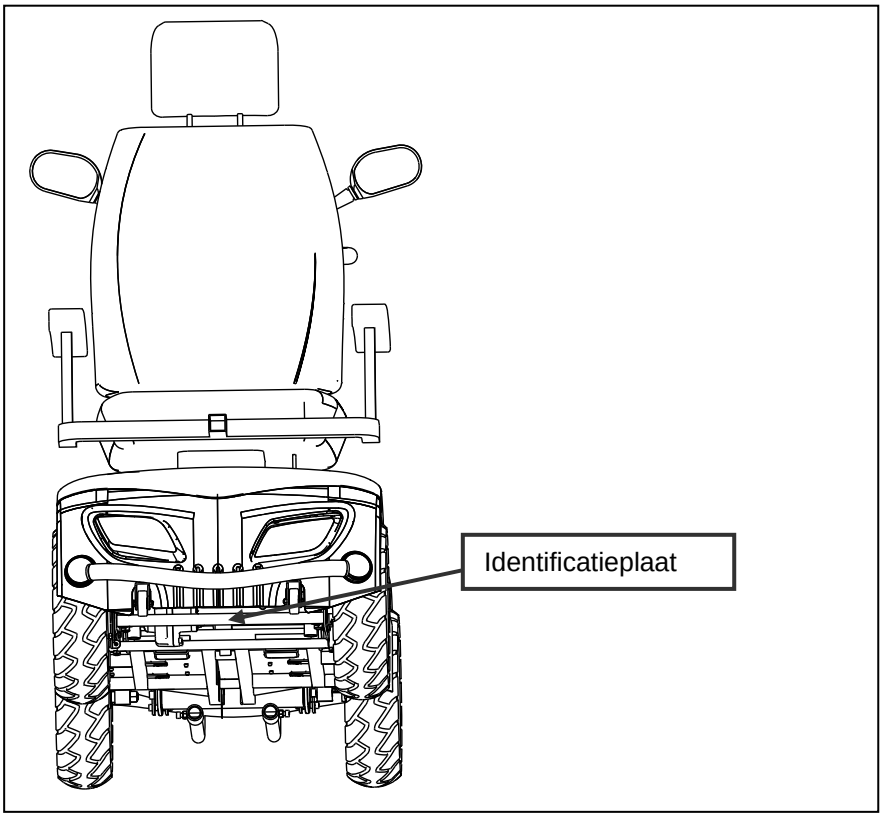

1.7 Verklaring van de symbolen

Maximum gewicht

Gebuik voor buiten

Gebruik voor binnen (Enkel voor batterijlader)

Gescheiden inzameling en recycleren van elektrische en elektronische apparaten (Enkel voor de batterijlader)

Beschermklasse II

Maximale veilige helling

CE conformiteit

Maximale snelheid

Niet bedoeld om te gebruiken als een zit in een voertuig

Type aanduiding

Waarschuwing: Handen / vingers niet knellen

2 Gebruik

Dit hoofdstuk beschrijft het normaal gebruik. **Deze instructies zijn van toepassing voor de gebruiker en de vakhandelaar.**

De scooter wordt gemonteerd en ingesteld door Uw vakhandelaar. De instructies voor de montage en instellingen van de scooter staan in § 3.

2.1 Toelichting op de elektromagnetische compatibiliteit (EMC)

Uw scooter is getest volgens ISO 7176-21.
We willen er Uw aandacht op vestigen dat elektromagnetische storingen (bv. telefooncellen) kunnen worden veroorzaakt en dat de elektronica van de scooter zelf storingen bij andere elektrische apparaten kan veroorzaken.

Om de elektromagnetische storing te verminderen moet U rekening houden met volgende waarschuwingen:

⚠ **WAARSCHUWING: De scooter kan de werking van apparaten in zijn omgeving verstoren die elektromagnetische velden uitzenden.**

⚠ **WAARSCHUWING: De rijeigenschappen van de scooter kunnen worden beïnvloed door elektromagnetische velden (bijv. Elektriciteit generatoren of bronnen met een hoog vermogen).**

⚠ **WAARSCHUWING: Gebruik geen draagbare tv's of radio's in de directe buurt van Uw scooter zolang deze is ingeschakeld.**

⚠ **WAARSCHUWING: Gebruik geen zenders-ontvangers of draagbare telefoons in de directe buurt van Uw scooter zolang deze is ingeschakeld.**

⚠ **WAARSCHUWING: Let in Uw buurt op zendmasten en vermijd het gebruik van de scooter in de omgeving van dergelijke masten.**

⚠ **WAARSCHUWING: Wanneer ongewenste omgevingen of remmanoeuvres optreden, moet U de scooter uitschakelen zodra U dit veilig kan doen.**

Elektromagnetische velden kunnen de werking van de stuurelektronica storen. Mogelijke gevolgen zijn:

- Loszetten van de motorrem
- Oncontroleerbare gedrag van Uw scooter
- Ongewenste stuurbewegingen

Bij erg sterke of voortdurend storende velden kan de elektronica volledig worden verstoord en onherroepelijk worden beschadigd.

Mogelijke storingsbronnen zijn:

- Draagbare zend- en ontvangstinstallaties (zender en ontvanger met vaste antenne, rechtstreeks gemonteerd op de verzendunit)
  - Intercom
  - Telefooncellen of "walkie talkie"
  - Draagbare TV, radio- en navigatiesystemen
  - Andere persoonlijke zendapparatuur

- Mobielen middenbereik zend- en ontvangstinstallaties (e.g. auto antennes, met de antenne buiten het voertuig gemonteerd)
  - Intercom (vast gemonteerd)
  - Handsfree installaties (vast gemonteerd)
  - Radio-, TV- en navigatiesystemen (vast gemonteerd)

- Zend- en ontvangstinstallaties voor lange afstand
  - Radio- en tv-torens
  - Installaties van radiozendamateurs

Andere huishoudelijke apparaten zoals CD speler, laptop, draadloze telefoons, AM / FM radio's, elektrische scheerapparaten en haardrogers, zover we weten, hebben deze geen invloed, als zij perfect functioneren en hun bekabeling in een uitstekende conditie is. Lees ook de handleidingen van de desbetreffende elektrische toestellen om zo een optimaal gebruik van Uw scooter te garanderen.

1. Schakel GEEN persoonlijke handheld communicatieapparaten in, zoals CB-radio's (Citizen Band) of zet geen persoonlijke communicatieapparaten aan, zoals telefooncellen, wanneer de elektrisch aangedreven scooter is ingeschakeld.
2. Houd rekening met de aanwezigheid van zenders, zoals radio- en televisiestations, en probeer uit de buurt van de stations te blijven.
3. Als een ongewenste beweging of rem deblokkering plaats vindt, zet U het voertuig UIT zodra U dit veilig kunt doen.
4. Houd er rekening mee dat het toevoegen van accessoires en onderdelen, of het wijzigen van de elektrische scooter, het voertuig gevoeliger maakt voor EMI (Nota: Er is geen gemakkelijke manier om het effect van de storing op het ganse voertuig te meten.)

De intensiteit van de storende elektromagnetische energie kan in volt per meter (V/m) worden gemeten. Elk voertuig kan tot een bepaalde intensiteit EMI (elektromagnetische interferentie) weerstaan. Dit wordt het 'immuniteitsniveau' genoemd. Hoe hoger het immuniteitsniveau, des te groter de bescherming. Op dit moment wordt met de huidige technologie een immuniteitsniveau van ten minste 20 V/m bereikt, wat voor een nuttige bescherming tegen de meer algemene bronnen van uitgestraalde elektromagnetische storing zou moeten zorgen. Deze elektrische scooter heeft bij levering en zonder verdere wijzigingen een immuniteitsniveau van 20 V/m zonder enige accessoires.

2.2 Dragen van de scooter

Het gewicht van het frame en stuurkolom bedraagt 124,2 kg (met batterijen) of 77,2 kg (zonder batterijen). Dit is zeer zwaar.

De beste manier om de scooter te dragen is gebruik te maken van het vrijloopsysteem van de scooter. Plaats de scooter in vrijloop en rol de scooter naar de gewenste plaats.

Als dit niet mogelijk is kan U de scooter via onderstaande instructies dragen:

1. Schakel de scooter uit.
2. Verwijder de afneembare onderdelen (zit en batterijen).
3. Stockeer de afneembare onderdelen op een veilige plaats.
4. Draag het frame + stuureenheid met 2 of 3 personen naar de gewenste plaats. Til de scooter op aan het chassis, niet aan de schokdempers of de kunststof onderdelen. Enkel aan de vaste onderdelen van het frame.

2.3 Monteren en demonteren van de scooter

⚠ **WAARSCHUWING: Gevaar voor letsel – Zorg ervoor dat alle afneembare onderdelen goed zijn gemonteerd.**

⚠ **WAARSCHUWING: Gevaar voor letsel – Monteren en demonteren moet worden uitgevoerd door gespecialiseerd personeel (bv. vakhandelaar).**

⚠ **WAARSCHUWING: Gevaar voor letsel – Wees voorzichtig dat U zich niet snijdt of bezeert aan de kabels.**

⚠ **WAARSCHUWING: Gevaar voor letsel – Zet de scooter uit alvorens deze te demonteren.**

⚠ **VOORZICHTIG: Gevaar op klemmen - Houd Uw vingers niet tussen de onderdelen van de scooter.**

Voor het demonteren dient U deze instructies te volgen:

- Schakel de scooter uit.
- Verwijder de zit (zie hoofdstuk “Aanpassen van de zit”).
- Neem de kunststof batterij behuizing aan de achterzijde weg.

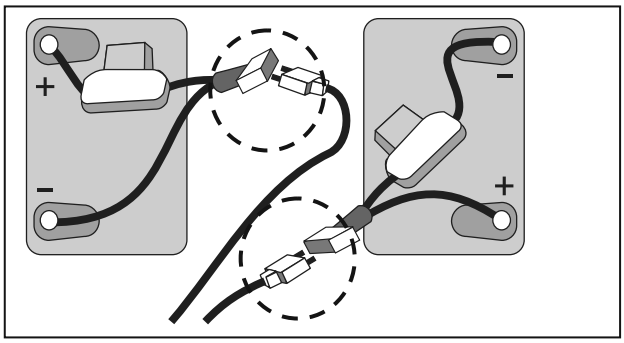

- Maak de velcro banden los die de batterijen op zijn plaats houden.
- Maak alle batterijstekkers (niet de poolaansluitingen) en alle kabelverbindingen los.
- Verwijder de batterijen.
- Vouw de stuurkolom naar beneden.

Voor het monteren dient U deze instructies te volgen:

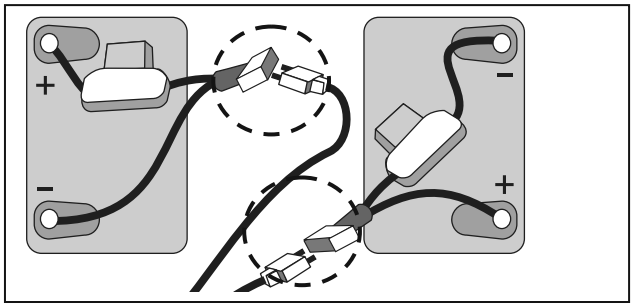

- Zet de stuurkolom naar boven.
- Plaats de batterijen en sluit de batterijstekkers aan (stekkers met dezelfde kleur horen samen).
- Zet de batterijen met de klittenband terug vast zodat de batterijen zelfs tijdens het rijden niet meer kunnen bewegen.
- Monteer de kunststof behuizing aan de achterzijde.
- Monteer de zit (zie hoofdstuk “Aanpassen van de zit”).

2.4 Bedienen van de remmen

Om de elektromagnetische remmen in te schakelen:

1. Laat de snelheids- of gashendel los, de elektromagnetische rem in de motor wordt geactiveerd en de scooter komt tot stilstand.

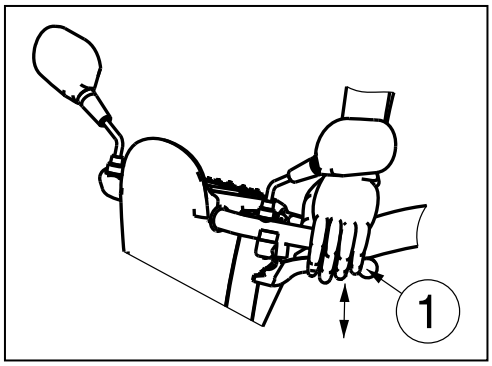

Om de manuele remmen in te schakelen (optioneel):

1. Druk de remhendel ① naar de handgreep.
2. Laat de remhendel ① los.

De spanning van de handmatige rem kan worden aangepast via de remkabel regelaar.

2.5 In en uit de scooter stappen

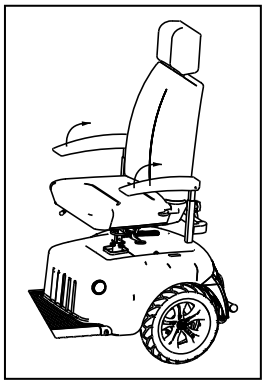

1. Parkeer de scooter zo dicht mogelijk bij de plaats van/naar waar U zich wilt verplaatsen.
2. Controleer dat het bedieningspaneel (scooter) is uitgeschakeld.
3. Zet de armlegger aan de kant waar U de transfer wilt uitvoeren naar boven.
4. Verplaats U van of naar de zit van de scooter.

2.6 Correcte positie in de scooter

Enkele aanbevelingen om comfortabel van Uw scooter gebruik te maken:

1. Plaats Uw zitvlak zo dicht mogelijk bij de rug.
2. Zorg dat Uw bovenbenen horizontaal zijn.

2.7 Rijden met de scooter

⚠ **WAARSCHUWING: Gevaar voor brandwonden– Wees voorzichtig bij het rijden in extreem warme of koude omgevingen (zon, extreme koude, sauna's, enz.) voor een bepaalde tijd en bij het aanraken - de oppervlakken kunnen de omgevingstemperatuur aannemen.**

⚠ **WAARSCHUWING: Risico bij onveilige beperkingen – Gebruik enkel de rijeigenschappen beschreven in deze handleiding.**

2.7.1 Instappen in de scooter

Wanneer U de scooter voor de eerste keer gebruikt, moet U ervoor zorgen dat de scooter op een vlakke ondergrond staat. Alle wielen moeten de grond raken.

1. Voor eerste gebruik, dient U de batterijen volledig te herladen.
2. Zorg ervoor dat de motor is ingeschakeld.
3. Zet het stuur in de meest comfortabele positie voor Uzelf en zorg ervoor dat deze goed is vastgemaakt.
4. Controleer dat de zit is vastgemaakt in de rij positie.
5. Zet U neer op de zit en plaats beide armsteunen naar beneden zodat U Uw armen hierop kan laten rusten.

6. Plaats de sleutel in het contact en draai naar rechts, wacht gedurende 3 seconden alvorens de gashendel in te drukken anders krijg je een alarm "vertraging bescherming". Indien nodig, schakelt U de koplampen aan.
7. Controleer de batterij-indicator om te zien of er voldoende energie voor Uw reis is. Bij niet voldoende capaciteit moet U de batterijen herladen voor vertrek.

Zet nu de snelheidsregelaar van Uw besturing in de laagste stand. Uw scooter is nu klaar voor gebruik. Stel de snelheid pas hoger in wanneer U de scooter goed kunt gebruiken en beheerst.
Voordat U met de scooter in een druk of potentieel gevaarlijk gebied rijdt, maakt U zich vertrouwd met het gebruik van Uw scooter. Oefen in een wijd en open gebied, bijvoorbeeld in een park.

2.7.2 Uitstappen

Voor U uitstapt, moet U de scooter zo parkeren dat alle wielen tegelijk de grond raken.
Vervolgens schakelt U de scooter "UIT" (laadindicator gaat uit) om de display uit te schakelen.

2.7.3 De scooter parkeren

Wanneer Uw scooter uitgeschakeld is, kunnen geen rij-opdrachten meer worden gegeven. De elektromagnetische rem kan pas opnieuw worden uitgezet wanneer Uw scooter wordt ingeschakeld. Parkeer Uw scooter altijd op parkeerplaatsen onder toezicht of op een goed zichtbare plaats.

2.7.4 Uw eerste rit

⚠ **WAARSCHUWING: Houd Uw scooter onder controle – Maak U vertrouwd met de rijeigenschappen van de scooter.**

⚠ **WAARSCHUWING: Houd Uw scooter onder controle – Druk de gashendel niet aan beide kanten te gelijk in. U kan dan mogelijk Uw scooter niet besturen.**

⚠ **WAARSCHUWING: Houd Uw scooter onder controle, risico op letsel - Verander de snelheid niet tijdens het rijden.**

⚠ **WAARSCHUWING: Risico op letsel - Controleer dat er zich geen personen of voorwerpen achter U bevinden tijdens het omkeren van de scooter.**

- Rijden

Nadat U heeft plaatsgenomen in de scooter en deze hebt aangezet zoals hierboven beschreven, neemt U de handgrepen met beide handen vast, duw met Uw duim de gashendel in de gewenste richting:

DUWACTIE MET DE RECHTSE HAND	=	VOORWAARTS RIJDEN
DUWACTIE MET DE LINKSE HAND	=	ACHTERWAARTS RIJDEN

Indien U gedurende 3 seconden op de voorwaarts- / omkeerschakelaar hebt gedrukt, zal de duwactie van de gashendel omgekeerd zijn.

DUWACTIE MET DE RECHTSE HAND	=	ACHTERWAARTS RIJDEN
DUWACTIE MET DE LINKSE HAND	=	VOORWAARTS RIJDEN

Wanneer U de scooter binnen gebruikt, zet U de scooter best niet in de hoogste snelheid.

- Rijden op de stoep

Controleer dat de begrenzingsschakelaar is ingesteld op de traagste instelling bij het gebruik van de scooter op de stoep. De maximale snelheid om op de stoep te rijden hangt af van land tot land. Controleer de verkeersregels van het desbetreffende land.
De begrenzingsschakelaar kan naar de snelste instelling gezet worden voor het gebruik op wegen of private grond.

- Remmen

Om te remmen laat U de snelheids- / gashendel los zodat deze in neutrale stand gaat. Uw scooter remt zacht af en komt tot stilstand. Oefen het rijden en remmen zodat U het rijgedrag van Uw scooter gewoon bent en leert inschatten hoe Uw scooter reageert bij het rijden en remmen.

Schakel Uw scooter niet "UIT" wanneer U rijdt, aangezien dan een noodstop wordt gemaakt, die een ongeluk en letsel tot gevolg kunnen hebben.

- Rijden in hoeken en bochten

⚠ **WAARSCHUWING: Kantelgevaar – Bij het rijden door bochten moet U Uw snelheid duidelijk minderen.**

⚠ **WAARSCHUWING: Kans op klemmen – Houd steeds voldoende zijdelingse afstand tot hoeken en hindernissen.**

⚠ **WAARSCHUWING: Kantelgevaar - Rijd Uw voertuig niet in een S-patroon, of maak geen onregelmatige bochten.**

Om hoeken en bochten te nemen draait U het stuur met beide handen in de gewenste richting. De voorwielen draaien en sturen de scooter onmiddellijk in de nieuwe aangegeven richting. Let er bij bochten en hoeken altijd op dat er voldoende plaats is om de bocht of hoek te nemen. Smalle doorgangen moeten zo worden genomen: rij eerst in een zo groot mogelijke bocht naar de doorgang zodat U de smalle doorgang vrijwel recht kan nemen. Denk erom dat Uw scooter achteraan meestal breder is dan vooraan.

Vermijd het schuin aanzetten van bochten. Door de bocht te “snijden” kunnen de achterwielen een hindernis raken en zo de stabiliteit van de scooter in het gedrang brengen.

2.7.5 Achterwaarts rijden

⚠ **WAARSCHUWING: Houd Uw scooter onder controle – Maak U vertrouwd met de rijeigenschappen van de scooter.**

⚠ **WAARSCHUWING: Houd Uw snelheid onder controle – Gebruik bij het achterwaarts rijden altijd de laagste snelheid.**

⚠ **WAARSCHUWING: Gevaar voor aanrijding – Kijk bij het achterwaarts rijden altijd achterom.**

Achterwaarts (DUWACTIE VAN LINKER HAND) rijden moet U met hoge concentratie doen en steeds zeer goed opletten. De snelheid bij het achterwaarts rijden ligt weliswaar lager dan bij het voorwaarts rijden, toch adviseren wij U om bij het achterwaarts rijden de snelheidsregelaar op minimum te zetten.

Denk erom dat bij het achterwaarts rijden de stuurbewegingen omgekeerd worden uitgevoerd en dat Uw scooter onmiddellijk in de gewenste richting draait.

2.7.6 Hellingen

⚠ **WAARSCHUWING: Houd Uw scooter onder controle – Maak U vertrouwd met de rijeigenschappen van de scooter.**

⚠ **WAARSCHUWING: Houd Uw scooter onder controle – Zet bij hellingen Uw scooter nooit in vrijloop.**

⚠ **WAARSCHUWING: Houd Uw snelheid onder controle – Gebruik altijd de snelst mogelijke snelheid bij het nemen van hellingen.**

⚠ **WAARSCHUWING: Kantelgevaar – Overschrijd de maximum hellingshoek van statische stabiliteit bergop niet (zie paragraaf "Technische specificaties").**

⚠ **WAARSCHUWING: Rijd nooit achterwaarts op een helling.**

Rijd altijd recht op een helling en vermijd dat de wielen loskomen van de grond (oprijden van oprijplaten, opritten, enz.) omdat dan de scooter kan kantelen. Leun altijd voorover wanneer U een steile helling oprijdt. Omdat Uw scooter wordt aangedreven door een differentieel, moeten beide aandrijfwielen steeds in contact blijven met de grond. Wanneer een aandrijfwiel loskomt van de grond, is er om veiligheidsredenen geen krachtoverbrenging en kan de Scooter niet verder rijden.

Wanneer U op een helling stopt omdat U de gashendel loslaat, is Uw scooter beveiligd tegen onverwachts wegrollen. Wanneer de gashendel in neutrale stand staat, wordt de motorrem geactiveerd.

Bij het verder rijden op een helling drukt U de gashendel zo ver mogelijk naar voren, zodat er voldoende energie geleverd wordt om te rijden. Uw scooter zal de helling langzaam oprijden.

Wanneer de snelheid niet hoog genoeg is om de helling te nemen, draait U de snelheidsregelaar hoger en probeert U opnieuw.

Wanneer U op een helling rijdt, gaat de batterij-indicator mogelijk op en neer. Dit is een normaal verschijnsel waarover U zich geen zorgen hoeft te maken.

2.7.7 Dalingen

⚠ **WAARSCHUWING: Houd Uw scooter onder controle – Maak U vertrouwd met de rijeigenschappen van de scooter.**

⚠ **WAARSCHUWING: Houd Uw scooter onder controle – Zet bij dalingen Uw scooter nooit in vrijloop.**

⚠ **WAARSCHUWING: Houd Uw snelheid onder controle – Gebruik altijd de laagst mogelijke snelheid bij het nemen van dalingen.**

⚠ **WAARSCHUWING: Kantelgevaar – Vermijd scherpe bochten.**

⚠ **WAARSCHUWING: Kantelgevaar – Overschrijd de maximum hellingshoek van de statische stabiliteit bergaf niet (zie paragraaf "Technische specificaties").**

Neem een daling altijd recht. Anders kunnen de wielen loskomen van de grond (gevaar voor kantelen). Wanneer één van de achterwielen loskomt, is er geen krachtoverbrenging meer en kan de Scooter niet meer rijden.

Door het eigen gewicht van de scooter ligt de snelheid bij dalingen hoger. Zet de snelheidsregelaar op een lagere snelheid en pas Uw snelheid aan de situatie aan.

Vermijd scherpe bochten bij dalingen. Door het eigen gewicht van de scooter kan deze opzij loskomen van de grond en omvallen.

2.8 De scooter rijden op oprijplaten.

⚠ **WAARSCHUWING: Gevaar voor letsel – Overschrijd de maximale belasting van de oprijplaten niet.**

⚠ **WAARSCHUWING: Gevaar voor letsel – Kies de correcte oprijplaten zodat er geen letsel of schade kan veroorzaakt worden.**

⚠ **WAARSCHUWING: Gevaar voor letsel – Opmerking door het aanzienlijke gewicht van de elektrische scooter worden er grote omgekeerde krachten gegenereerd wanneer een begeleider de scooter over de oprijplaten duwt.**

⚠ **WAARSCHUWING: Zorg ervoor dat de wielhoogte hoog genoeg is om over de vrije hoogte van de oprijplaten te geraken. Het frame van de scooter mag niet tegen de oprijplaten komen.**

Wanneer U voor het nemen van hindernissen oprijplaten wenst te gebruiken, dient U rekening te houden met het volgende:

1. Vraag de maximum belasting van de oprijplaten na bij de fabrikant.
2. Rij de oprijplaten op met de laagst mogelijke snelheid.
3. Zie de instructies in hoofdstuk "Uw eerste rit".

2.9 De scooter rijden over hindernissen

Het is mogelijk om met Uw scooter over hindernissen van 100 mm te rijden. Gelieve te starten van op een afstand van 500 mm om de hindernis te kunnen oprijden.

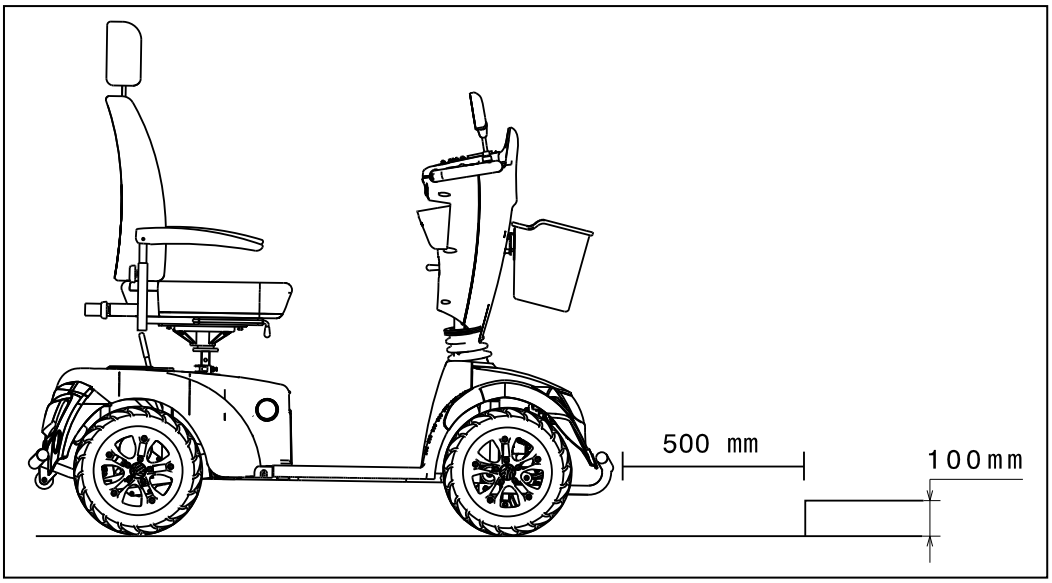

2.10 Besturing

2.10.1 Besturing zonder LCD scherm:

- Zet de AAN/UIT schakelaar op AAN, wacht gedurende 3 seconden alvorens de gashendel in te drukken anders krijg je een alarm "vertraging bescherming".
- Nu licht de batterij-indicator ① op en geeft de huidige lading van de batterijen weer.
- Zet de snelheidsschakelaar ⑦ naar de gewenste rij snelheid.
- Druk de gashendel met Uw vingers naar de handgrepen (rechtse hendel voor voorwaartse beweging, linkse hendel voor achterwaartse beweging).
- Om de claxon te horen, drukt U de claxon toets ③ in.
- Om de voorste en achterste lichten aan te zetten, drukt U op knop ②.
- Om de waarschuwingsknipperlichten aan te zetten, drukt U op knop ⑤.
- Om de richtingaanwijzers aan te zetten, druk op de gewenste knop ④ en ⑥ (links = linkse richtingaanwijzer, rechts = rechtse richtingaanwijzer).
- Om de scooter te stoppen, laat U de gashendel onder het bedieningspaneel los.

1 = Batterij-indicator
2 = Voorlicht
3 = Claxon
4 = Richtingaanwijzer (links)
5 = Waarschuwingsknipperlichten
6 = Richtingaanwijzer (rechts)
7 = Snelheidsschakelaar
7a = Snelheidsregelaar (traag)
7b = Snelheidsregelaar (snel)

Vermeiren is verantwoordelijk voor de aanpassingen in de software. Voor veranderingen in de software contacteer Vermeiren.

2.10.2 Besturing met LCD scherm:

- Zet de AAN/UIT schakelaar op AAN, wacht gedurende 3 seconden alvorens de gashendel in te drukken anders krijg je een alarm "vertraging bescherming".
- Nu licht de batterij-indicator ⑬ op en geeft de huidige lading van de batterijen weer.
- Zet de snelheidsregelaar (⑤, ⑥, ⑦) naar de gewenste rij snelheid.
- Druk de gashendel met Uw duimen naar voren (rechtse hendel voor voorwaartse beweging, linkse hendel voor achterwaartse beweging).
- Om de claxon te horen, drukt U de claxon toets ⑨ in.
- Om de voorste en achterste lichten aan te zetten, drukt U op knop ⑧.
- Om de waarschuwingsknipperlichten aan te zetten, drukt U op knop ⑪.
- Om de richtingaanwijzers aan te zetten, druk op de gewenste knop ⑩ en ⑫(links = linkse richtingaanwijzer, rechts = rechtse richtingaanwijzer).
- Om de scooter te stoppen, laat U de gashendel onder het bedieningspaneel los.

1 = Fouten indicator
2 = MODE toets
3 = Voorwaarts en omkeerschakelaar (druk gedurende 3 seconden)
4 = SET toets
5 = Snelheidsregelaar (traag)
6 = Snelheidsschakelaar
7 = Snelheidsregelaar (snel)
8 = Voorlicht
9 = Claxon
10 = Richtingaanwijzer (links)
11 = Waarschuwingsknipperlichten
12 = Richtingaanwijzer (rechts)
13 = Batterij-indicator

Vermeiren is verantwoordelijk voor de aanpassingen in de software. Voor veranderingen in de software contacteer Vermeiren.

2.11 Vrijloop

⚠ **WAARSCHUWING: Houd Uw scooter onder controle – Zet nooit Uw scooter in vrijloop wanneer U aan het rijden bent.**

⚠ **WAARSCHUWING: Houd Uw scooter onder controle – Zet bij dalingen Uw scooter nooit in vrijloop. De scooter kan onverwachts wegrollen.**

⚠ **WAARSCHUWING: Risico op letsel - Het elektronisch rijden alleen met vergrendelde motor / aandrijving gebruiken om te voorkomen dat de motor oververhit geraakt.**

De scooter is voorzien van een vrijloop systeem dat bereikbaar en bedienbaar is door de begeleider of gebruiker indien deze niet in de scooter zit. Gebruik de vrijloop alleen voor de scooter te transporteren of om deze uit een gevaarlijk gebied te halen.
Zet de scooter in vrijloop met de hendel van de motorvergrendeling ① aan de achterkant van de scooter.

- Rijden
  1. Zet de hendel van de motorvergrendeling ① op rijden. Motor en aandrijving worden met elkaar verbonden.
  2. Zet de sleutelschakelaar AAN.
  3. De scooter kan nu alleen door de elektronica worden bestuurd.

- Vrijloop
  1. Zet de sleutelschakelaar UIT.
  2. Zet de hendel van de motorvergrendeling ① op vrijloop (zie markering). Motor en aandrijving worden van elkaar gescheiden.
  3. U kan de scooter nu voortduwen.

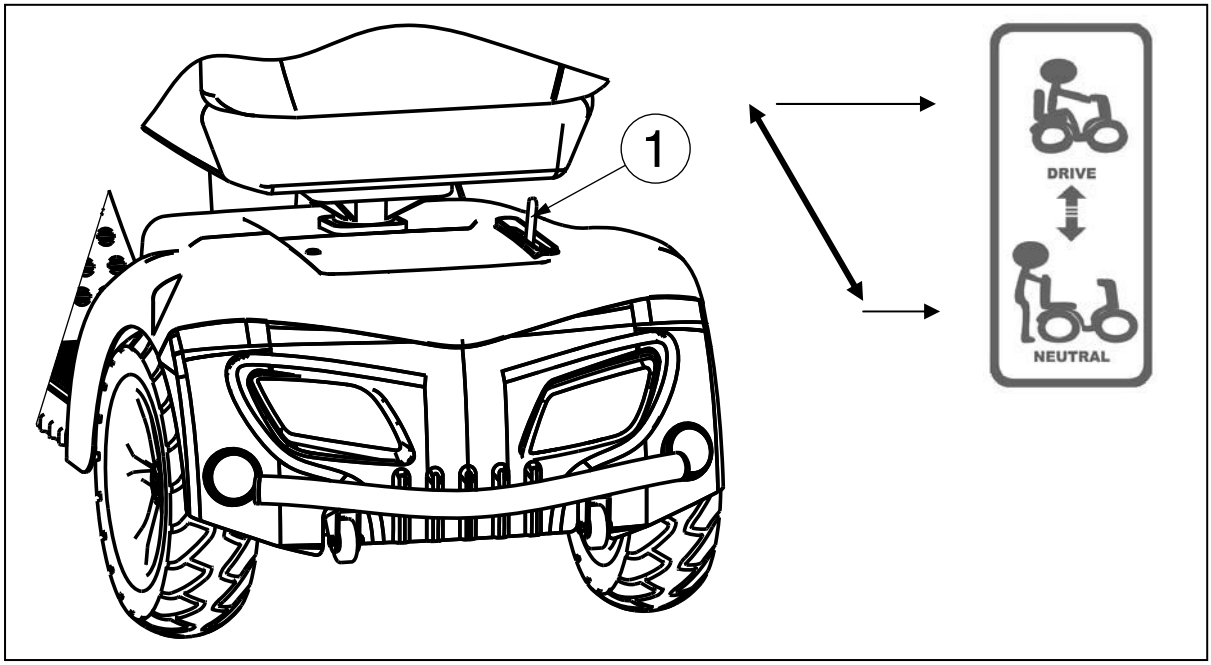

2.12 Transport in de auto

⚠ **GEVAAR: Gevaar voor letsel – De scooter is niet geschikt om te gebruiken als een zit in een motorvoertuig.**

⚠ **WAARSCHUWING: Gevaar voor letsel – Verwijder alle afneembare onderdelen alvorens te transporteren.**

⚠ **WAARSCHUWING: Gevaar voor letsel – Geen personen of voorwerpen mogen zich onder de scooter, op de voetplaat of zit bevinden gedurende het transport.**

⚠ **WAARSCHUWING: Gevaar voor letsel – Zorg ervoor dat de scooter voldoende vastgemaakt is om verwonding van de inzittenden tijdens aanrijding of plots remmen te voorkomen.**

⚠ **WAARSCHUWING: Kans op klemmen - Houd Uw vingers niet tussen de onderdelen van de scooter.**

De beste manier om de scooter in de auto te transporteren is gebruik te maken van de oprijplaten.
Wanneer U geen ervaring heeft met de scooter op oprijplaten te rijden, kan U de scooter ook in vrijloop plaatsen en deze via oprijplaten in de auto duwen.

Wanneer de scooter niet in de auto past is het ook mogelijk om de scooter op volgende manier te transporteren:

1. Verwijder alle verwijderbare onderdelen alvorens te transporteren (zit, enz.).
2. Berg deze verwijderbare onderdelen veilig op.
3. Indien mogelijk, verwijder de batterijen / batterijbehuizing om zo gewicht te verminderen. (Omdat gel batterijen gesloten batterij systemen zijn, zal dit geen probleem veroorzaken om deze te verwijderen voor transport).
4. Vouw de stuureenheid naar beneden via de hoekverstelling.
5. Plaats de scooter in de auto met behulp van 2 of 3 personen. (Het gewicht van het frame en stuurkolom bedraagt 124,2 kg (met batterijen) of 77,2 kg (zonder batterijen). Dit is zeer zwaar om te dragen).
6. Maak het frame van de scooter goed vast aan het voertuig.

2.13 Automatische uitschakeling van de voeding

Om te voorkomen dat de batterij per ongeluk leeg raakt, is Uw scooter voorzien van een automatische uitschakeling van de voeding. Als de scooter is ingeschakeld en tien minuten niet wordt gebruikt, wordt de scooter automatisch uitgeschakeld. In dit geval schakelt U de scooter uit en in, waarna het voertuig weer klaar is voor gebruik.

2.14 Laden van de batterijen

⚠ **WAARSCHUWING: Gevaar voor letsel - Verwijder de sleutel voordat U begint op te laden.**

⚠ **WAARSCHUWING: Gevaar voor vuur - Houd de batterijen tijdens het opladen uit de buurt van brandbare voorwerpen, omdat dit brand van de batterijen tot gevolg kan hebben.**

⚠ **WAARSCHUWING: Risico op elektrische schokken - Sluit nooit de stekker op het stopcontact aan met natte handen en trek het nooit met natte handen uit het stopcontact.**

Laad de nieuwe batterijen volledig op wanneer U deze voor de eerste keer gebruikt.

De lampjes (LEDs) in de stuureenheid geven de resterende capaciteit van Uw batterijen weer. Als de batterijoplader is ingeschakeld en er geen LED's branden, controleert U de zekering. Als de rode LED niet brandt is de oplader defect, contacteer Uw vakhandelaar.

Laad de batterijen dagelijks op en in een goed geventileerde ruimte, niet rechtstreeks blootgesteld aan zonlicht. Laad de batterijen niet op in een vochtige omgeving, wanneer het regent of bij ochtend dauw. Als U dit niet doet en gewoon verder blijft rijden, zal de prestatie van de scooter aanzienlijke dalen (bergop, bochten, onvoldoende verlichting). Als U deze signalen ook negeert, zal Uw scooter zichzelf uitschakelen. U moet nu de scooter meteen opladen met de bijgeleverde lader. Zorg dat U de batterijen altijd volledig oplaadt.
Nadat U de batterij hebt opgeladen of hebt vervangen door een nieuwe batterij, rijdt U gedurende twee of drie minuten met het voertuig om te controleren of de batterijcapaciteit voldoende is.
De batterijcapaciteit hangt af van hoe U met Uw scooter rijdt (herhaaldelijk starten, stoppen, hellingen oprijden, ruw terrein) en de capaciteit wordt sneller verbruikt. In de winter reageert de batterij mogelijk langzamer en de capaciteit van de batterij wordt wellicht verkleind.
Houd alstublieft ook rekening met de bijgevoegde werkingsinstructies.

Primair	230V ~ / 50-60 Hz / 750 W max.
Secundair	24 V ⎓ / 8A max.
Max. batterij capaciteit	zie tabel 1
Laden	Laad 80% cap. op in 8 u

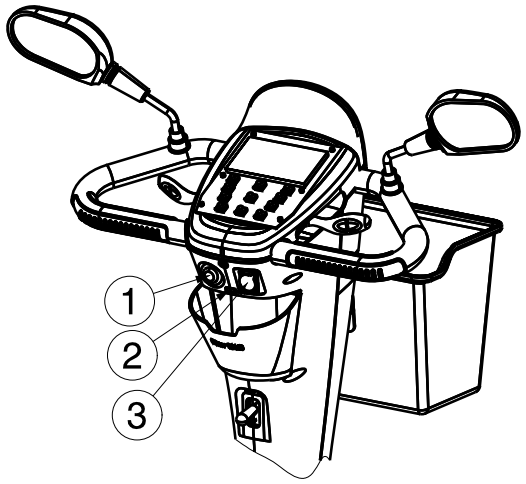

1 = Sleutel
2 = USB connectie (enkel in combinatie met LCD scherm)
3 = Aansluiting batterijlader

1. Zet de contactsleutel ① UIT en neem deze uit het contact.
2. Maak de beschermklep van de laadbus open.
3. Bevestig de stekker van de lader in de laadbus van de Scooter ③.
4. Steek de voedingskabel van de lader in het stopcontact. Zet de AAN/UIT-schakelaar van de lader aan (sommige modellen zijn niet voorzien van een AAN/UIT-schakelaar – de lader wordt ingeschakeld zodra de stekker in het stopcontact zit).
5. De lader begint nu te laden en de LED's (rood en oranje) branden als teken dat het apparaat bezig is met laden. Tijdens het opladen is het niet mogelijk om Uw scooter aan te zetten, te rijden met Uw scooter omdat de functie onbeweegbaar wordt geactiveerd.
6. Na het laden wordt de LED (oranje) groen. Dit betekent dat de batterijen volledig zijn geladen. De oplaadduur bedraagt ongeveer zes uur. Voor optimale prestaties raden wij een oplaadduur van tien uur aan. Wij raden echter geen oplaadduur van meer dan 24 uur achtereen aan.
7. Schakel de lader uit (indien geen AAN/UIT-schakelaar: trek de stekker uit het stopcontact).
8. Neem de lader uit het stopcontact.
9. Trek de stekker van de lader uit de laadbus van de Scooter. Uw scooter is terug klaar voor gebruik.

- Laad de batterijen van Uw scooter volgens de beschrijving hierboven. Als U de batterijen te vroeg oplaadt, zullen ze geleidelijk aan hun capaciteit verliezen, en de reisafstand van Uw scooter verminderen.
- De fabrikant is niet aansprakelijk voor schade als gevolg van verkeerd laden.
- Gebruik enkel de originele batterijen. We zijn op geen enkele manier aansprakelijk voor schade die werd veroorzaakt door batterijen die niet door ons werden geleverd.
- Stel de batterijen niet bloot aan temperaturen lager dan -10° Celsius of hoger dan 50° Celsius.
- Alle aansprakelijkheid van de fabrikant als eender welke claim vervalt, indien de batterijen worden geopend.
- Laat na het opladen nooit de plug van de oplader in de scooter zitten, dit veroorzaakt een stroomlekkage in de scooter en verkort tijdelijk het bereik.

Als U beslist Uw scooter voor een lange periode niet te gebruiken, moet U hem toch regelmatig opladen om ervoor te zorgen dat hij altijd klaar is voor onmiddellijk gebruik.

- Als de batterijen voor een lange periode niet worden gebruikt, ontladen ze langzaam zichzelf (volledig ontladen). Zo wordt het onmogelijk om ze te herladen met de voorziene batterijlader. Wanneer batterijen niet worden gebruikt, moeten ze minstens elke 4 tot 8 weken worden herladen (afhankelijk van de laadindicator).
- Als U de batterijen te vaak oplaadt, zullen ze uiteindelijk hun capaciteit onherstelbaar verliezen.
- Gebruik enkel de meegeleverde batterijlader en geen andere laadapparatuur.
- De fabrikant is niet aansprakelijk voor schade als gevolg van verkeerd laden.
- De laadcyclus mag in ieder geval niet worden onderbroken. De batterijlader geeft een signaal als de laadcyclus is voltooid.
- Laad geen enkel ander elektrisch apparaat met Uw scooter batterijen of batterijlader.

3 Montage en instellingen

De in dit hoofdstuk beschreven instructies zijn bestemd voor de vakhandelaar en de gebruiker.

Om een servicepunt of vakhandelaar in Uw buurt te vinden, neemt U contact op met de dichtstbijzijnde Vermeiren faciliteit. Een lijst van de Vermeiren faciliteiten zijn terug te vinden op de laatste bladzijde.

⚠ **WAARSCHUWING: Risico bij onveilige instellingen - Gebruik enkel de instellingen beschreven in deze handleiding.**

⚠ **WAARSCHUWING: Kantelgevaar - Variaties van de toelaatbare instellingen kunnen de stabiliteit van Uw scooter beïnvloeden (naar achteren of op zij kantelen).**

3.1 Gereedschap

Om de scooter te monteren is het volgende gereedschap nodig:

- Steek-/ringsleutel set n° 13
- Inbussleutel set n° 5

3.2 Leveringsomvang

De scooter wordt geleverd met:

- Frame gemonteerd met armsteunen, stuurkolom, achter- en voorwielen
- Voetplaat
- Zit + Rug
- Batterijen, motor (2x)
- Mandje
- Achteruitkijkspiegels (2x)
- Manuele rem
- Accessoires
- Handleiding

3.3 Aanpassing van het stuur

U kan de stuurkolom in vele verschillende standen zetten (traploos), naar gelang de wens van de bestuurder.

⚠ **WAARSCHUWING: Gevaar voor letsel – Verstel de hoek niet terwijl U aan het rijden bent.**

⚠ **WAARSCHUWING: Gevaar voor letsel - Schakel de scooter uit voordat U de hoek van de stuurkolom versteld.**

⚠ **WAARSCHUWING: Gevaar voor letsel - Leun niet met gans Uw lichaam op de stuurkolom.**

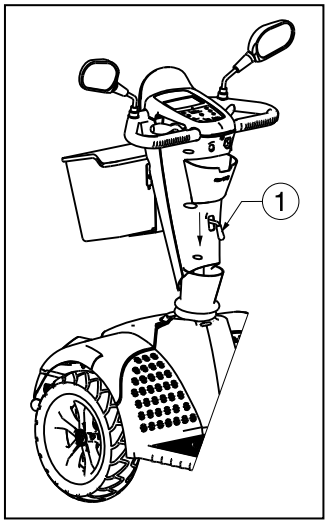

1. Duw de hendel ① naar beneden.
2. Verstel de stuurkolom in de gewenste positie.
3. Laat de hendel ① los.

3.4 Aanpassen van de zit

⚠ **WAARSCHUWING: Gevaar voor letsel – Voer geen aanpassingen uit terwijl U aan het rijden bent.**

⚠ **WAARSCHUWING: Kans op letsel – Zorg ervoor dat de zit terug goed is vastgemaakt.**

Afnemen van de zit (afb. A)

1. Trek de zithendel ① naar boven.
2. Draai de zit ② een klein beetje en til deze uit de bar voor hoogteverstelling ⑤.
3. Laat de zithendel ① los.

Vergrendelen van de zit (afb. A)

1. Trek de zithendel ① naar boven.
2. Plaats de zit ② op de bar voor hoogte verstelling ⑤ en houd tegelijkertijd de zithendel ① ingedrukt.
3. Laat de zithendel ①los.
4. Controleer dat de zit terug goed is vastgemaakt.

Draaibare zit (afb. A)

1. Trek de zithendel ① naar boven.
2. Draai de zit ② in de gewenste positie.
3. Laat de zithendel ①, los. De zit wordt steeds na 20° vergrendeld.
4. Controleer dat de zit terug goed is vastgemaakt.

Diepteverstelling (afb. A)

1. Trek de hendel voor de zitdiepte ③ naar boven.
2. Schuif de zit ② naar voren of achteren over de geleidingen van de zitdiepte ④.
3. Laat de hendel los ③ om de zit ② in de gewenste stand te vergrendelen.
4. Draai de zit lichtjes tot deze vastklikt.
5. Controleer dat de zit goed is vergrendeld.

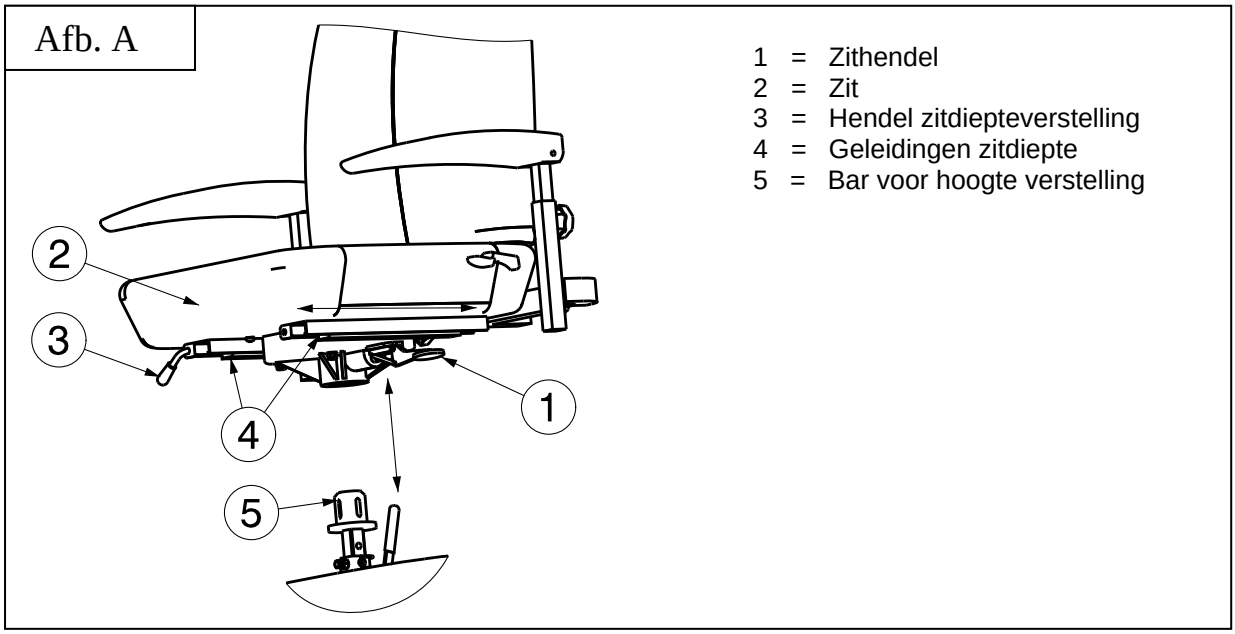

Zithoogte instellen (Fig. B)
De zit kan in 4 verschillende zithoogtes worden geplaatst (stappen: 25 mm).

1. Verwijder de zit ③.
2. Draai de schroef ① een beetje los.
3. Verwijder de pijpborgpen ②.
4. Beweeg de bar voor hoogte verstelling ⑤ naar boven / beneden in de houder ④, en plaats deze op een comfortabele zithoogte.
5. Monteer de pijpborgpen ② terug.
6. Monteer de zit ③.
7. Maak de schroef ① vast en controleer dat de speling van de zit is verminderd.
8. Controleer dat de zit goed is vergrendeld.

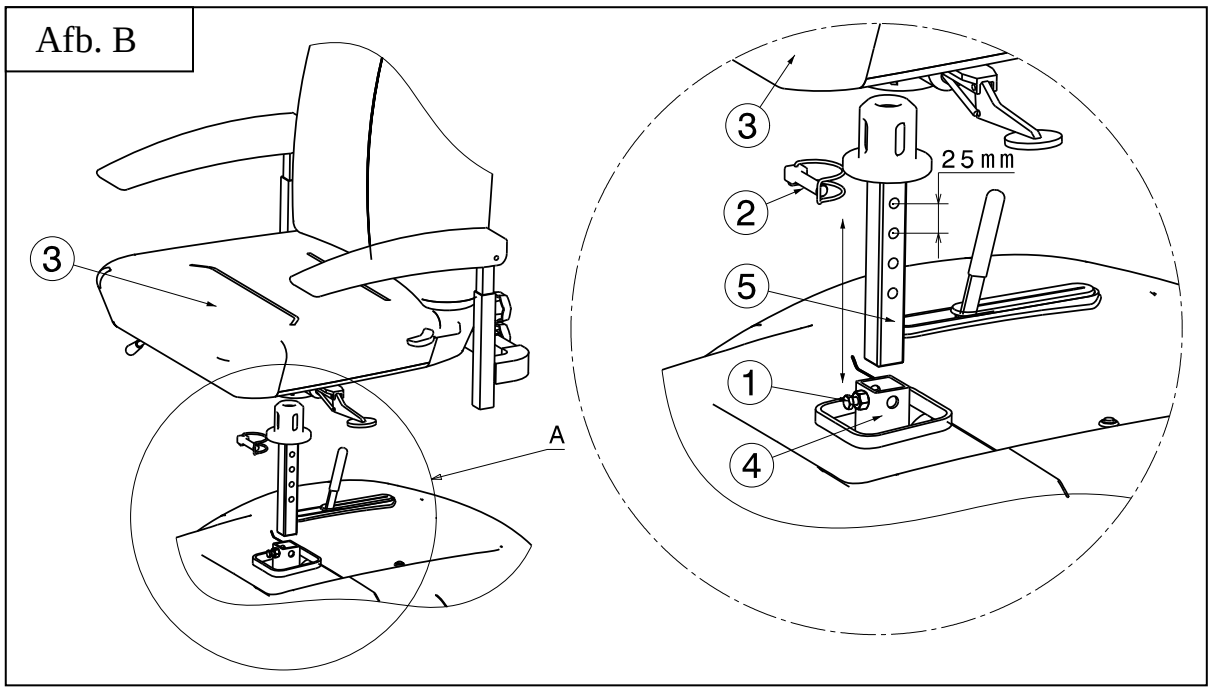

3.5 Instellen van de rug

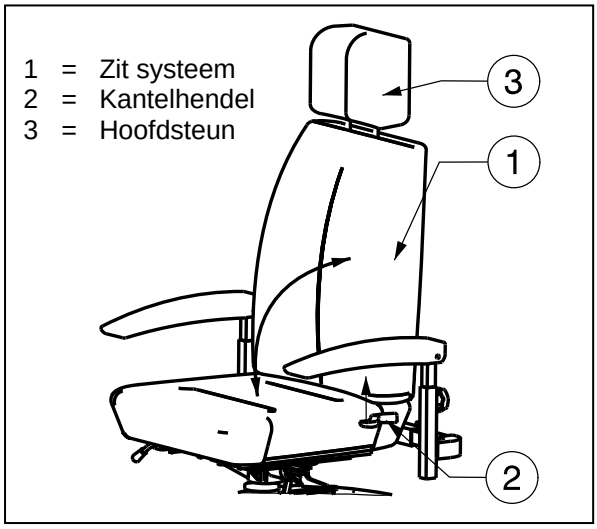

⚠ **WAARSCHUWING: Gevaar voor letsel – Voer geen aanpassingen uit terwijl U aan het rijden bent.**

Opzij van de rug (overgang naar de zitbekleding) is een kantelhendel ② gemonteerd. Wanneer U deze naar boven duwt, wordt de rug vrijgegeven en kan deze naar voren worden geklapt of kan de hoek van de rug worden ingesteld.

Hoofdsteun

1. Duw de borgplaat ① lichtjes naar de hoofdsteun.
2. Zet de hoofdsteun in de gewenste hoogte.
3. Laat de borgplaat ① weer los.
4. De hoofdsteun klikt hoorbaar vast.

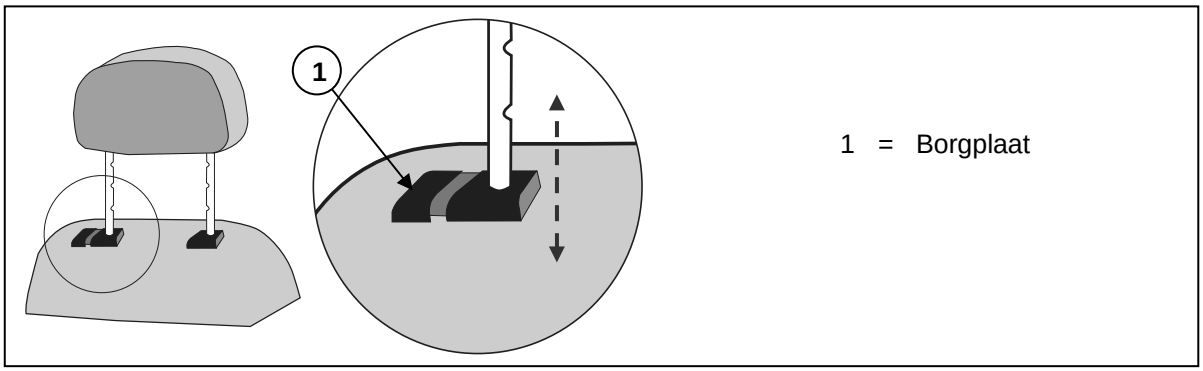

3.6 Verstellen van de achteruitkijkspiegels

Het is mogelijk om de achteruitkijkspiegels te verstellen:

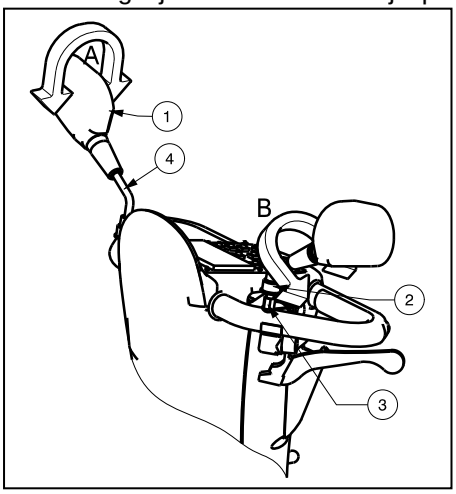

Verstelling 1 (pijl A):

1. Neem de achteruitkijkspiegel ① vast.
2. Draai de achteruitkijkspiegel ① rond naar de gewenste positie.

Of

Verstelling 2 (pijl B):

1. Beweeg de dop ② naar boven.
2. Maak de schroef ③ van de spiegel los.
3. Neem de buis ④ zachtjes vast.
4. Draai met de buis ④ en zet de spiegels ① in de gewenste positie.

3.7 Afstellen van de armsteunen

⚠ **VOORZICHTIG: Kantelgevaar - Zorg ervoor dat de armsteunen symmetrisch gespositioneerd staan ten opzichte van de zit.**

⚠ **VOORZICHTIG: Gevaar voor letsel- Monteer de binnenste buis altijd met een veilige afstand van 50 mm in de buitenste buis.**

De armsteun is in te stellen zowel in de hoogte als in de diepte.

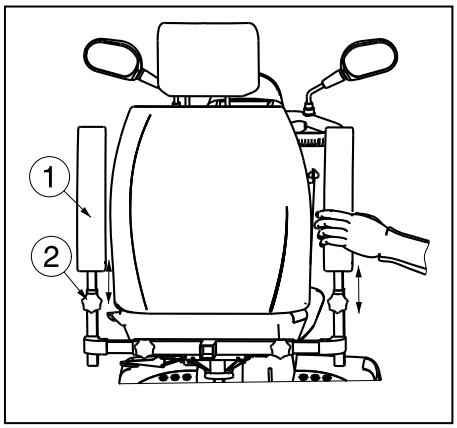

3.7.1 Instellen hoogte van de armsteunen

⚠ **VOORZICHTIG: Gevaar voor letsel - Plaats Uw vingers, gespen, juwelen niet tussen het systeem om de armlegger weg te klappen.**

1. Klap de armlegger ① naar achteren.
2. Draai de sterknop ② los.
3. Neem de armlegger ① vast zoals aangegeven in de figuur.
4. Beweeg de armlegger ① naar boven of beneden tot de gewenste hoogte is bereikt (bereik: 120 mm traploos).
5. Draai de sterknop ② handvast aan.
6. Controleer dat de armsteun terug goed is vastgemaakt.

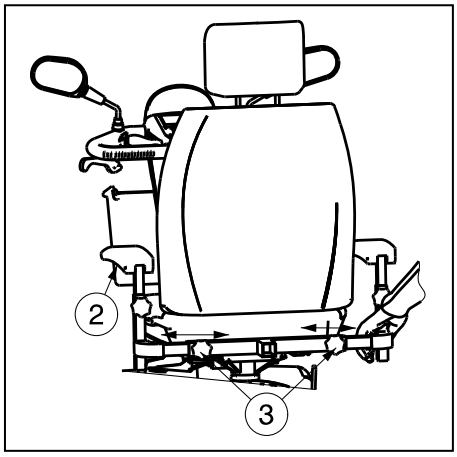

3.7.2 Instellen diepte van de armsteunen

1. Maak de sterknop ③, aan de achterzijde van de scooter, los.
2. Neem de binnenste buis vast zoals aangegeven in de figuur.
3. Beweeg deze buis om de armsteun ② in de gewenste diepte te plaatsen (bereik: 100 mm aan elke kant: traploos).
4. Draai de sterknop ③ handvast aan.
5. Controleer dat de armsteun terug goed is vastgemaakt.

3.8 Banden wisselen

⚠ **VOORZICHTIG: Laat voor demontage van de velgen altijd eerst de lucht uit de band!**

⚠ **VOORZICHTIG: Kans op schade – Bij verkeerd gebruik kan de velg worden beschadigd.**

Voor U een nieuwe band monteert, dient U rekening te houden met het volgende:
Controleer het velgbed en de binnenkant van de band op vreemde voorwerpen en reinig indien nodig. Controleer de toestand van het velgbed, vooral in de buurt van de ventielopening. Gebruik alleen originele wisselstukken. De garantie geldt niet voor schade die wordt veroorzaakt door niet originele wisselstukken. Neem contact op met de vakhandelaar.

Montage:

⚠ **WAARSCHUWING: Gevaar voor letsel – Controleer dat de vuldruk correct is.**

⚠ **VOORZICHTIG: Gevaar voor letsel – Let erop dat bij de montage geen voorwerpen of lichaamsdelen tussen de band en de velgrand gekneld raken.**

⚠ **WAARSCHUWING: Gevaar voor letsel – Voor gebruik van de scooter dient U te controleren of alle schroeven van de wielen goed vastzitten. De schroeven op de flens moeten worden voorzien van een schroefborging (bijv. Loctite). Schroefborging houdt alleen als alle schroefdraden vrij zijn van vet en vuil.**

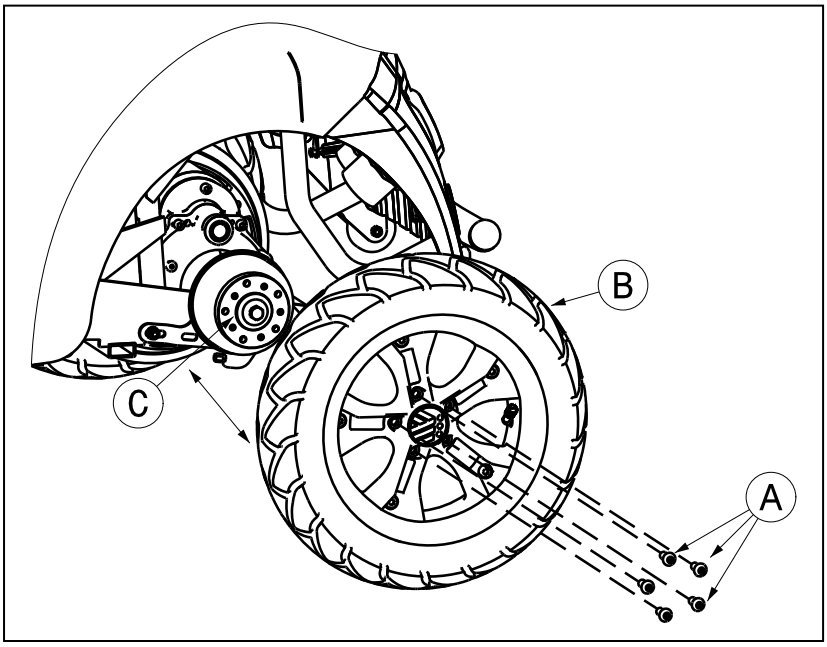

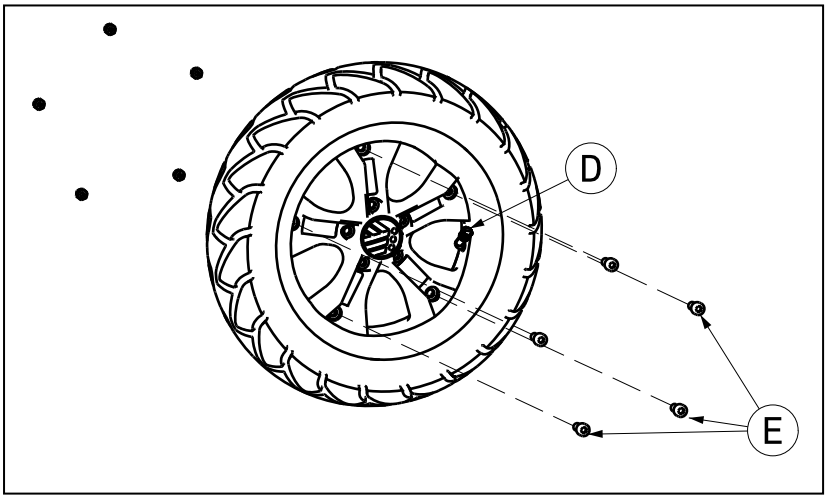

DEMONTAGE

1. Maak de 5 schroeven Ⓐ die het wiel Ⓑ met de flens Ⓒ verbinden, los en verwijder deze.
2. Laat de lucht uit het wiel lopen door de drukstift Ⓓ in het ventiel lichtjes in te drukken.
3. Maak de 5 schroeven Ⓔ van de velg los. Trek de velgzijden uit elkaar.

MONTAGE

Plaats de licht opgepompte binnenband in de buitenband.

1. Voeg de beide velgzijden door de buitenband samen en schroef deze weer vast met de 5 schroeven Ⓔ.
2. Steek het ventiel Ⓓ door de voorziene ventielopening.
3. Monteer het wiel Ⓑ weer op de flens Ⓒ en bevestig het met de 5 schroeven Ⓐ. Breng het wiel op de voorziene bandenspanning.

Controleer rondom en aan beide zijden of de binnenband niet tussen de bandhiel en velg is geklemd. Schuif het ventiel lichtjes terug en trek het weer uit zodat de band goed is gepositioneerd in de buurt van het ventiel.
Om de band correct op te pompen pompt U eerst lucht tot de band nog goed met de duim kan worden ingedrukt. Wanneer de controlelijn aan weerszijden van de band dezelfde afstand tot de velgrand aangeeft, is de band correct gecentreerd. Wanneer dit niet het geval is, dient U de lucht weer af te laten en de band opnieuw uit te lijnen. Pomp de band nu op tot de maximale bedrijfsdruk (let op de vuldruk!) en draai de kap op het ventiel.
Een correcte montage kan alleen worden gegarandeerd in de vakhandel. Bij werkzaamheden die niet zijn uitgevoerd door de vakhandel, vervalt de garantie.
Let bij het oppompen van de banden steeds op de correcte vuldruk. Deze waarde kunt U aflezen op de band.
Gebruik voor het oppompen uitsluitend geschikte pompen met een afleesschaal in bar. Op pompen die niet door de fabrikant zijn geleverd, geven wij geen garantie.

3.9 Thermische zekeringen

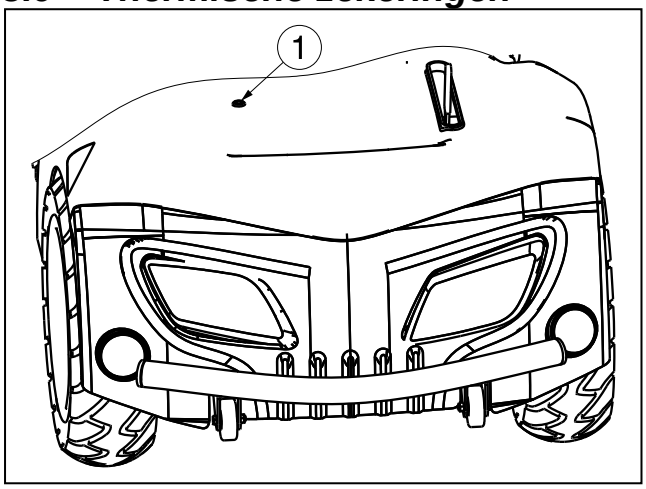

Om de motor te beveiligen tegen overbelasting is de scooter aan de achterkant van de scooter voorzien van een thermische zekering ① die automatisch het vermogen naar de motoren onderbreekt omdat deze anders warm kunnen lopen en daardoor sneller verslijten of defect raken. U kan de thermische zekering vinden in de opening aan de achterkant van de kunststoffen bescherming.

De thermische zekering kan worden geactiveerd wanneer stijgende of dalende hellingen worden bereden die de vermelde maximumwaarden overschrijden. Ook bij een nominale belasting die hoger is dan de maximum waarde kan de zekering doorslaan. Ook wanneer U probeert te rijden terwijl de motorrem is geblokkeerd, kan de motor overbelast raken. De te respecteren waarden vindt U in het hoofdstuk “Technische specificaties” van de betreffende handleidingen.

Om de scooter opnieuw in gebruik te nemen, lost U de betreffende overbelasting op en wacht U tot de motor is afgekoeld. Daarna drukt U de zekering voorzichtig in. Het systeem is nu weer klaar voor gebruik.

3.10 Anti-tipping

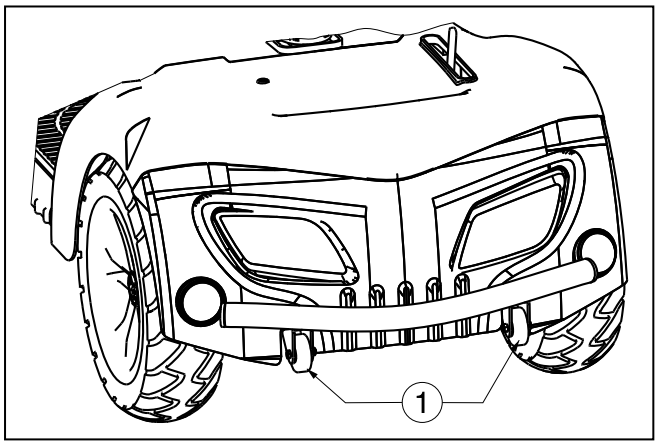

Op de achterkant van de scooter is er een anti-tipping ① bevestigd. Het is niet mogelijk om deze anti-tipping te verwijderen. De anti-tipping dient voor Uw veiligheid en voorkomt dat Uw scooter bij het nemen van kleine hindernissen - lager dan de maximum hindernis hoogte - naar achteren kantelt.

3.11 Vervangen van de batterijen

⚠ **VOORZICHTIG: Kans op brandwonden - Kom niet in contact met de zuren van de batterijen. Zorg voor een goede ventilatie van de batterijhouder.**

Laat de batterijen vervangen door daarvoor opgeleid personeel.
De bekabeling en lader zijn goed vastgemaakt in de scooter. Tracht niet zelf de bedradingen te verplaatsen. Slechte installatie van de bekabeling kan aanleiding geven tot het knellen van de bedrading tussen de batterij behuizing, dit kan storingen aan het elektronische systeem van Uw scooter geven.

Controleer dat de batterijkabels op de correcte batterij zijn aangesloten.

4 Onderhoud

Voor de onderhoudshandleiding van de scooters kan U de website van Vermeiren raadplegen: www.vermeiren.be.

5 Verklaring van overeenstemming

De fabrikant of zijn gevolmachtigde vertegenwoordiger :

N.V. VERMEIREN N.V

Adres :

Vermeirenplein 1/15

2920 Kalmthout

België

verklaart geheel onder zijn eigen verantwoordelijkheid, dat de CE gemarkeerde hulpmiddelen :

Productgroep :	Scooters
Productgroep (GMDN):	Rolstoel, bestuurd door begeleider / bestuurder, elektrische aandrijving / manuele besturing, opvouwbaar (GMDN 40855)
FAGG registratie nummer:	BE/CA01/11/2-02965-22-CLI
Merk :	Vermeiren
Type :	Carpo 2, Carpo 2 Eco, Carpo 2 Sport, Carpo 2 XD, Ceres 4 (WTM4B) , Ceres 4 Deluxe (ML4SB)

zijn geklassificeerd als klasse I, volgens bijlage IX MDD 93/42/EEG, regel 12,

en vervaardigd zijn in volledige overeenstemming met de onderstaande Europese richtlijnen - inclusief de laatste wijzigingen - en met de nationale wet, die deze richtlijnen organiseert :

Medische hulpmiddelen richtlijn MDD 93/42/EEG: 2007

en in overeenstemming zijn met de relevante Europese geharmoniseerde normen :

EN 12182: 2012, EN 12184: 2009

6 Clusteromschrijvingen

De Carpo 2 voldoet voor:

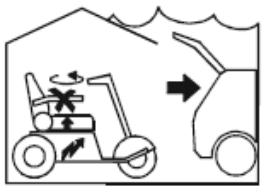	Scooter Binnen / Buiten Verkleinbaar **SBV / SBR**	Scooter bedoeld voor gebruik binnen/buiten. De zit is verdraaibaar en de armsteunen kunnen door de gebruiker naar boven geklapt worden voor een zijdelingse transfer. De scooter is verkleinbaar, zodat deze kan worden meegenomen.

DE

Inhalt

1 Produkt beschreibung ... 3
1.1 Verwendungszweck ... 3
1.2 Sicherheitsanweisungen ... 4
1.3 Technische Daten ... 5
1.4 Zubehör ... 7
1.5 Bauteile ... 7
1.6 Positionierung Typenschild ... 7
1.7 Zeichenerklärung ... 8
2 Verwendung ... 8
2.1 EMV-Hinweise ... 8
2.2 Transportieren des Scooters ... 10
2.3 Zusammenbauen und Zerlegen des Scooters ... 10
2.4 Betätigen der Bremsen ... 11
2.5 Setzen in den Scooter und Verlassen des Scooters ... 11
2.6 Richtige Sitzposition auf dem Scooter ... 11
2.7 Fahren des Scooters ... 11
2.8 Fahren des Scooters auf Rampen ... 15
2.9 Überfahren von Stufen mit dem Scooter ... 15
2.10 Bedieneinheit ... 15
2.11 Freilauf ... 17
2.12 Transport in einem Auto ... 18
2.13 Automatische Abschaltung ... 19
2.14 Laden der Batterien ... 19
3 Zusammenbau und Einstellung ... 21
3.1 Werkzeuge ... 21
3.2 Lieferumfang ... 21
3.3 Einstellen der Lenksäule ... 21
3.4 Einstellen des Sitzes ... 22
3.5 Einstellen der Rücken ... 24
3.6 Einstellen des Rückspiegel ... 24
3.7 Einstellen der Armlehnen ... 25
3.8 Reifenwechsel ... 25
3.9 Thermische Sicherung ... 27
3.10 Kippschutz ... 27
3.11 Austauschen der Batterie ... 28
4 Wartung ... 28
5 Übereinstimmungserklärung ... 28

DE

Vorwort

Zuerst möchten wir uns für das Vertrauen bedanken, das Sie in uns gesetzt haben, indem Sie sich für einen unserer Scooter entschieden haben.

Die zu erwartende Lebensdauer Ihres Scooters hängt im Wesentlichen von der Wartung und Pflege ab, die für die Scooter aufgewendet wird.

Diese Bedienungsanleitung soll Ihnen helfen, sich mit der Benutzung Ihres Scooters vertraut zu machen.

Das Befolgen der Bedienungsanleitung und der Wartungshinweises bildet einen wesentlichen Teil der Gewährleistungsbedingungen.

Diese Bedienungsanleitung spiegelt die neuesten Produktentwicklungen wider. Das Unternehmen Vermeiren behält sich jedoch das Recht vor, Änderungen vorzunehmen. Dabei besteht keine Verpflichtung, die früher ausgelieferten Modelle anzupassen oder zu ersetzen.

Sollten Sie weitere Fragen haben, so wenden Sie sich bitte an Ihren Fachhändler.

DE

1 Produkt beschreibung

1.1 Verwendungszweck

Der Scooter ist für den bequemen Transport von Personen vorgesehen. Der Scooter ist für den Transport einer einzelnen Person ausgelegt. Befördern Sie keine Passagiere (einschließlich Kindern) auf Ihrem Scooter.

Ausgeschlossen ist die Nutzung des Scooters als Transportfahrzeug für Gegenstände, sowie für Personen unterhalb von 16 Jahren.

Ebenso ausgeschlossen ist die Nutzung für Personen, die durch deutliche körperliche oder mentale Einschränkungen nicht in der Lage sind, ihren Scooter sicher im Straßenverkehr zu handhaben.

Ursachen solcher Einschränkungen können sein:

- Halbseitenlähmung sowie Querschnittlähmung
- Gliedmaßenverlust (Armamputation)
- Gliedmaßendefekt/Deformation (wenn die Lenk-/ und Gleichgewichtsfunktion eingeschränkt ist)
- Gelenkkontrakturen/-schäden (wenn die Lenk-/ und Gleichgewichtsfunktion eingeschränkt ist)
- Gleichgewichtsstörungen
- Kachexie (Muskelschwund)
- Demenzen
- Traumata mit Einfluss auf den cerebralen Kortex
- Sehbehinderte

Der Scooter wird als Gerät der Klasse B klassifiziert.
Der Scooter ist für den Einsatz in Außenbereichen geeignet.

Bei der individuellen Versorgung sind außerdem:

- Körpergröße und -gewicht (max. 150 kg)
- Körperlicher und geistiger Zustand
- Wohnverhältnisse
- Umgebung

zu beachten.

Der Scooter sollte nur auf ebenen Flächen verwendet werden, auf denen alle vier Räder den Boden berühren und ausreichend Bodenkontakt vorhanden ist, um die Räder gleichmäßig anzutreiben.

Die Verwendung des Scooters auf unebenen Flächen (Pflastersteinen usw.), Abhängen, Kurven sowie das Umfahren von Hindernissen (Bordsteinen usw.) muss geübt werden.

Der Scooter darf nicht als Leiter oder als Transportmittel für schwere oder heiße Objekte verwendet werden.

Wenn Sie den Scooter auf Straßen und Fußwegen fahren, gelten die örtlichen Vorschriften.

Der Scooter kann auf Gehwegen und Straßen innerhalb von Ortschaften gefahren werden. Das Fahren auf Bundesstraßen und Autobahnen mit dem Scooter ist in jedem Fall untersagt.

Verwenden Sie ausschließlich von Vermeiren genehmigtes Zubehör.

Für Schäden durch nicht oder mangelhaft durchgeführte Wartung oder durch Nichtbeachtung der folgenden Anweisungen übernimmt der Hersteller keine Haftung.

Das Befolgen der Bedienungsanleitung und der Wartungshinweise bildet einen wesentlichen Teil der Gewährleistungsbedingungen. Es empfiehlt sich also, die folgenden Seiten sorgfältig durchzulesen.

Sehbehinderte können sich zur Erläuterung der Bedienungsanleitung an den Händler wenden.

DE

1.2 Sicherheitsanweisungen

- ⚠ Verwenden Sie ausschließlich von Vermeiren zugelassenes Zubehör.
- ⚠ Drehen Sie den „Start“-Schlüssel immer erst in die Aus-Position, bevor Sie Ein- oder Aussteigen, Ihren Scooter demontieren oder transportieren wollen.
- ⚠ Wenn der Scooter transportiert oder getragen wird, darf niemand darin sitzen.
- ⚠ Erforschen Sie die Auswirkungen von Schwerpunktverlagerungen auf das Verhalten des Scooters, zum Beispiel auf Gefällestrecken, Steigungen, seitlichen Neigungen oder beim Überfahren von Unebenheiten.
- ⚠ Befahren Sie keine Straßen, auf denen starker Verkehr herrscht oder die schlammig, geschottert, uneben, schmal, mit Schnee bedeckt oder vereist sind, oder Pfade, die nicht durch einen Zaun oder eine Hecke gesichert sind.
- ⚠ Halten Sie sich von Orten fern, an denen die Gefahr besteht, die Räder festzuklemmen.
- ⚠ Achten Sie darauf, dass sich Ihre Kleidung nicht in den Rädern verfängt.
- ⚠ Achten Sie beim Ergreifen von Gegenständen, die vor, seitlich oder hinter dem Scooter liegen darauf, dass Sie sich nicht zu weit aus dem Scooter lehnen, da durch Schwerpunktverlagerung Kippgefahr besteht.
- ⚠ Vermeiden Sie auf Gefällen Ihren Scooter in die Freilaufposition zu stellen.
- ⚠ Fahren Sie eine Steigung auf keinen Fall rückwärts hinauf.
- ⚠ Verringern Sie bei Kurvenfahrten die Geschwindigkeit.
- ⚠ Fahren Sie mit dem Scooter nicht auf Rolltreppen.
- ⚠ Umfassen Sie während der Fahrt die Handgriffe mit beiden Händen.
- ⚠ Belassen Sie Ihre Beine und Füße während der Fahrt auf der vorgesehenen Abstellfläche.
- ⚠ Fahren Sie mit Ihrem Scooter nicht, wenn es schneit, neblig oder sehr windig ist.
- ⚠ Bei Lagerung oder Abstellen des Scooters im Außenbereich, ist eine Abdeckhaube zu verwenden, die Ihren Scooter vor Feuchtigkeit schützt.
- ⚠ Bei sehr hoher Luftfeuchtigkeit und Kälte kann es zu Leistungseinschränkungen Ihres Scooters kommen.
- ⚠ Nutzen Sie Ihren Scooter nur gemäß den gültigen Vorschriften. Vermeiden Sie das ungebremste Fahren gegen Hindernisse (z.B. Stufen, Bordsteinkanten) oder das Herunterfahren von hohen Absätzen.
- ⚠ Beachten Sie bitte, dass Sie bei Fahrten im öffentlichen Straßenverkehr der Straßenverkehrsordnung unterliegen. Achten Sie auf andere Verkehrsteilnehmer.
- ⚠ Wie auch beim Führen anderer Fahrzeuge sollten Sie bei Fahrten mit Ihrem Scooter nicht unter Alkoholeinfluss oder Medikamenteneinwirkung stehen. Dies gilt auch für Fahrten in Innenräumen.
- ⚠ Stellen Sie Ihr Fahrverhalten bei Fahrten außerhalb der Wohnung auf die gegebenen Witterungs- und Straßenverhältnisse ein.
- ⚠ Tragen Sie zum "Besser-Gesehen-Werden" im Dunkeln möglichst helle Kleidung oder Kleidung mit Reflektoren und achten Sie darauf, dass die am Scooter vorhandenen Reflektoren gut sichtbar sind und die Beleuchtung eingeschaltet ist.
- ⚠ Achten Sie darauf, dass die Beleuchtung an Ihrem Scooter nicht durch Verschmutzung und/oder Gegenstände abgedeckt wird.
- ⚠ Ihr Scooter dient nicht als Sitzplatz in einem PKW oder anderen Fahrzeugen.
- ⚠ Achten Sie auf eine ausreichende Profiltiefe der Bereifung.
- ⚠ Wenn der Scooter mit Luftreifen ausgestattet ist, achten Sie darauf, dass diese den richtigen Reifendruck aufweisen (*siehe die Reifendruckangaben auf den Reifen*) für optimale Lenkeigenschaften und Stabilität des Scooters.
- ⚠ Achten sie darauf, dass die maximale Zuladung des Scooters nicht überschritten wird.
- ⚠ Nicht überschritten die maximale Zuladung des Korbes. Die maximale Zuladung des Korbes beträgt max. 5 kg.
- ⚠ Nicht überschritten die maximale Zuladung der Lagerung. Die maximale Zuladung der Lagerung beträgt max. 1 kg.

DE

1.3 Technische Daten

Die im Folgenden aufgeführten technischen Daten gelten für einen Scooter in der Standardkonfiguration und bei optimalen Umgebungsbedingungen. Wenn anderes Zubehör verwendet wird, gelten andere Werte als die in der Tabelle angegebenen. Bei Schwankungen der Außentemperatur, Luftfeuchtigkeit, Steigungen, Gefällen, bestimmten Untergründen und Batteriezuständen können die Leistungsparameter eingeschränkt sein.

Produktname	**Vermeiren**			
Adresse	**Vermeirenplein 1/15, B-2920 Kalmthout**			
Typ	**Scooter mit Hinterradantrieb, Klasse B**			
Max. zulässiges Gewicht des fahrers	**150 kg**			
Modell	**Carpo 2 Eco**	**Carpo 2**	**Carpo 2 Sport**	**Carpo 2 XD**
Beschreibung	**Minimale Abmessungen**	**Maximale Abmessungen**		
Höchstgeschwindigkeit	10 km/h	15 km/h	18 km/h	13 km/h
Reichweite bei ununterbrochener Fahrt*	(Batterie: 75Ah) 65 km (Batterie: 90Ah)	34 km (Batterie: 75Ah) 41 km (Batterie: 90 Ah)	36 km	41 km
Länge	1648 mm			
Breite	660 mm			
Höhe	1420 mm			
Länge, zusammengeklappt/zerlegt	Nicht zusammenklappbar			
Breite, zusammengeklappt/zerlegt	Nicht zusammenklappbar			
Höhe, zusammengeklappt/zerlegt	1000 mm (Sitz abgenommen; Lenker zusammengeklappt)			
Gesamtgewicht	144,6 kg			
Gewicht des schwersten Teils (das abgebaut oder entfernt werden kann)	124,2 kg (ohne Sitz) oder 77,2 kg (ohne Sitz und Batterien)			
Gewicht der Teile, die abgebaut oder entfernt werden können	**Sitz:** 20,4 kg; **Batterien:** 23,50 kg			
Statische Stabilität, bergab	9,5°			9,5°
Statische Stabilität, bergauf	8,5°			8,5°
Statische Stabilität, seitwärts	10,5°			10,5°
Dynamische Stabilität	6°			9°
Maximale, sichere Steigung	6°			9°
Bodenfreiheit	100 mm			
Überfahren von Hindernissen	100 mm			
Winkel der Sitzfläche	5°			
Effektive Sitztiefe	480 mm			
Höhe der Sitzoberfläche an der Vorderkante (vom Boden gemessen)	490 mm	565 mm		
Höhe der Sitzoberfläche an der Vorderkante (vom Fußplatte gemessen)	280 mm	355 mm		
Höhe der Fußplatte	210 mm			
Rückenlehnenwinkel	35°			
Rückenlehnenhöhe	720 mm			
Abstand zwischen Armpolster und Sitz	190 mm			

DE

Produktname	**Vermeiren**			
Adresse	**Vermeirenplein 1/15, B-2920 Kalmthout**			
Typ	**Scooter mit Hinterradantrieb, Klasse B**			
Max. zulässiges Gewicht des fahrers	**150 kg**			
Modell	**Carpo 2 Eco**	**Carpo 2**	**Carpo 2 Sport**	**Carpo 2 XD**
Beschreibung	**Minimale Abmessungen**		**Maximale Abmessungen**	
Länge der Armlehne zur Unterfahrbarkeit	330 mm			
Motor	Nennleistung 450 Watt,	Nennleistung 600 Watt,	Nennleistung 750 Watt,	
	Elektromagnetische Bremse			
Batterien	75 Ah (90AH)	75 Ah (90AH)	90 Ah	
Controller	70A	120A	140A	
Nennspannung (Batterie)	2 x 12V ⎓			
Schutzklasse	IPX4			
Ladegerät	8 Amp (extern)			
USB-Anschluss	Bedieneinheit ohne LCD-Bildschirm Nein Bedieneinheit mit LCD-Bildschirm Ja			
Schutzklasse des Ladegerätes	IPx1			
Isolationsklasse des Ladegeräts	II			
Kleinster Wendekreis	2000 mm			
min. Wendekreis	2000 mm			
Durchmesser der Hinterräder (Anzahl)	100 x 65 mm -9 Luft (2)			
Reifendruck, Hinterräder (Antriebsräder),	max. 1,7 bar			
Durchmesser Lenkräder (Anzahl)	100 x 65 mm -9 Luft (2)			
Reifendruck, Lenkräder	max. 1,7 bar			
Lenkung	Motoradlenker mit Gasgriff			
Beleuchtung	Serie			
Blinker	Serie			
Spiegel	Option			
Temperaturbereich für Lagerung und Nutzung	+5 °C bis +41 °C			
Betriebstemperatur Elektronik	-10°C bis +40°C			
Luftfeuchtigkeitsbereich für Lagerung und Nutzung	30%			

Technische Änderungen vorbehalten. Maßtoleranz ± 15 mm / 1,5 kg / ° .

*** Die theoretische Reichweite verringert sich, wenn der Scooter häufig an Steigungen, auf unebenem Untergrund oder zum Überfahren von Bordsteinkanten verwendet wird. Die maximale Fahrstrecke basiert auf einer Umgebungstemperatur von 20 °C, einem 100 kg schweren Fahrer und einer brandneuen, voll aufgeladenen Batterie bei einer konstanten Fahrgeschwindigkeit von 10 km/h, 15 km/h, 18 km/h mit 70 % abgegebener Batterieleistung.**

Tabelle 1: Technische Daten

DE

1.4 Zubehör

Für den Scooter Carpo 2 ist das folgende Zubehör erhältlich:

- Reserverad (montiert auf der Rückseite der Scooter)
- Rückspiegel
- Handbremsen
- ⚠ **WARNUNG: Verletzungsgefahr - Achten Sie darauf, dass die Gehstützen sicher befestigt sind und nicht auf den Fahrer fallen können.**
  Gehstützenhalter

1.5 Bauteile

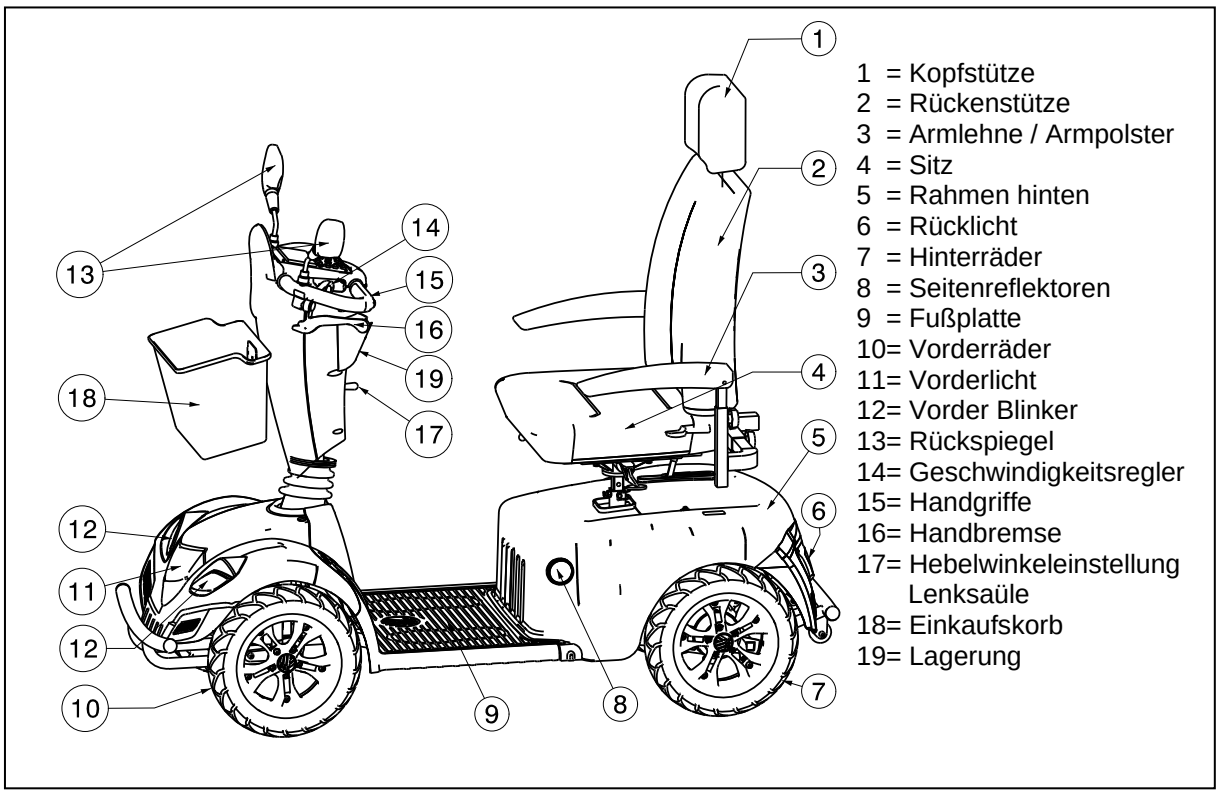

1.6 Positionierung Typenschild

Das Typenschild befindet sich an der Rückseite des Scooters knapp unterhalb der hinteren Abdeckung Abdeckung. Sie finden auch ein Typenschild unter dem Batteriefachabdeckung.

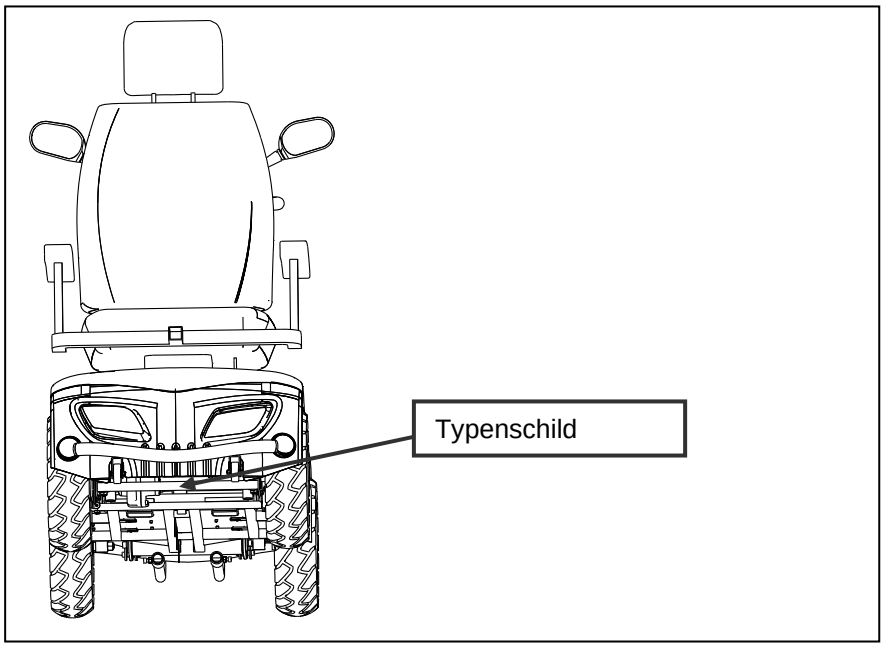

DE

1.7 Zeichenerklärung

Max. zulässiges Gewicht

Verwendung in Außenbereichen

Verwendung in Innenbereichen (nur für Batterieladegerät)

Getrennte Sammlung und Recycling von Elektro- und Elektronikgeräten (nur für Batterieladegerät)

Schutzklasse II

Maximale, sichere Steigung

CE-Konformität

km/h Höchstgeschwindigkeit

Nicht zur Verwendung als Sitz in einem Motorfahrzeug geeignet

TYPE Typenbezeichnung

Warnung Gefahr von Finger-/Handquetschungen!

2 Verwendung

In diesem Kapitel wird die tägliche Verwendung beschrieben. **Diese Anweisungen richten sich an den Benutzer und den Fachhändler.**

Die Scooter wird Ihnen vollständig aufgebaut von Ihrem Fachhändler geliefert. Anweisungen für den Fachhändler, wie der Scooter zusammengebaut und eingerichtet wird, befinden sich in § 3.

2.1 EMV-Hinweise

Ihr Scooter wurde gemäß ISO 7176-21.
In diesem Zusammenhang möchten wird darauf hinweisen, dass elektromagnetische Wellen (z. B. Mobiltelefone) Interferenzen erzeugen können. Auch die Elektronik des Scooters könnte Störungen bei anderen Elektrogeräten hervorrufen.

Um die Wirkung von elektromagnetischen Störquellen zu verringern, beachten Sie bitte folgende Warnhinweises:

⚠ **WARNUNG: Der Scooter kann bei Geräten in seiner Umgebung, die elektromagnetische Strahlung abgeben, Störungen hervorrufen.**

⚠ **WARNUNG: Die Fahrleistung der Scooter kann durch elektromagnetische Felder (z. B. durch Stromgeneratoren oder Starkstromquellen) beeinträchtigt werden.**

⚠ **WARNUNG: Benutzen Sie keine tragbaren TV- oder Radiogeräte in unmittelbarer Nähe Ihres Scooters, solange dieser eingeschaltet ist.**

⚠ **WARNUNG: Benutzen Sie keine Funksprechgeräte oder Mobiltelefone in unmittelbarer Nähe Ihres Scooters, solange dieser eingeschaltet ist.**

⚠ **WARNUNG: Achten Sie in Ihrer Nähe auf Sendemasten und vermeiden Sie den Betrieb des Scooters in deren Nähe.**

DE

⚠ **WARNUNG: Wenn ungewollte Bewegungen oder Bremsvorgänge auftreten, schalten Sie den Scooter aus, sobald dies sicher durchgeführt werden kann.**

Durch den Einfluss elektromagnetischer Störfelder in der Umgebung kann es zu negativen Auswirkungen auf die Fahrelektronik des Scooters kommen. Mögliche Folgen sind:

- Lösen der Motorbremse
- Selbstständiges Fahren des Scooters
- Ungewollte Fahrbewegungen

Bei sehr starken oder dauerhaften Störfeldern kann die Elektronik sogar vollständig versagen oder dauerhafte Schäden davontragen.

Mögliche Strahlungsquellen sind:

- Tragbare Sende- und Empfangseinrichtungen (Empfänger und Sender mit fest installierter, direkt am Sendegerät montierter Antenne)
  - Funksprechgeräte
  - Mobiltelefone oder „Walkie-Talkies“
  - Tragbare Fernseh-, Radio- und Navigationsgeräte
  - Andere Sendegeräte für den privaten Gebrauch

- Mobile Sende- und Empfangseinrichtungen mit mittlerer Reichweite (z. B. Autoantennen, die außen am Fahrzeug angebracht sind)
  - Funksprechgeräte (fest installiert)
  - Mobil-Freisprecheinrichtungen (fest installiert)
  - Radio-, Fernseh- und Navigationsgeräte (fest installiert)

- Sende- und Empfangsinstallationen mit großer Reichweite
  - Radio- und Fernsehtürme
  - Funkamateuranlagen

Soweit uns bekannt ist, haben andere Geräte, die im häuslichen Umfeld verwendet werden, wie beispielsweise CD-Player, Notebook-Computer, schnurlose Telefone, MW/UKW-Radiogeräte, elektrische Rasierer und Haartrockner, keinen Einfluss, vorausgesetzt, dass sie ordnungsgemäß funktionieren und ihre Verkabelung in einwandfreiem Zustand ist. Lesen und beachten Sie bitte die Bedienungsanleitung zu den Elektrogeräten, um den störungsfreien Betrieb des Scooters sicherzustellen.

1. Betreiben Sie keine tragbaren Sende-/Empfangsgeräte, wie beispielsweise CB-Funk-Radios, und schalten Sie keine persönlichen Kommunikationsgeräte, wie beispielsweise Mobiltelefone, ein, während das angetriebene Fahrzeug eingeschaltet ist.
2. Achten Sie auf Sendeanlagen in der Umgebung, wie beispielsweise Radio- und Fernsehsender, und vermeiden Sie es möglichst, in ihre Nähe zu kommen.
3. Wenn es zu unbeabsichtigten Bewegungen oder zum Lösen der Bremse kommt, schalten Sie das angetriebene Fahrzeug aus, sobald Sie dies sicher tun können.
4. Beachten Sie, dass das Hinzufügen von Zubehör oder Komponenten oder das Vornehmen von Änderungen am angetriebenen Fahrzeug dieses anfälliger für EMV/EMI machen kann (Hinweis: Es gibt keine einfache Möglichkeit, ihre Auswirkung auf die Gesamtstörfestigkeit des angetriebenen Scooters zu ermitteln).

Die Stärke der elektromagnetischen Interferenz-Energie kann in Volt pro Meter (V/m) gemessen werden. Jeder angetriebene Scooter kann EMV/EMI bis zu einer gewissen Stärke aushalten. Diese bezeichnet man als „Störfestigkeit“. Je höher die Störfestigkeit ist, desto besser ist der Schutz. Derzeit kann man mit aktueller Technologie Störfestigkeitspegel von mindestens 20 V/m erzielen, was einen ausreichenden Schutz gegen die gängigsten Quellen ausgestrahlter EMV/EMI bietet. Das angetriebene Scooter-Modell hat, so wie es versandt wird und ohne weitere Änderung oder Zubehör, eine Störfestigkeit von 20 V/m.

DE

2.2 Transportieren des Scooters

Das Gewicht des Rahmens und der Lenker beträgt 124,2 kg (mit Batterien) oder 77,20 kg (ohne Batterien). Zum Tragen ist das sehr schwer.

Am besten lässt sich der Scooter transportieren, indem der Freilaufmodus der Räder verwendet wird. Schalten Sie den Scooter in den Freilaufmodus und rollen/schieben Sie ihn an die gewünschte Stelle.

Sollte dies nicht möglich sein, können Sie den Scooter durch Beachtung der folgenden Schritte tragen:

1. Schalten Sie den Scooter aus.
2. Nehmen Sie die losen Teile ab (Sitz und Batterien).
3. Bewahren Sie die losen Teile an einem sicheren Ort auf.
4. Tragen Sie den Rahmen und die Bedieneinheitseinheit mit 2 oder 3 Personen an den gewünschten Ort. Heben Sie den Rahmen am Fahrgestell an, nicht an den Stoßfängern oder Kunststoffteilen. Nur an Teilen anheben, die fest mit dem Rahmen verbunden sind.

2.3 Zusammenbauen und Zerlegen des Scooters

⚠ **WARNUNG: Verletzungsgefahr - Stellen Sie sicher, dass alle beweglichen Teile ordnungsgemäß zusammengebaut sind.**

⚠ **WARNUNG: Verletzungsgefahr - Montage und Demontage erfolgt durch ausgebildetes Personal (z.B. Fachhändler).**

⚠ **WARNUNG: Verletzungsgefahr - Achten Sie darauf, sich nicht an den Kabeln zu schneiden oder zu quetschen.**

⚠ **WARNUNG: Verletzungsgefahr - Schalten Sie den Scooter vor dem Zerlegen aus.**

⚠ **VORSICHT: Quetschgefahr – Achten Sie darauf, das Ihre Finger nicht von den Bauteilen des Scooters eingeklemmt werden.**

Beim Zerlegen gehen Sie folgendermaßen vor:

- Schalten Sie den Scooter aus.
- Nehmen Sie den Sitz ab (siehe Kapitel „Einstellen des Sitzes“).
- Nehmen Sie die hintere Kunststoffabdeckung der Batterien ab.

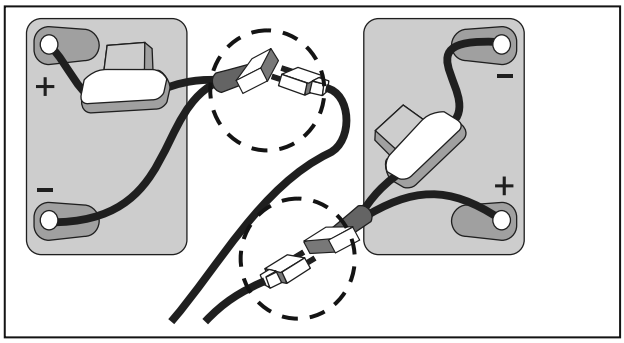

- Lösen Sie die Klettbänder, mit denen die Batterien gesichert sind.
- Trennen Sie die Batteriestecker (nicht die Polanschlüsse) und alle Kabelsteckverbindungen.
- Heben Sie die Batterien heraus.
- Klappen Sie die Bedieneinheitseinheit nach unten.

Für den Zusammenbau gehen Sie folgendermaßen vor:

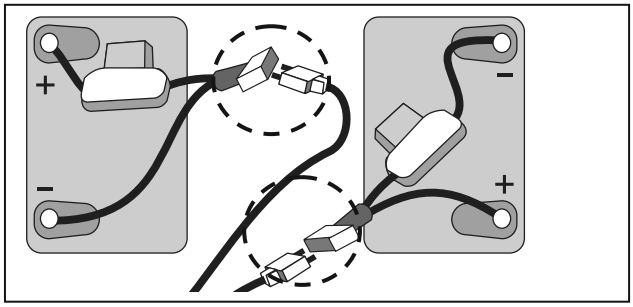

- Klappen Sie die Bedieneinheitseinheit nach oben.
- Setzen Sie die Batterien ein und verbinden Sie die Batteriestecker (Steckverbindungen gleicher Farbe gehören zueinander).
- Sichern Sie die Batterien mit den Klettbändern so, dass sich die Batterien auch während der Fahrt nicht bewegen können.
- Setzen Sie die hintere Kunststoffabdeckung wieder auf.
- Montieren Sie den Sitz (siehe Kapitel „Einstellen des Sitzes“).

DE

2.4 Betätigen der Bremsen

So betätigen Sie die elektromagnetischen Bremsen:

1. Lassen Sie den Fahrhebel los, die elektromagnetische Bremse im Motor wird aktiviert und der Scooter hält an.

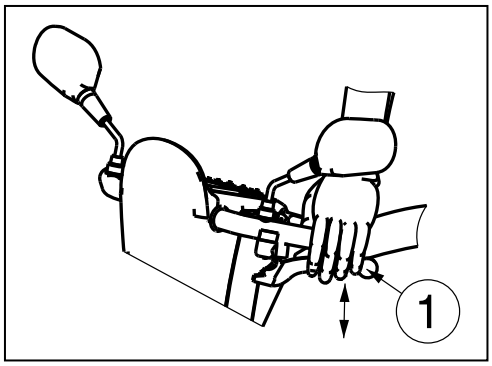

So betätigen Sie die Handbremse (Option):

1. Ziehen Sie den Bremshebel ① in Richtung des Handgriffe.
2. Lassen Sie den Bremshebel los ①.

Die Feststellkraft der Handbremse kann mit dem Bremszugeinsteller eingestellt werden.

2.5 Setzen in den Scooter und Verlassen des Scooters

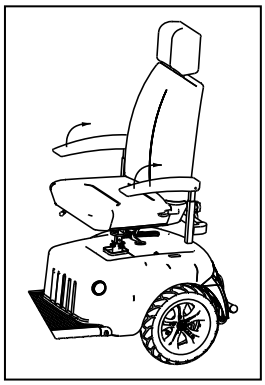

1. Stellen Sie den Scooter so nah wie möglich an die Stelle, an der Sie ein- bzw. aussteigen möchten.
2. Stellen Sie sicher, dass der Bedienfeld (Scooter) ausgeschaltet ist.
3. Klappen Sie die Armpolster auf der Seite, auf der Sie auf- oder absteigen möchten, nach oben.
4. Setzen Sie sich auf den Sitz des Scooters bzw. steigen Sie von ihm ab.

2.6 Richtige Sitzposition auf dem Scooter

Einige Empfehlungen für die komfortable Verwendung des Scooters:

1. Setzen Sie sich möglichst weit nach hinten, so dass Ihr Rücken an der Rückenlehne anliegt.
2. Achten Sie darauf, dass Ihre Oberschenkel in horizontaler Position sind.

2.7 Fahren des Scooters

⚠ **WARNUNG: Verletzungsgefahr – Achten Sie darauf, dass Sie das Gerät keinen extremen Temperaturen aussetzen (Sonnenschein, extreme Kälte, Sauna etc.), da sich die verwendeten Materialien den Umgebungstemperaturen angleichen, was bei Berührung zu Verletzungen führen kann - Umgebungstemperaturen können Oberflächen verändern.**

⚠ **WARNUNG: Gefahr nicht sicherer Einstellungen – Fahren Sie ausschließlich wie in dieser Anleitung beschrieben.**

2.7.1 Vorbereiten des Scooters für den Einsatz

Benutzen Sie Ihren Scooter zum ersten Mal, dann achten Sie bitte darauf, dass Sie auf einem ebenen Untergrund stehen. Alle Räder müssen den Boden berühren.

1. Für die erstmalige Nutzung müssen die Batterien vollständig geladen sein.
2. Vergewissern Sie sich, dass der Motor eingekuppelt ist.
3. Stellen Sie die Lenker in die für Sie komfortabelste Position und achten Sie darauf, dass er ordnungsgemäß gesichert ist.
4. Kontrollieren Sie, dass der Sitz in der Fahrposition verriegelt ist.
5. Setzen Sie sich auf den Sitz und vergewissern Sie sich, dass beide Armpolsters heruntergeklappt sind, so dass Sie Ihre Arme darauf ablegen können.

DE

6. Stecken Sie den Schlüssel ein und drehen Sie ihn nach rechts, warten Sie ca. 3 Sekunden, bevor Sie die Fahrwippe betätigen, sonst sperrt sich der Scooter als als Schutzfunktion. Falls notwendig, schalten Sie den Scheinwerfer ein.
7. Kontrollieren Sie die Ladestandsanzeige, um zu sehen, ob genügend Strom für Ihre Fahrt zur Verfügung steht. Falls der Ladestand zu niedrig ist, laden Sie die Batterien vor der Abfahrt.

Stellen Sie nun die Geschwindigkeit auf der Bedieneinheit auf die niedrigste Geschwindigkeit. Ihr Scooter ist nun fahrbereit. Nutzen Sie die höhere Geschwindigkeitseinstellung erst, wenn Sie sicher sind, dass Sie Ihren Scooter leicht bedienen und steuern können.
Machen Sie sich mit der Bedienung des Scooters vertraut, bevor Sie ihn in belebten oder möglicherweise gefährlichen Umgebungen verwenden. Üben Sie auf einem großen, freien Gelände, beispielsweise in einem Park.

2.7.2 Nach dem Gebrauch

Bevor Sie von Ihrem Scooter absteigen, stellen Sie diesen so ab, dass alle Räder gleichzeitig den Boden berühren.
Drehen Sie anschließend den Schlüssel in den Position "AUS" (Ladestandsanzeige erlischt), um die eingebaute Beleuchtung auszuschalten.

2.7.3 Abstellen des Scooters

Ist Ihr Scooter ausgeschaltet, kann kein Bedieneinheitsbefehl zum Antriebssystem weitergeleitet werden. Die elektromagnetische Bremse kann erst wieder deaktiviert werden, wenn Ihr Scooter eingeschaltet wird. Stellen Sie Ihren Scooter immer auf bewachten Stellplätzen oder an für Sie gut einsehbaren Stellen ab.

2.7.4 Die erste Fahrt

⚠ **WARNUNG: Steuern Sie den Scooter - Machen Sie sich mit dem Fahrverhalten des Scooters vertraut.**

⚠ **WARNUNG: Bedieneinheit Ihres Scooters - Betätigen Sie nicht beide Seiten des Fahrhebels gleichzeitig. Sie können den Scooter dann möglicherweise nicht mehr kontrollieren.**

⚠ **WARNUNG: Bedieneinheit Ihres Scooters, Verletzungsgefahr - Ändern Sie die Geschwindigkeitseinstellung nicht während der Fahrt.**

⚠ **WARNUNG: Verletzungsgefahr - Achten Sie beim Rückwärtsfahren mit dem Scooter darauf, dass sich keine Personen oder Gegenstände hinter Ihnen befinden.**

- Fahren

Wenn Sie sich auf Ihren Scooter gesetzt und ihn wie oben beschrieben gestartet haben, umfassen Sie des Handgriffs mit beiden Händen und drücken Sie den Fahrhebel mit Ihren Daumen in die gewünschte Richtung, d.h.:

DRÜCKAKTION DER RECHTEN HAND = VORWÄRTSFAHRT
DRÜCKAKTION DER LINKEN HAND = RÜCKWÄRTSFAHRT

Die Druckaktionen werden umgeschaltet, wenn Sie die Vorwärts/Rückwärts-Schalter 3 Sekunden gedrückt haben.

DRÜCKAKTION DER RECHTEN HAND = RÜCKWÄRTSFAHRT
DRÜCKAKTION DER LINKEN HAND = VORWÄRTSFAHRT

Wenn Sie Ihren Scooter im Innenbereich verwenden, stellen Sie die Geschwindigkeit nicht auf die höchste Stufe ein.

DE

- Fahren auf dem Bürgersteig

Achten Sie darauf, dass der Geschwindigkeitsschalter auf der niedrigen Stufe steht, wenn Sie mit dem Scooter auf dem Bürgersteig fahren. Die zulässige maximale Fahrgeschwindigkeit auf dem Gehweg unterscheidet sich in den verschiedenen Ländern erheblich. Informieren Sie sich über die jeweilige nationale Gesetzeslage.

Für Fahrten auf der Straße oder auf Privatgelände kann der Begrenzungsschalter auf die schnellste Stufe gestellt werden.

- Bremsen

Zum Bremsen lassen Sie den Geschwindigkeits-/Fahrhebel los, damit dieser in die Nullposition zurückschnellt und Ihren Scooter sanft abbremst und zum Stillstand kommt. Üben Sie das Anfahren und Anhalten, um sich an den Scooter zu gewöhnen. Sie müssen die Reaktionen des Scooters beim Fahren und Bremsen einschätzen können.

Schalten Sie den Scooter während der Fahrt nicht aus, da dies zu einer Notbremsung und zu Unfall- und Verletzungsgefahr führt.

- Fahren an Straßenecken und Wegbiegungen

⚠ **WARNUNG: Kippgefahr - Verlangsamen Sie die Fahrt vor einer Kurve oder Ecke.**

⚠ **WARNUNG: Einklemmgefahr - Halten Sie immer ausreichend seitlichen Abstand zu Ecken und Hindernissen.**

⚠ **WARNUNG: Kippgefahr - Fahren Sie keine „S“-Kurven oder unkontrollierte Wendemanöver.**

Zur Kurvenfahrt drehen Sie den Lenker mit beiden Händen in die gewünschte Richtung. Das Vorderrad schlägt nun ein und bestimmt die Richtung Ihres Scooters. Achten Sie bei Kurvenfahrten immer darauf, dass ausreichend Platz für die Bewältigung der Kurve vorhanden ist. Schmale Durchfahrten lassen sich am besten bewältigen, indem Sie diese - wenn möglich - vorher in einem größeren Bogen anfahren, um die schmale Durchfahrt möglichst gerade befahren zu können. Bedenken Sie, dass Ihr Scooter im hinteren Teil meist breiter ist als im vorderen.

Fahren Sie nicht diagonal um Straßenecken und in Wegbiegungen hinein. Wenn Sie „Kurven schneiden“ besteht die Gefahr, dass Sie mit den Hinterrädern auf Hindernisse stoßen und den Scooter destabilisieren.

2.7.5 Rückwärtsfahren

⚠ **WARNUNG: Steuern Sie den Scooter - Machen Sie sich mit dem Fahrverhalten des Scooters vertraut.**

⚠ **WARNUNG: Kontrollieren Sie die Geschwindigkeit - Fahren Sie immer in der niedrigsten Geschwindigkeit rückwärts.**

⚠ **WARNUNG: Kollisionsgefahr - Schauen Sie beim Rückwärtsfahren immer nach hinten.**

Beim Rückwärtsfahren ist erhöhte Konzentration und Aufmerksamkeit gefordert. Aus diesem Grund haben wir die Rückwärtsfahrgeschwindigkeit im Vergleich zur Vorwärtsfahrgeschwindigkeit deutlich reduziert. Dennoch empfehlen wir Ihnen, bei Rückwärtsfahrt nur eine minimale Geschwindigkeit auzuwählen.

Achten Sie auch darauf, dass die Lenkbewegungen beim Rückwärtsfahren umgekehrt durchgeführt werden und dass Ihr Scooter direkt in die gewünschte Richtung lenkt.

DE

2.7.6 Steigungen

⚠ **WARNUNG: Steuern Sie den Scooter - Machen Sie sich mit dem Fahrverhalten des Scooters vertraut.**

⚠ **WARNUNG: Steuern Sie den Scooter - Schalten Sie den Scooter an einem Abhang auf keinen Fall in den Leerlauf.**

⚠ **WARNUNG: Kontrollieren Sie die Geschwindigkeit - Fahren Sie an Steigungen so schnell wie nötig.**

⚠ **WARNUNG: Kippgefahr - Achten Sie darauf, den maximalen Wert für die statische Stabilität bergauf (siehe Abschnitt „Technische Daten“) nicht zu überschreiten.**

⚠ **WARNUNG: Wenden Sie niemals an einer Steigung.**

Fahren Sie Steigungen (Rampen, Auffahrten usw.) immer gerade an und zwar so, dass alle vier Räder ständig Bodenkontakt haben, da sonst Kippgefahr besteht. Lehnen Sie sich beim Erklimmen einer steilen Steigung immer nach vorne. Der Scooter wird durch ein Differential angetrieben. Beide Antriebsräder müssen jederzeit mit dem Boden in Kontakt bleiben. Bei einseitigem Abheben eines Antriebsrads wird die Kraftübertragung an die Räder aus Sicherheitsgründen unterbrochen und der Scooter kann nich weiterfahren.

Sollten Sie an einer Steigung stoppen, indem Sie den Fahrhebel loslassen, verhindert die Motorbremse ein ungewolltes Zurückrollen Ihres Scooters. Die Nullstellung des Fahrhebels bewirkt die Aktivierung der Motorbremse.

Beim erneutem Anfahren an einer Steigung ziehen Sie den Fahrhebel komplett an, damit ausreichend Anfahrenergie abgegeben werden kann. Ihr Scooter wird die Steigung nun langsam bewältigen.

Sollte die Geschwindigkeit zur Überwindung von Steigungen nicht ausreichend sein, schalten Sie den Geschwindigkeitsregler höher und versuchen Sie es erneut.

Beim Fahren auf einer Steigung kann die Batterieanzeige schwanken. Das ist normal und kein Grund zur Besorgnis.

2.7.7 Gefälle

⚠ **WARNUNG: Steuern Sie den Scooter - Machen Sie sich mit dem Fahrverhalten des Scooters vertraut.**

⚠ **WARNUNG: Steuern Sie den Scooter - Schalten Sie den Scooter an einem Abhang auf keinen Fall in den Leerlauf.**

⚠ **WARNUNG: Kontrollieren Sie die Geschwindigkeit - Fahren Sie an Gefälle so schnell wie nötig.**

⚠ **WARNUNG: Kippgefahr - Vermeiden Sie scharfe Kurven.**

⚠ **WARNUNG: Kippgefahr - Achten Sie darauf, keine Gefälle oberhalb der technischen Angaben zu befahren.**

Fahren Sie Gefällstrecken immer gerade an. Bei schrägem Anfahren können einzelne Räder vom Boden abheben (Kippgefahr). Sollte eines der Hinterräder abheben, so ist keine Kraftübertragung und damit auch kein Fahrbetrieb mehr möglich.

Durch das Eigengewicht des Scooters erhöht sich die Geschwindigkeit auf Gefällen. Wählen Sie bitte auf dem Geschwindigkeitsschalter die niedrige Fahrgeschwindigkeit und passen Sie damit die Fahrgeschwindigkeit den Gegebenheiten an.

Vermeiden Sie auf Gefällstrecken scharfe Kurven. Durch das Eigengewicht kann der Scooter seitlich abheben oder in scharfen Kurven sogar umkippen.

DE

2.8 Fahren des Scooters auf Rampen

⚠ **WARNUNG: Verletzungsgefahr - Beachten Sie die maximal zulässige Belastung von Rampen.**

⚠ **WARNUNG: Verletzungsgefahr - Wählen Sie geeignete Rampen, so dass es nicht zu Verletzungen oder Sachschäden kommen kann.**

⚠ **WARNUNG: Achten Sie darauf, dass durch das hohe Eigengewicht des Elektro-Scooters erhöhte Rückrollkräfte auftreten, Sie sollten sich von einer Begleitperson schieben lassen.**

⚠ **WARNUNG: Verletzungsgefahr - Vergewissern Sie sich, dass die Bodenfreiheit groß genug ist, um die Rampe gefahrlos befahren zu können. Der Rahmen der Scooter darf die Rampe nicht berühren.**

Sollten Sie zur Überwindung eines Hindernisses auf Rampen zurückgreifen, beachten Sie bitte Folgendes:

1. Erkundigen Sie sich beim Hersteller nach der maximal zulässigen Belastung der Rampen.
2. Befahren Sie Rampen nur in der niedrigsten möglichen Geschwindigkeit.
3. Befolgen Sie die Anweisungen im Abschnitt „Die erste Fahrt“.

2.9 Überfahren von Stufen mit dem Scooter

Sie können mit Ihrem Scooter Stufen mit einer Höhe von 100 mm überfahren. Nehmen Sie dazu einen Anlauf von 500 mm, um diese Stufe zu überfahren.

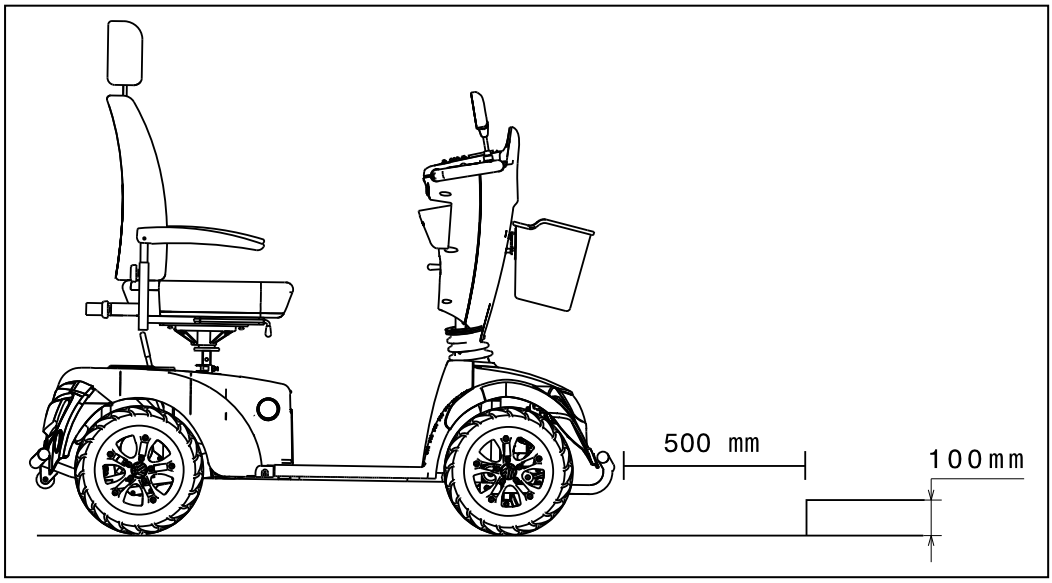

2.10 Bedieneinheit

2.10.1 Bedieneinheit ohne LCD-Bildschirm

- Schalten Sie den AN/AUS-Schalter an, warten Sie ca. 3 Sekunden, bevor Sie die Fahrwippe betätigen, sonst sperrt sich der Scooter als als Schutzfunktion.
- Jetzt leuchtet die Ladestandsanzeige ① auf und zeigt den aktuellen Ladestand der Batterien an.
- Stellen Sie jetzt den Geschwindigkeitsschalter ⑦ auf die gewünschte Fahrgeschwindigkeit ein.
- Drücken Sie den Fahrhebel mit den Fingern in Richtung Lenker, je nach gewünschter Fahrtrichtung vorwärts (rechter Hebel) oder rückwärts (linker Hebel).
- Die Hupe ertönt, wenn Sie den entsprechenden Druckknopf betätigen ③.
- Zum Einschalten der Beleuchtung (vorne und hinten) drücken Sie den Lichteinschaltknopf ②.
- Zum Einschalten der Warnblinkanlage drücken Sie den Knopf ⑤.
- Zum Blinken drücken Sie den gewünschten Knopf ④ und ⑥ (links = Blinker links, rechts = Blinker rechts).
- Um den Scooter anzuhalten, den Fahrhebel an der Unterseite des Bedieneinheits loslassen.

DE

1 = Batterieladestandanzeige
2 = Lichtschalter
3 = Hupe
4 = Blinker (links)
5 = Warnblinkanlage
6 = Blinker (rechts)
7 = Schalter Geschwindigkeit
7a = Geschwindigkeitshebel (langsam)
7b = Geschwindigkeitshebel (schnell)

Vermeiren ist für alle Änderungen der Software verantwortlich. Wenden Sie sich bei allen Anforderungen nach Softwareänderungen an Vermeiren.

2.10.2 Bedieneinheit mit LCD-Bildschirm

- Schalten Sie den AN/AUS-Schalter an, warten Sie ca. 3 Sekunden, bevor Sie die Fahrwippe betätigen, sonst sperrt sich der Scooter als als Schutzfunktion.
- Jetzt leuchtet die Ladestandsanzeige ⑬ auf und zeigt den aktuellen Ladestand der Batterien an.
- Stellen Sie jetzt den Geschwindigkeitsregler (⑤, ⑥, ⑦) auf die gewünschte Fahrgeschwindigkeit ein.
- Drücken Sie den Fahrhebel mit den Daumen nach vorne, je nach gewünschter Fahrtrichtung vorwärts oder rückwärts.
- Die Hupe ertönt, wenn Sie den entsprechenden Druckknopf betätigen ⑨.
- Zum Einschalten der Beleuchtung (vorne und hinten) drücken Sie den Lichteinschaltknopf ⑧.
- Zum Einschalten der Warnblinkanlage drücken Sie den Knopf ⑪.
- Zum Blinken drücken Sie den gewünschten Knopf ⑩ und ⑫(links = Blinker links, rechts = Blinker rechts).
- Um den Scooter anzuhalten, den Fahrhebel an der Unterseite des Bedieneinheits loslassen.

DE

1 = Fehleranzeige
2 = MODE-Taste
3 = Vorwärts/Rückwärts-Schalter (Drücken 3 sekonden)
4 = SET-Taste
5 = Geschwindigkeitshebel (langsam)
6 = Schalter Geschwindigkeit
7 = Geschwindigkeitshebel (schnell)
8 = Lichtschalter
9 = Hupe
10 = Blinker (links)
11 = Warnblinkanlage
12 = Blinker (rechts)
13 = Batterieladestandanzeige

Vermeiren ist für alle Änderungen der Software verantwortlich. Wenden Sie sich bei allen Anforderungen nach Softwareänderungen an Vermeiren.

2.11 Freilauf

⚠ **WARNUNG: Steuern Sie den Scooter - Schalten Sie den Scooter während der Fahrt auf keinen Fall in den Leerlauf.**

⚠ **WARNUNG: Steuern Sie den Scooter - Schalten Sie den Scooter an einem Abhang auf keinen Fall in den Leerlauf. Er kann dann versehentlich wegrollen.**

⚠ **WARNUNG: Verletzungsgefahr - Heben Sie den Elektroantrieb niemals an, bevor der Motor/das Getriebe angehalten hat, damit sich der Motor nicht überhitzt.**

Der Scooter ist mit einer Freilaufvorrichtung ausgestattet, die von der Begleitperson oder dem Fahrer, wenn er nicht auf dem Scooter sitzt, erreicht und verstellt werden kann. Verwenden Sie den Freilaufmodus ausschließlich, um den Scooter zu transportieren oder aus einer Gefahrenzone zu schieben.
Mit dem Hebel zur Motorarretierung ① hinten am Scooter schalten Sie ihn in den Freilauf.

DE

- Fahren
  1. Stellen Sie den Freilaufhebel ① auf Fahrbetrieb. Motor und Getriebe werden miteinander verbunden.
  2. Schalten Sie den Kontaktschlüssen an.
  3. Das elektronisch gesteuerte Fahren ist jetzt möglich.

- Freilauf
  1. Schalten Sie den Kontaktschlüssel aus.
  2. Stellen Sie den Hebel der Motorarretierung ① auf Freilauf (siehe Kennzeichnung). Motor und Getriebe werden getrennt.
  3. Sie können den Scooter nun ohne Elektroantrieb schieben.

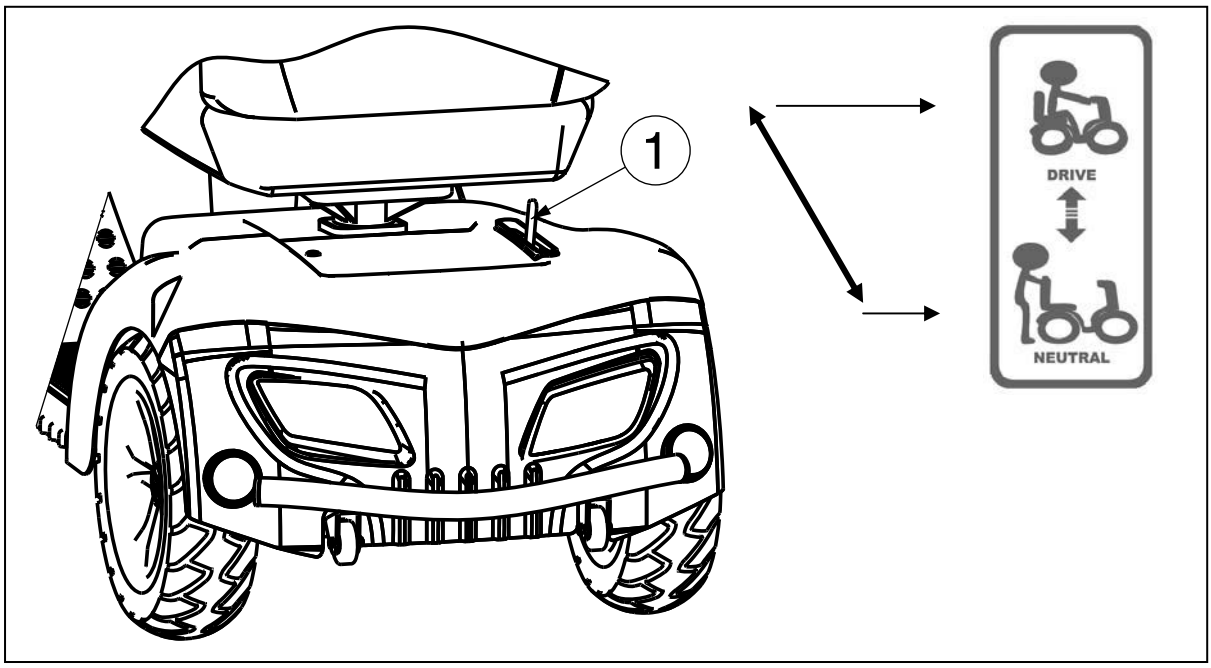

2.12 Transport in einem Auto

⚠ **GEFAHR: Verletzungsgefahr - Der Scooter eignet sich nicht als Sitz in einem Kraftfahrzeug.**

⚠ **WARNUNG: Verletzungsgefahr - Bauen Sie alle losen Unterteile vor dem Transport ab.**

⚠ **WARNUNG: Verletzungsgefahr - Während des Transports dürfen sich keine Personen oder Gegenstände unter dem Scooter, auf der Fußablage oder der Sitz befinden.**

⚠ **WARNUNG: Verletzungsgefahr – Achten Sie darauf, den Scooter ordnungsgemäß zu befestigen. So vermeiden Sie Verletzungen der Fahrzeuginsassen bei einer Kollision oder einem plötzlichen Bremsmanöver.**

⚠ **WARNUNG: Quetschgefahr – Achten Sie darauf, das Ihre Finger nicht von den Bauteilen des Scooters eingeklemmt werden.**

Am besten lässt sich der Scooter in ein Fahrzeug transportieren, indem Sie ihn über Rampen hineinfahren.
Wenn Sie keine Erfahrung damit haben, den Scooter über Rampen zu fahren, können Sie ihn auch in den Leerlauf schalten und über Rampen in das Fahrzeug schieben.

Wenn der Scooter nicht in das Auto passt, kann er für den Transport auch zerlegt werden. Dazu müssen die folgenden Schritte ausgeführt werden:

1. Alle losen Teile vor dem Transport abnehmen (Sitz usw.).
2. Verstauen Sie diese abnehmbaren Teile sicher.
3. Wenn möglich, können Sie zur Gewichtsreduzierung die Batterien/den Batteriekasten herausnehmen, damit Sie Gewicht einsparen. (Da Gelbatterien geschlossene Batteriesysteme sind, ist das Herausnehmen für den Transport unbedenklich.)
4. Falten Sie die Lenksäule nach unten mittels der Winkeleinstellung.

DE

5. Setzen Sie den Scooter mit 2 oder 3 Personen in das Fahrzeug. (Das Gewicht des Rahmens und der Lenker beträgt 124,2 kg (mit Batterien) oder 77,20 kg (ohne Batterien). Zum Tragen ist das sehr schwer).
6. Befestigen Sie die Rahmen der Scooter sicher im Fahrzeug.

2.13 Automatische Abschaltung

Um ein versehentliches Leerlaufen der Batterie zu vermeiden, verfügt der Scooter über eine automatische Abschaltfunktion. Wenn der Scooter eingeschaltet ist und zehn Minuten lang nicht verwendet wird, schaltet er sich automatisch ab. Schalten Sie in diesem Fall den Scooter einfach aus und wieder ein, und er ist wieder einsatzbereit.

2.14 Laden der Batterien

⚠ **WARNUNG: Verletzungsgefahr - Ziehen Sie vor dem Laden den Schlüssel ab.**

⚠ **WARNUNG: Brandgefahr - Halten Sie beim Laden Abstand von brennbaren Gegenständen, da es zum Entzünden der Batterie kommen kann.**

⚠ **WARNUNG: Stromschlaggefahr - Stecker oder Kabel beim Laden nie mit nassen Händen verbinden oder trennen.**

Laden Sie eine neue Batterie vor der ersten Nutzung vollständig auf.

Die Ladeanzeige am Scooter zeigt Ihnen an, über wie viel Kapazität Ihre Batterien noch verfügen. Wenn das Batterieladegerät eingeschaltet ist und keine LED leuchtet, prüfen Sie die Sicherung. Falls die rote LED nicht leuchtet, ist das Ladegerät defekt. Dann sollten Sie Ihren Fachhändler aufsuchen.

Laden Sie die Batterien täglich und zwar an einem gut belüfteten Ort, wo sie nicht direkt der Sonne ausgesetzt sind. Laden Sie nicht in feuchten Umgebungen, im Regen oder Morgentau. Wenn Sie dies nicht beachten und dennoch weiterfahren, wird die Leistung Ihres Scooters deutlich abfallen (Steigungen/Kurven/Licht ohne ausreichende Leistung). Wenn Sie auch dieses Warnsignal missachten, schaltet sich der Scooter aus. Sie sollten Ihren Scooter nun unverzüglich mit dem mitgelieferten Ladegerät aufladen. Achten Sie darauf, die Batterien jedes Mal vollständig aufzuladen.
Fahren Sie nach dem Aufladen oder Einsetzen einer neuen Batterie 2-3 Minuten, um sicherzugehen, dass die Batterieleistung ausreichend ist.
Die Batterieleistung variiert je nachdem, wie Sie mit Ihrem Scooter fahren (wiederholtes Anfahren und Anhalten, Bergauffahren, Fahren auf unebenem Grund). Die Batterieleistung nimmt dann schneller ab. Im Winter kann die Batterie langsamer reagieren und die Batteriereichweite kann geringer sein.
Beachten Sie bitte auch die dem Ladegerät beigefügte Bedienungsanleitung.

Primäre	230V ~ / 50-60 Hz / 750W max.
Sekundärer	24 V ⎓ / 8A max.
Maximale Batterieleistung	Siehe Tabelle 1
Laden	Ladung auf 80 % der Leistung innerhalb von 8 Stunden

DE

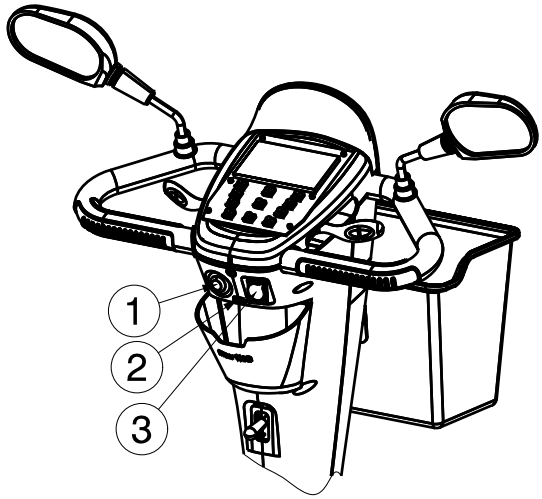

1 = Kontaktschlüssel
2 = USB-Anschluss (nur in Kombination mit LCD Bildschirm)
3 = Ladebuchse

1. Drehen Sie den Kontaktschlüssel ① auf AUS und entfernen Sie ihn.
2. Öffnen Sie die Schutzklappe der Ladebuchse.
3. Stecken Sie den Stecker des Ladegeräts in die Ladebuchse des Scooters ③.
4. Stecken Sie den Netzstecker des Ladegerätes in die Netzsteckdose. Schalten Sie das Ladegerät EIN (einige Modellen haben keinen EIN/AUS-Schalter; bei ihnen wird das Ladegerät durch Einstecken des Netzkabels in Betrieb gesetzt).
5. Das Ladegerät beginnt nun mit dem Ladevorgang und die LED (rot oder orange) leuchtet auf, wodurch angezeigt wird, dass der Ladevorgang aktiv ist. Während des Ladevorgangs kann Ihr Scooter nicht bewegt oder mit ihm gefahren werden, da die Fahrsperre aktiviert ist.
6. Ist der Ladevorgang beendet, wechselt die LED (orange) auf grün und zeigt damit an, dass der Ladevorgang beendet ist. Die Ladedauer beträgt etwa 6 Stunden. Für eine optimale Leistung wird eine Aufladedauer von 10 Stunden empfohlen. Wir empfehlen allerdings keine Dauerladung über mehr als 24 Stunden.
7. Schalten Sie zuerst das Ladegerät aus (falls es keinen EIN/AUS-Schalter gibt, ziehen Sie den Netzstecker heraus).
8. Ziehen Sie das Netzkabel des Ladegeräts aus der Netzsteckdose.
9. Ziehen Sie den Ladestecker aus der Ladebuchse des Scooters. Nun ist Ihr Scooter wieder fahrbereit.

- Laden Sie die Batterien Ihres Scooters nur wie zuvor beschrieben. Bei zu früher Wiederbeladung verlieren die Batterien an Leistung und Ihr Scooter nach einiger Zeit an Reichweite.
- Für Schäden, die auf falsches Laden der Batterie zurückzuführen sind, haftet der Hersteller nicht.
- Verwenden Sie nur Originalbatterien. Für Schäden, die durch Verwendung von anderen, nicht von uns gelieferten Batterien, entstehen, übernehmen wir keine Haftung.
- Setzen Sie die Batterien nicht Temperaturen unterhalb von -10° Celsius und oberhalb von 50° Celsius aus.
- Werden die Batterien geöffnet, entfällt jegliche Haftung des Herstellers und der Gewährleistungsanspruch.
- Lassen Sie das Ladekabel nach dem Aufladen nicht am Scooter angeschlossen, da dies einen Stromabfluss vom Scooter verursacht und seine Reichweite vorübergehend reduziert.

Wenn Sie Ihren Scooter einmal längere Zeit nicht benutzen wollen, sollten Sie ihn dennoch von Zeit zu Zeit an das Batterieladegerät anschließen, um die Batterien nachzuladen und den Scooter einsatzbereit zu halten.

- Wenn die Batterien längere Zeit nicht genutzt werden, entladen sie sich langsam selbstständig (Tiefentladung). Ein Aufladen der Batterien mit dem mitgelieferten Ladegerät ist dann nicht mehr möglich. Laden Sie die Batterien auch bei Nichtbenutzung spätestens alle 4-8 Wochen auf (in Abhängigkeit von der Ladeanzeige).
- Achten Sie darauf, dass durch zu frühe Wiederaufladung der Batterien diese auf Dauer ihre Leistung unwiederbringlich verlieren.
- Verwenden Sie zum Aufladen der Batterien ausschließlich das mitgelieferte Ladegerät.
- Für Schäden, die durch Ladefehler verursacht werden, haftet der Hersteller nicht.

DE

- In jedem Fall darf der Ladezyklus nicht unterbrochen werden. Das Ladegerät zeigt Ihnen an, wenn der Ladezyklus abgeschlossen ist.
- Laden Sie keine anderen elektrischen Geräte mit der Batterie oder dem Batterieladegerät Ihres Scooters.

3 Zusammenbau und Einstellung

Die Anweisungen in diesem Kapitel richten sich an den Benutzer und den Fachhändler.

Um einen Fachhändler in Ihrer Nähe zu finden, stehen Ihnen unsere Niederlassungen gerne zur Verfügung. Eine Auflistung aller Vermeiren Niederlassungen finden Sie auf der letzten Seite dieser Gebrauchsanweisung.

⚠ **WARNUNG: Nutzen Sie das Produkt nur gemäß den technischen Vor- und Angaben dieser Gebrauchsanweisung.**

⚠ **WARNUNG: Kippgefahr - Auch zulässige Einstellungen können die Stabilität des Scooters unter bestimmten Umständen beeinträchtigen (Rückwärts- oder Seitwärtskippen).**

3.1 Werkzeuge

Für die Montage der Scooter und für Einstellungen werden die folgenden Werkzeuge benötigt:

- Schraubenschlüsselsatz Größe 13
- Inbusschlüsselsatz Größe n° 5

3.2 Lieferumfang

Der Lieferumfang des Scooters umfasst:

- Rahmen mit Armlehnen, Lenker, Hinter- und Vorderrädern
- Fußplatte
- Sitz + Rücken
- Batterien, Motor (2x)
- Korb
- Rückspiegel (2x)
- Handbremse
- Zubehör
- Gebrauchsanweisung

3.3 Einstellen der Lenksäule

Abhängig von den Anforderungen des Fahrers kann die Lenksäule (stufenlos) auf viele verschiedene Positionen eingestellt werden.

⚠ **WARNUNG: Verletzungsgefahr - Verstellen Sie auf keinen Fall während der Fahrt den Lenker.**

⚠ **WARNUNG: Verletzungsgefahr - Schalten Sie den Scooter aus, bevor Sie Verstellungen durchführen.**

⚠ **WARNUNG: Verletzungsgefahr - Lehnen Sie sich nicht an die Lenksäule.**

DE

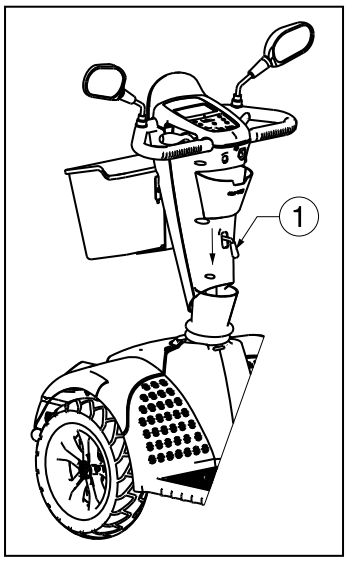

1. Drücken Sie den Hebel ① nach unten.
2. Stellen Sie die Lenksäule in die gewünschte Position
3. Lassen Sie den Hebel ① los.

3.4 Einstellen des Sitzes

⚠ **WARNUNG: Verletzungsgefahr - Nehmen Sie auf keinen Fall während der Fahrt irgendwelche Einstellungen vor.**

⚠ **WARNUNG: Verletzungsgefahr– Achten Sie darauf, dass der Sitz korrekt arretiert ist.**

Entfernen Sitz (Abb. A)
1. Ziehen Sie den Sitzhebel ① nach oben.
2. Drehen Sie den Sitz ② ein wenig und heben Sie diesen aus der Aufhängung ⑤.
3. Lassen Sie den Sitzhebel ①los.

Sicherung des Sitzes (Abb. A)
1. Ziehen Sie den Sitzhebel ① nach oben.
2. Setzen Sie den Sitz ② auf die Sitzaufnahme ⑤ und halten Sie dafür den Sitzhebel ① komplett angezogen.
3. Lassen Sie den Sitzhebel ① los.
4. Prüfen Sie, ob die Sitz fest sitzt.

Drehbarer Sitz (Abb. A)
1. Ziehen Sie den Sitzhebel ① nach oben.
2. Drehen Sie den Sitz ② in die gewünschte Richtung.
3. Lassen Sie den Sitzhebel ① los, und der Sitz arretiert jeweils immer nach 90°.
4. Prüfen Sie, ob die Sitz fest sitzt.

Sitztiefeneinstellung (Abb. A)
1. Ziehen Sie den Sitzhebel der Sitztiefeneinstellung ③ nach oben.
2. Schieben Sie den Sitz ② auf der Sitztiefenschiene ④ vor oder zurück.
3. Lassen Sie den Hebel ③ los, wenn der Sitz ② die gewünschte Position erreicht hat und er rastet ein.
4. Bewegen Sie den Sitz ein wenig, bis er in der gewünschten Position einrastet.
5. Vergewissern Sie sich, dass der Sitz sicher verriegelt ist.

DE

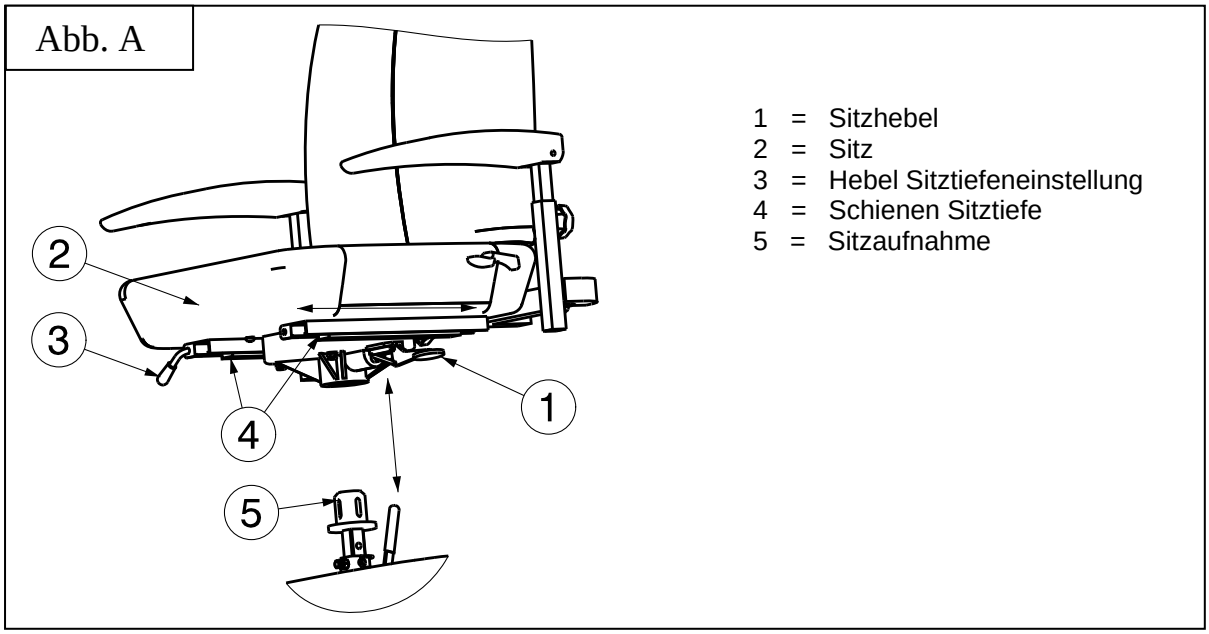

Sitzhöhe Einstellung (Abb. B)
Die Sitz kann in 4 verschiedene Sitzhöhen verstellt werden (Schritten: 25 mm).

1. Bauern Sie den Sitz ③ab.
2. Lösen Sie die Schraube ① leicht.
3. Entfernen Sie den Sicherungsstift ②.
4. Schieben Sie den Sitzaufnahme ⑤ nach oben/unten, und stellen Sie diese in eine angenehme Sitzhöhe ④.
5. Setzen Sie den Sicherungsstift ②wieder ein.
6. Setzen Sie die Sitz ③erneut ein.
7. Schraube ① festziehen und überprüfen Sie, dass die Sitzaufnahme kein Spiel aufweist.
8. Vergewissern Sie sich, dass der Sitz sicher verriegelt ist.

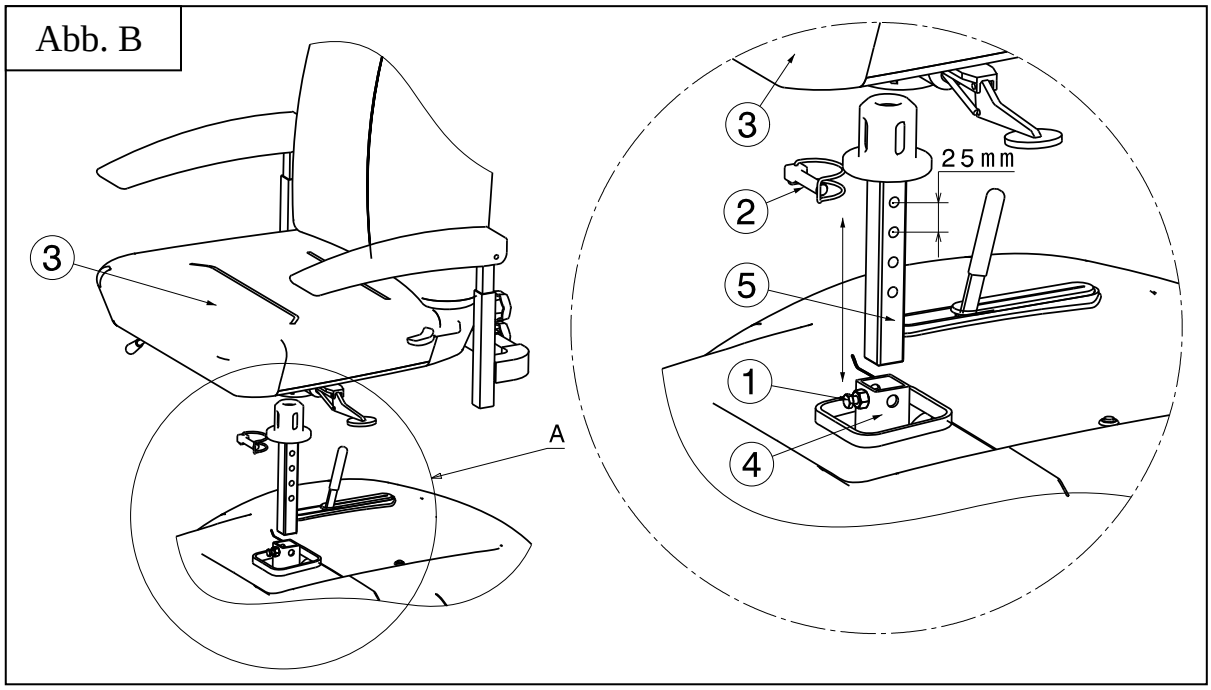

DE

3.5 Einstellen der Rücken

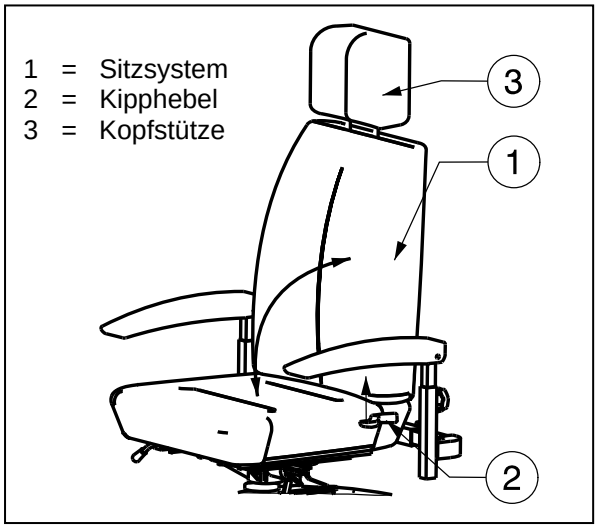

⚠ **WARNUNG: Verletzungsgefahr - Nehmen Sie auf keinen Fall während der Fahrt irgendwelche Einstellungen vor.**

Seitlich im Bereich der Rückenlehne (Übergang zum Sitzpolster) ist ein Kipphebel ② angebracht. Drücken Sie diesen Hebel nach oben, um die Rücken zu entriegeln und sie nach vorne zu klappen, oder um den Winkel der Rücken einzustellen.

Kopfstütze:

1. Drücken Sie den Sicherungsstift ① leicht in Richtung Kopfstütze.
2. Verschieben Sie die Kopfstütze auf die gewünschte Höhe.
3. Lassen Sie den Sicherungsstift ① los.
4. Die Kopfstütze rastet hörbar ein.

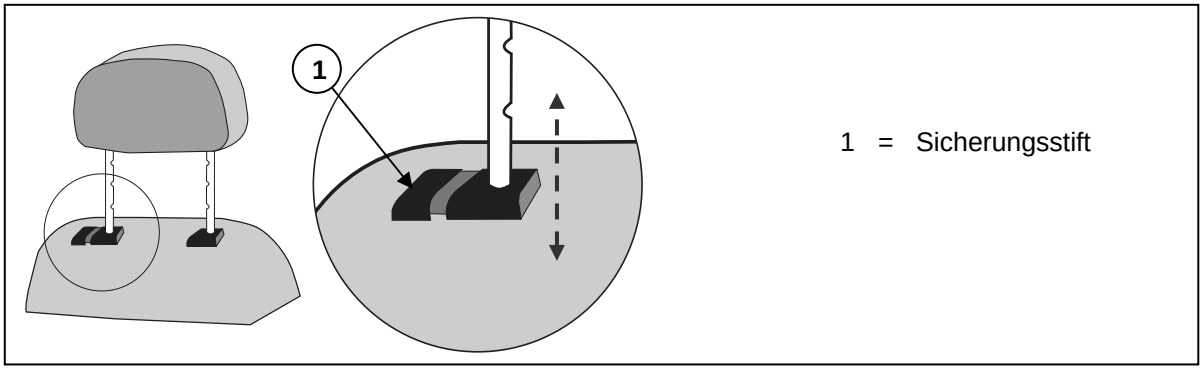

3.6 Einstellen des Rückspiegel

Es ist möglich, die Rückspiegel anpassen:

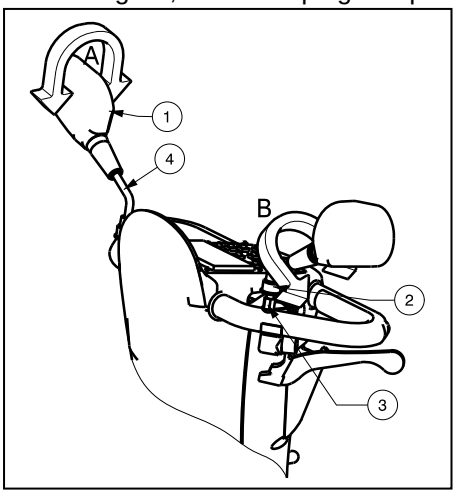

Verstellung 1 (Pfeil A):

1. Greifen Sie den Rückspiegel ①.
2. Drehen Sie die Rückspiegel ① in die gewünschte Position.

Oder

Verstellung 2 (Pfeil B):

1. Bewegen Sie die Kappe ② nach oben.
2. Lösen Sie die Spiegel Schraube ③.
3. Greifen Sie das Rohr ④ vorsichtig.
4. Drehen Sie die Rohr ④ und setzen Sie den Spiegel ① in die gewünschte Position.

DE

3.7 Einstellen der Armlehnen

⚠ **VORSICHT: Kippgefahr - Vergewissern Sie sich, dass die Armlehnen symmetrisch zum Sitz positioniert sind.**

⚠ **VORSICHT: Verletzungsgefahr - Montieren Sie den Innenrohr immer mit der sicheren Abstand von 50 mm in das Außenrohr.**

Die Armlehnen sind in Höhe und Tiefe einstellbar.

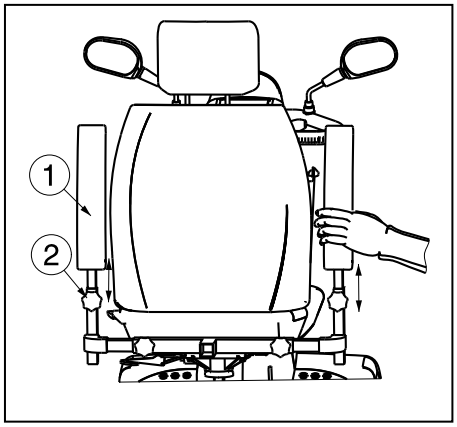

3.7.1 Einstellen der Armlehnenhöhe

⚠ **VORSICHT: Verletzungsgefahr - Achten Sie darauf, dass sich keine Finger, Schnallen, Kleidungsstücke oder Schmuck zwischen dem Wegklappen-System von der Armpolster ist.**

1. Klappen Sie die Armpolster ① nach hinten.
2. Lösen Sie das Sternrad ②.
3. Greifen Sie die Armpolster ① wie auf der nebenstehenden Abbildung gezeigt.
4. Bewegen Sie die Armpolster ① nach oben oder unten in den gewünschten höhe (Bereich: 120 mm Stufenlos).
5. Ziehen Sie das Sternrad ②wieder fest.
6. Prüfen Sie, ob die Armlehne korrekt eingehangen sind.

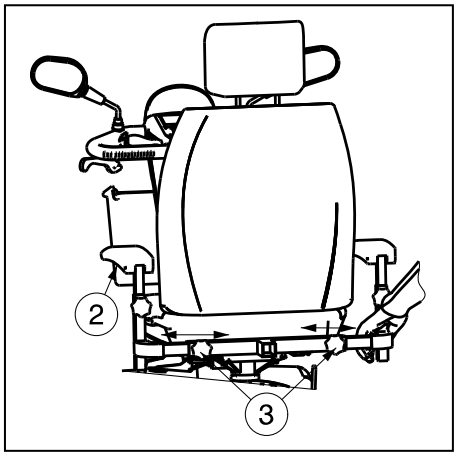

3.7.2 Einstellen der Armlehnentiefe

1. Lösen Sie die Sternrad ③ auf der Rückseite der Scooter.
2. Greifen Sie die Innenrohr wie auf der nebenstehenden Abbildung gezeigt.
3. Bewegen Sie diese Armlehnenröhre ② auf die gewünschte Tiefe einstellen (Bereich: 100 mm auf jeder Seite, stufenlos).
4. Ziehen Sie das Sternrad ③wieder fest.
5. Prüfen Sie, ob die Armlehne korrekt eingehangen sind.

3.8 Reifenwechsel

⚠ **VORSICHT: Vor dem Entfernen muss die Luft aus dem Schlauch entwichen sein.**

⚠ **VORSICHT: Gefahr von Sachschäden - Bei unsachgemäßer Handhabung können Schäden an der Felge entstehen.**

Vor der Montage des neuen Schlauchs sollten Sie Folgendes beachten:
Prüfen Sie das Felgenbett und die Reifeninnenwand auf Fremdkörper und reinigen Sie diese gegebenenfalls gründlich. Überprüfen Sie den Zustand des Felgenbetts, besonders an der Ventilöffnung. Verwenden Sie bitte nur Originalersatzteile. Bei Beschädigungen durch Ersatzteile, die keine Originalersatzteile sind, übernehmen wir keine Haftung. Setzen Sie sich mit Ihrem Fachhändler in Verbindung.

DE

Montage:

⚠ **WARNUNG: Verletzungsgefahr - Prüfen Sie, ob der Luftdruck korrekt ist.**

⚠ **VORSICHT: Verletzungsgefahr - Achten Sie darauf, dass bei der Montage keine Gegenstände oder Körperteile zwischen Reifen und Felge eingeklemmt werden.**

⚠ **WARNUNG: Verletzungsgefahr - Vergewissern Sie sich vor der Inbetriebnahme des Scooters von Hand, dass alle Schrauben fest angezogen sind. An den Schrauben am Felgenhorn ist eine Schraubensicherung (z. B. Loctite) anzubringen. Die Schraubensicherung wirkt nur, wenn das Gewinde frei von Fett und Partikeln ist.**

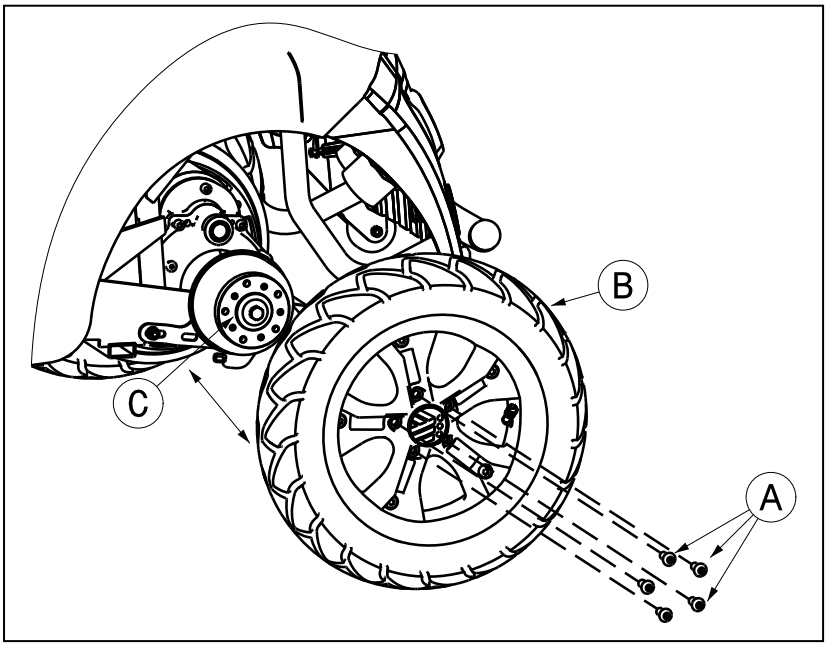

ZERLEGEN

1. Lösen und entfernen Sie die 5 Schrauben Ⓐ und setzen Sie das Rad Ⓑ auf die Flansch Ⓒ.
2. Lassen Sie die Luft aus dem Reifen, indem Sie am Ventil leicht auf den Stift drücken Ⓓ.
3. Entfernen Sie die 5 Schrauben Ⓔ der Felge. Trennen Sie die beiden Felgenteile.

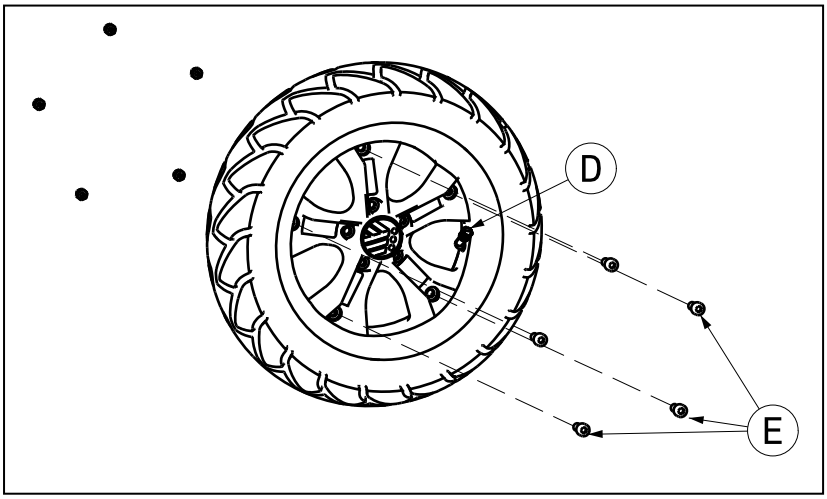

ZUSAMMENBAUEN

Legen Sie den teilweise gefüllten Schlauch in den Reifen ein.

1. Verbinden Sie die beiden Felgenteile mithilfe des Reifens wieder und schrauben Sie sie fest mit die 5 Schrauben Ⓔ.
2. Stecken Sie das Ventil Ⓓ in die entsprechende Aussparung an der Felge.
3. Setzen Sie das Rad Ⓑ wieder auf den Flansch Ⓒ und sichern Sie mit den 5 Schrauben Ⓐ diese Verbindung. Befüllen Sie das Rad und beachten Sie den empfohlenen Reifendruck.

DE

Vergewissern Sie sich, dass der Schlauch rundherum und an beiden Seiten nicht zwischen Reifenwulst und Felge eingeklemmt ist. Schieben Sie das Ventil leicht nach innen und ziehen Sie es wieder heraus, damit der Reifen im Ventilbereich gut sitzt.
Füllen Sie beim Aufpumpen erst soviel Luft ein, dass sich der Reifen noch gut mit dem Daumen eindrücken lässt. Weist die Kontrolllinie auf beiden Reifenseiten den gleichen Abstand zum Felgenrand auf, sitzt der Reifen zentrisch. Wenn nicht, lassen Sie die Luft wieder ab und richten Sie den Reifen neu aus. Pumpen Sie nun den Reifen bis zum maximalen Betriebsdruck auf (Fülldruck beachten!) und drehen Sie die Staubkappe auf das Ventil.
Eine sachgerechte Montage ist nur durch den Fachmann gewährleistet. Bei Arbeiten, die nicht vom Fachmann ausgeführt werden,entfällt der Garantieanspruch.
Achten Sie bei der Befüllung der Reifen immer auf den korrekten Fülldruck. Diesen können Sie seitlich am Reifen ablesen.
Verwenden Sie zum Befüllen nur ordnungsgemäße Luftfülleinrichtungen mit Messskalen in bar. Für Schäden, die durch Verwendung von Luftfülleinrichtungen stammen, die nicht vom Hersteller mitgeliefert worden sind, übernehmen wir keine Gewährleistung.

3.9 Thermische Sicherung

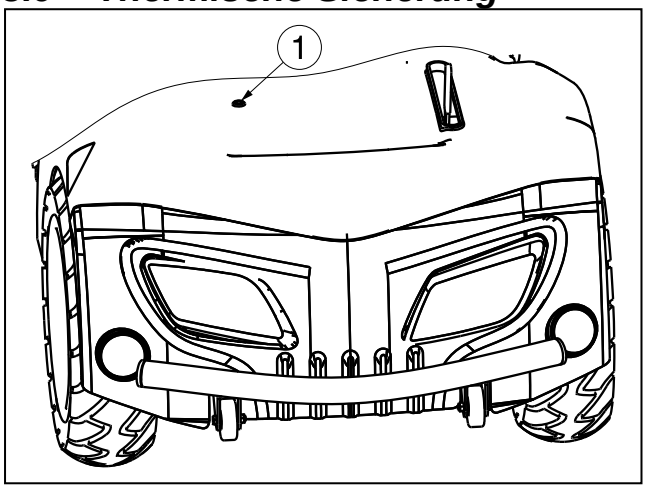

Zum Schutz des Motors vor Überlastung ist Ihr Scooter an der Rückseite mit einer Thermosicherung ① ausgerüstet. Die Thermosicherung schaltet den Motor automatisch ab, um eine Überhitzung und einen damit zusammenhängenden vorzeitigen Verschleiß oder Ausfälle zu vermeiden. Erreichen können Sie die thermische Sicherung durch eine Aussparung der hinteren Kunststoffabdeckung.

Das Auslösen der thermischen Sicherung kann immer dann auftreten, wenn Gefälle oder Steigungen befahren werden, die die angegebenen Maximalwerte übersteigen. Ebenso kann bei Nennlasten oberhalb des Maximalwertes die Sicherung herausspringen. Auch beim Versuch zu fahren, während die Handbremse gezogen ist, besteht die Gefahr der Überlastung. Die zu beachtenden Werte entnehmen Sie bitte dem Kapitel „Technische Daten“ der jeweiligen Handbücher.

Zur Wiederinbetriebnahme des Scooters beseitigen Sie die Überlastung und warten Sie, bis der Motor abgekühlt ist. Danach drücken Sie die thermische Sicherung vorsichtig wieder ein. Der Scooter ist jetzt wieder betriebsbereit.

3.10 Kippschutz

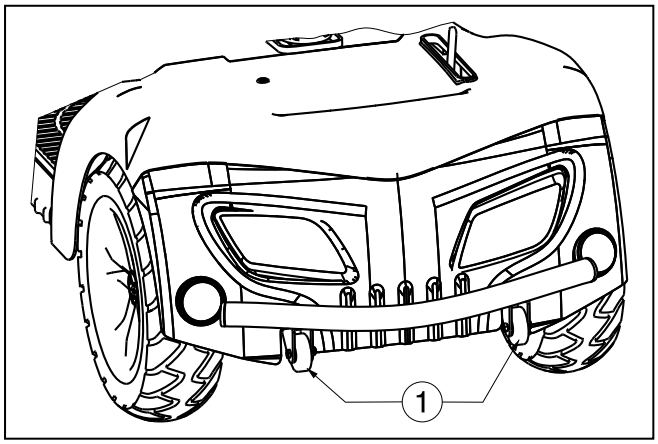

Ein Kippschutz ① ist hinten am Rahmen des Scooters fest montiert. Ein Abnehmen ist daher nicht möglich. Der Kippschutz dient Ihrer Sicherheit. Er verhindert, dass der Scooter nach hinten umkippt, wenn Sie über kleinere Hindernisse fahren, die die angegebene maximale Höhe NICHT überschreiten.

DE

3.11 Austauschen der Batterie

⚠ **VORSICHT: Gefahr der Verätzung – Vermeiden Sie einen Kontakt mit der Batteriesäure. Achten Sie auf eine gute Belüftung des Batteriefachs.**

Die Batterien sollten nur von geschultem Personal ausgewechselt werden.
Die Verkabelung und das Ladegerät sind sicher im Scooter untergebracht. Versuchen Sie nicht, die Verkabelung selbst neu zu verlegen. Ein unsachgemäßes Verlegen der Verkabelung kann zum Einklemmen der Kabel führen, was einem Ausfall des elektronischen Systems Ihres Scooters zur Folge hat.

Achten Sie darauf, dass die Batteriekabel an die richtige Batterieklemme angeschlossen sind.

4 Wartung

Hinweise zur Wartung des Scooters entnehmen Sie bitte der Website von Vermeiren: www.vermeiren.be.

5 Übereinstimmungserklärung

Der Hersteller oder sein bevollmächtigter Vertreter :

N.V. VERMEIREN N.V.

Adresse :

Vermeirenplein 1/15

2920 Kalmthout

Belgien

erklärt unter der eigenen Verantwortung, dass CE-markierte Produkte :

Produktgruppe:	Elektromobile (Scooter)
Produktgruppe (GMDN):	Rollstuhl, Selbstfahrer/Begleiter, elektrisch betrieben / Handsteuerung, faltbar (GMDN 40855)
FAGG Reg.-Nummer:	BE/CA01/11/2-02965-22-CLI
Marke:	Vermeiren
Typ:	Carpo 2, Carpo 2 Eco, Carpo 2 Sport, Carpo 2 XD, Ceres 4 (WTM4B), Ceres 4 Deluxe (ML4SB)

als Klasse I eingestuft werden, gemäß Anhang IX 93/42/EWG, Regel 12,

und hergestellt sind in völliger Konformität mit nachstehenden europäischen Richtlinien - inklusive der letzten Änderungen - und mit den nationalen Gesetzen, welche diese Richtlinien ausgestalten :

Richtlinie über Medizinprodukte 93/42/EWG: 2007

und den einschlägigen europäisch harmonisierten Standards entsprechen:

EN 12182: 2012, EN 12184: 2009

IT

Indice

1 Descrizione del prodotto ... 3
1.1 Destinazione d'uso ... 3
1.2 Istruzioni per la sicurezza ... 4
1.3 Specifiche tecniche ... 5
1.4 Accessori ... 7
1.5 Componenti ... 7
1.6 Posizione della targhetta di identificazione ... 7
1.7 Legenda dei simboli ... 8
2 Utilizzo ... 8
2.1 Osservazioni sulla compatibilità elettromagnetica (EMC, electromagnetic compatibility) ... 8
2.2 Trasporto dello scooter ... 9
2.3 Montaggio e smontaggio dello scooter ... 10
2.4 Utilizzo dei freni ... 11
2.5 Trasferimento da e verso lo scooter ... 11
2.6 Posizione corretta nello scooter ... 11
2.7 Guida dello scooter ... 11
2.8 Guida dello scooter sulle rampe ... 14
2.9 Guida dello scooter sui gradini ... 15
2.10 Unità di comando ... 15
2.11 Marcia in folle ... 17
2.12 Trasporto in auto ... 18
2.13 Spegnimento automatico ... 19
2.14 Carica della batteria ... 19
3 Installazione e regolazione ... 21
3.1 Attrezzi ... 21
3.2 Modalità di consegna ... 21
3.3 Regolazione del piantone dello sterzo ... 21
3.4 Regolazione del sedile ... 22
3.5 Regolazione dello schienale ... 23
3.6 Regolazione degli specchietti retrovisori ... 24
3.7 Regolazione dei braccioli ... 24
3.8 Sostituzione degli pneumatici ... 25
3.9 Fusibili termici ... 26
3.10 Protezione antiribaltamento ... 26
3.11 Sostituzione della batteria ... 27
4 Manutenzione ... 27
5 Dichiarazione di conformità ... 27

IT

Premessa

Ringraziamo per la fiducia accordataci con l'acquisto di uno dei nostri scooter.

La durata del scooter dipende fortemente dalla cura e manutenzione che vi si dedicano.

Il presente manuale ha lo scopo di aiutare ad acquisire familiarità con il funzionamento del scooter.

Attenersi alle istruzioni operative e di manutenzione costituisce parte integrante della garanzia.

Il manuale riflette gli sviluppi più recenti dei prodotti. Vermeiren si riserva il diritto di apportare modifiche senza preavviso, senza essere tenuta a sostituire o adattare modelli forniti in precedenza.

Per qualsiasi chiarimento, rivolgersi al rivenditore specializzato.

IT

1 Descrizione del prodotto

1.1 Destinazione d'uso

Lo scooter è destinato al trasporto di persone. Lo scooter è destinato al trasporto di una sola persona. È vietato trasportare passeggeri (inclusi i bambini).

Lo scooter è destinato solo al trasporto di persone adulte, non di persone di età inferiore ai 16 anni o di oggetti.

Non deve essere utilizzato da persone che soffrono di gravi disturbi fisici o mentali che potrebbero influire sulla sicurezza d'uso nel traffico.

Tra le cose delle suddette limitazioni figurano:

- emiplegia e paraplegia
- amputazione di arti (braccio)
- difetto/Deformazione di arti (in presenza di limitazione delle funzioni di orientamento ed equilibrio)
- contratture o lesioni articolari (in presenza di limitazione delle funzioni di orientamento ed equilibrio)
- disturbi dell'equilibrio
- cachessia (deterioramento della massa muscolare)
- demenza
- traumi con influsso sulla corteccia cerebrale
- minorazione visiva

Lo scooter rientra nella classificazione B.
Lo scooter può essere utilizzata all'esterno.

Nella valutazione delle esigenze personali, si consiglia di tenere in considerazione i seguenti fattori:

- corporatura e peso corporeo (150 kg max)
- condizioni psico-fisiche
- abitazione
- ambiente

Lo scooter deve essere utilizzata su superfici piane che garantiscano il contatto di tutte le quattro ruote e la spinta uniforme le ruote.

Esercitarsi nella guida su superfici sconnesse (ciottoli, ecc.), pendenze, curve e nel superamento di ostacoli (scalini, ecc.).

Non utilizzare lo scooter come scala, né per trasportare oggetti pesanti o caldi.

Se si utilizza lo scooter in strada o sul marciapiede, attenersi alle norme del codice della strada.

Lo scooter può essere utilizzata sul marciapiede o sulle strade urbane. In nessuna circostanza utilizzare lo scooter su strade molto trafficate o autostrade.

Utilizzare solo gli accessori approvati da Vermeiren.

La casa costruttrice non può essere ritenuta responsabile per danni causati da mancanza di manutenzione adeguata o risultanti dal mancato rispetto delle istruzioni contenute nel presente manuale.

La conformità con le istruzioni d'uso e di manutenzione costituisce parte integrante delle condizioni di garanzia, pertanto si consiglia di leggere attentamente le pagine che seguono.

I pazienti con problemi di vista possono contattare il rivenditore per le istruzioni d'uso.

IT

1.2 Istruzioni per la sicurezza

- ⚠ Utilizzare solo gli accessori approvati da Vermeiren.
- ⚠ Prima di salire o scendere, smontare o trasportare lo scooter, spegnere il veicolo utilizzando il pulsante di avvio/arresto ("OFF").
- ⚠ Durante il trasporto, lo scooter deve essere vuota e non deve esser utilizzata per il trasporto di persone.
- ⚠ Verificare gli effetti dello spostamento del baricentro sullo scooter, ad esempio in salita o discesa, su superfici inclinate lateralmente o accidentate.
- ⚠ Non guidare su strade con traffico intenso o accidentate (fangose, ghiaiose, irregolari, strette, con neve o ghiaccio, passerelle prive di recinto o barriere).
- ⚠ Evitare luoghi in cui le ruote possano rimanere bloccate.
- ⚠ Accertarsi che i vestiti non rimangano impigliati nelle ruote.
- ⚠ Se si raccolgono oggetti che si trovano davanti, di fianco o dietro lo scooter, prestare attenzione a non sporgersi troppo: rischio di ribaltamento.
- ⚠ Evitare di utilizzare la modalità a scorrimento libero se lo scooter si trova su una superficie in pendenza.
- ⚠ Non fare mai retromarcia in salita.
- ⚠ Ridurre la velocità in prossimità degli angoli.
- ⚠ Non utilizzare lo scooter su scale mobili.
- ⚠ Durante la guida, tenere saldamente le impugnature con entrambe la mani.
- ⚠ Durante la guida, appoggiare gambe e piedi sulle apposite superfici di appoggio.
- ⚠ Non usare lo scooter quando piove, nevica o c'è vento.
- ⚠ Se lo scooter viene riposta o parcheggiata all'esterno, proteggerla dall'umidità con una copertura adeguata.
- ⚠ Umidità ambientale elevata o freddo intenso possono ridurre il livello di prestazioni del scooter.
- ⚠ Utilizzare lo scooter nel rispetto delle normative vigenti e delle istruzioni fornite. Evitare, ad esempio, di superare ostacoli o dislivelli di dimensioni notevoli (gradini, cordolo del marciapiede).
- ⚠ Nella marcia su strada, rispettare il codice della strada. Fare attenzione anche agli altri veicoli.
- ⚠ Come per tutti gli altri veicoli, è vietata la guida in stato di ebbrezza o sotto l'influsso di farmaci o droghe. Ciò vale anche per spostamenti in ambienti interni.
- ⚠ In ambienti esterni, tenere conto delle condizioni atmosferiche e del traffico.
- ⚠ Per poter essere visibili nell'oscurità, indossare abiti chiari o dotati di catarifrangenti e verificare che i catadiottri dello scooter siano perfettamente visibili e che le luci siano accese.
- ⚠ Assicurarsi che le luci del scooter siano puliti e non siano coperti da oggetti che potrebbero diminuirne la luminosità.
- ⚠ Non utilizzare mai lo scooter in sostituzione degli appositi seggiolini in un'automobile o in altri veicoli.
- ⚠ Verificare che gli pneumatici siano adeguatamente gonfi.
- ⚠ Se lo scooter è dotata di pneumatici, verificare che la pressione sia delle gomme adeguata (*vedere le indicazioni relative alla pressione degli pneumatici*) per ottimizzare la stabilità dello scooter.
- ⚠ Accertarsi di non superare il carico massimo previsto per lo scooter.
- ⚠ Non caricare eccessivamente il cestello. Il carico massimo previsto per il cestello è di 5 kg.
- ⚠ Non caricare eccessivamente il vassoio. Il carico massimo previsto per il vassoio è di 1 kg.

IT

1.3 Specifiche tecniche

Le specifiche tecniche riportate di seguito sono applicabili allo scooter con configurazione standard e in condizioni ambientali ottimali. In caso di utilizzo di accessori diversi dallo standard, i valori della tabella subiranno variazioni. Le prestazioni della carrozzina possono essere influenzate negativamente da cambiamenti della temperatura esterna, umidità dell'aria, pendenza della superficie di appoggio, terreno accidentato e livello di carica della batteria.

Marchio	**Vermeiren**			
Indirizzo	**Vermeirenplein 1/15, B-2920 Kalmthout**			
Tipo	**Scooter a trazione posteriore, Classe B**			
Peso massimo dell'occupante	**150 kg**			
Modello	**Carpo 2 Eco**	**Carpo 2**	**Carpo 2 Sport**	**Carpo 2 XD**
Descrizione	**Dimensioni minime**	**Dimensioni massime**		
Velocità massima	10 km/h	15 km/h	18 km/h	13 km/h
Autonomia*	54 km (batterie: 75Ah) 65 km (batterie: 90Ah)	34 km (batterie: 75Ah) 41 km (batterie: 90 Ah)	36 km	41 km
Lunghezza	1648 mm			
Larghezza	660 mm			
Altezza	1420 mm			
Lunghezza quando ripiegato o smontato	Non ripiegabile			
Larghezza se ripiegata o smontata	Non ripiegabile			
Altezza quando ripiegata o smontata	1000 mm (sedile rimosso, unità di comando ripiegata)			
Peso totale	144,6 kg			
Peso della parte più pesante smontabile o rimovibile	124,2 kg (senza sedile) o 77,2 kg (senza sedile e batterie)			
Peso delle parti smontabili o rimovibili	**Sedile:** 20,4 kg; **Batterie:** 23,50 kg			
Stabilità statica in discesa	9,5°			9,5°
Stabilità statica in salita	8,5°			8,5°
Stabilità statica laterale	10,5°			10,5°
Stabilità dinamica	6°			9°
Pendenza massima consentita	6°			9°
Altezza minima da terra	100 mm			
Superamento degli ostacoli	100 mm			
Inclinazione del piano del sedile	5°			
Profondità effettiva del sedile	480 mm			
Altezza della superficie del sedile all'estremità anteriore (misurata da terra)	490 mm	565 mm		
Altezza della superficie del sedile all'estremità anteriore (misurata da piatto pedana)	280 mm	355 mm		
Altezza dal piatto pedana	210 mm			
Inclinazione dello schienale	35°			
Altezza dello schienale	720 mm			

IT

Marchio	**Vermeiren**			
Indirizzo	**Vermeirenplein 1/15, B-2920 Kalmthout**			
Tipo	**Scooter a trazione posteriore, Classe B**			
Peso massimo dell'occupante	**150 kg**			
Modello	**Carpo 2 Eco**	**Carpo 2**	**Carpo 2 Sport**	**Carpo 2 XD**
Descrizione	**Dimensioni minime**		**Dimensioni massime**	
Distanza tra imbottitura dei braccioli e sedile	190 mm			
Posizione anteriore della struttura del bracciolo	330 mm			
Motore	Nom. 450 Watt,	Nom. 600 Watt,	Nom. 750 Watt,	
	Freni elettromagnetico			
Batterie	75 Ah (90AH)	75 Ah (90AH)	90 Ah	
Unità di comando	70A	120A	140A	
Tensione nominale (batteria)	2 x 12V ⎓			
Grado di protezione	IPX4			
Caricabatterie	8 Amp (esterno)			
Connessioni USB:	Unità di comando senza display LCD: No Unità di comando con display LCD: Sì			
Classe di protezione caricabatteria	IPx1			
Classe di isolamento caricabatteria	II			
Diametro di sterzata minimo	2000 mm			
Ampiezza retromarcia	2000 mm			
Diametro ruote posteriori (numero)	100 x 65 mm-9, aria (2)			
Pressione di gonfiaggio pneumatici, ruote motrici/posteriori	Max. 1,7 bar			
Diametro ruote direttrici (numero)	100 x 65 mm-9, aria (2)			
Pressione di gonfiaggio pneumatici, ruote direttrici	Max. 1,7 bar			
Impugnatura	Leva di controllo della velocità			
Luci	Di serie			
Indicatore luminoso	Di serie			
Specchietti	Optional			
Temperatura per utilizzo e conservazione	+5 °C fino a +41 °C			
Temperatura d'esercizio dell'elettronica	-10°C fino a +40°C			
Umidità per utilizzo e conservazione	30%			

La casa produttrice si riserva il diritto di apportare modifiche tecniche. Tolleranza misurazioni ± 15 mm / 1,5 kg / ° .

*** La distanza di guida teorica risulterà inferiore se lo scooter viene utilizzato spesso su pendenze, terreni accidentati o scalini. La distanza massima di guida è calcolata in base a una temperatura ambiente di 20º C, un peso del conducente di 100 Kg e una batteria nuova e completamente carica, a una velocità di guida costante di 10 km/h, 15 km/h, 20 km/h con un uso del 70% della batteria.**

Tabella 1: Specifiche tecniche

IT

1.4 Accessori

Per il modello Carpo 2 sono disponibili gli accessori seguenti:

- Ruota di scorta (montata sul retro dello scooter)
- Specchietti retrovisori
- Freni manuale
- ⚠ **AVVERTENZA: rischio di lesioni - Accertarsi che le porta stampella siano fissate saldamente per evitare il rischio di caduta addosso al paziente.**
  Porta stampella

1.5 Componenti

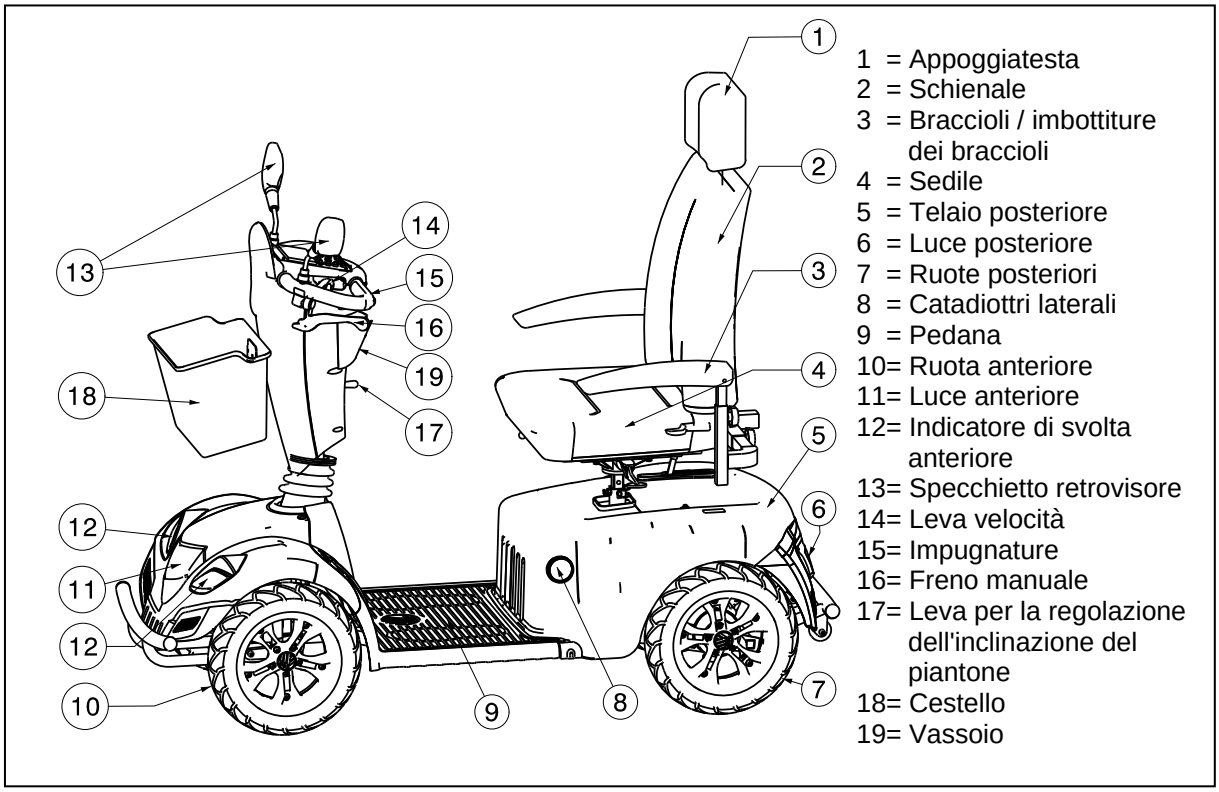

1.6 Posizione della targhetta di identificazione

La targhetta di identificazione è posizionata sulla parte posteriore dello scooter appena sotto la carena. La targhetta di identificazione si trova anche sotto lo sportello dell'alloggiamento della batteria.

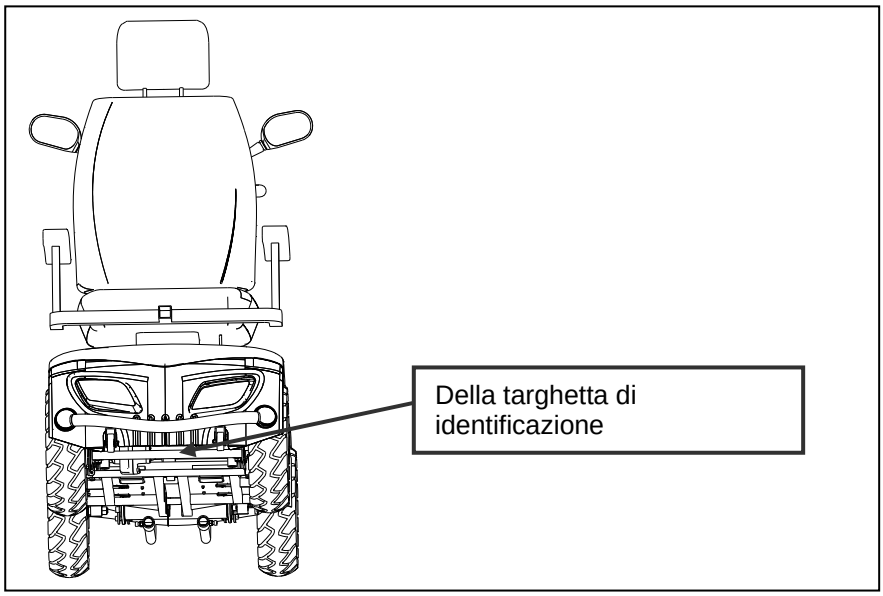

IT

1.7 Legenda dei simboli

Peso massimo

Utilizzo in ambienti esterni

Utilizzo interno (solo per caricabatteria)

Ciclo di smaltimento e riciclo separato per dispositivi elettrici ed elettronici (solo per caricabatterie)

Classe di protezione II

Pendenza massima consentita

Conformità CE

Velocità massima

Non utilizzabile come sedile in un veicolo a motore

Modello

Avvertenza: Tenere lontane mani e dita.

2 Utilizzo

Nel capitolo viene descritto l'utilizzo quotidiano. **Le presenti istruzioni sono destinate all'utente e al rivenditore specializzato.**

Il prodotto viene fornito completamente assemblato dal rivenditore. Le istruzioni destinate al rivenditore, relative alla configurazione del scooter sono descritte al punto § 3.

2.1 Osservazioni sulla compatibilità elettromagnetica (EMC, electromagnetic compatibility)

La conformità EMC dello scooter è stata testata in base alle normative ISO 7176-21.
Si segnala che le fonti elettromagnetiche, quali ad esempio i telefoni cellulari, possono provocare interferenze. A loro volta, i componenti elettronici dello scooter possono influenzare il funzionamento di altri apparecchi elettrici.

Per ridurre l'effetto delle fonti elettromagnetiche di interferenza, leggere le indicazioni seguenti:

⚠ **AVVERTENZA: Lo scooter potrebbe interferire con il funzionamento di dispositivi che si trovano nello stesso ambiente e che generano campi elettromagnetici.**

⚠ **AVVERTENZA: Le prestazioni di guida del scooter potrebbero essere influenzate dai campi elettromagnetici, ad esempio generatori elettrici o fonti ad alta potenza.**

⚠ **AVVERTENZA: Evitare l'utilizzo di TV o radio portatili in prossimità dello scooter se questo è in funzione.**

⚠ **AVVERTENZA: Evitare l'utilizzo di ricetrasmettitori o telefoni cellulari in prossimità dello scooter se questo è in funzione.**

⚠ **AVVERTENZA: Verificare la presenza di antenne per trasmettitori ed evitare di utilizzare lo scooter nelle vicinanze.**

IT

⚠ **AVVERTENZA: Nel caso in cui si verificasse un movimento o una frenata accidentale, spegnere lo scooter non appena possibile.**

Interferenze di campi elettromagnetici potrebbero avere effetti negativi sul sistema elettronico dello scooter, determinando ad esempio:

- Disattivazione del freno a motore
- Movimenti fuori controllo dello scooter
- Sterzate accidentali

In presenza di interferenze molto forti e durature, i sistemi elettronici potrebbero subire danni permanenti o irrimediabili.

Fonti possibili di radiazioni:

- Installazioni ricetrasmittenti portatili (ricetrasmettitori con antenna fissa montati direttamente sull'unità di trasmissione)
  - Impianti ricetrasmittenti
  - Telefoni cellulari o "walkie talkie"
  - TV, radio e altri dispositivi elettronici portatili
  - Altri dispositivi di comunicazione personale

- Ricetrasmettitori mobili di media portata, ad esempio antenne auto montate all'esterno del veicolo
  - Impianti ricetrasmittenti fissi
  - Dispositivi ricetrasmittenti fissi e portatili
  - Radio, TV e dispositivi elettronici fissi

- Dispositivi ricetrasmettenti a lunga portata
  - Tralicci radio e televisione
  - Impianti radio amatoriali

Altri dispositivi casalinghi quali lettori CD, PC portatili, telefoni cordless, radio AM/FM, rasoi elettrici e asciugacapelli se perfettamente funzionanti e in ottime condizioni non provocheranno alcuna interferenza. Per garantire il funzionamento corretto dello scooter, attenersi alle istruzioni d'uso fornite con gli apparecchi elettrici.

1. Non azionare dispositivi di comunicazione portatili (ricetrasmettitori) quali radio CB e telefoni cellulari, mentre lo scooter è acceso.
2. Fare attenzione ai trasmettitori che si trovano nelle vicinanze, quali stazioni radio o TV, ed evitare di avvicinarsi.
3. Nel caso in cui si verificasse un movimento non desiderato o i freni venissero rilasciati, spegnere immediatamente lo scooter.
4. Attenzione, l'aggiunta di accessori o componenti o la modifica dello scooter potrebbero renderlo maggiormente suscettibile alle interferenze elettromagnetiche. Nota: non è possibile valutare in modo preciso gli effetti sull'immunità generale dello scooter in funzione.

L'intensità dell'energia EM che interferisce può essere misurata in Volt per metro (V/m). Ogni veicolo può resistere alle interferenze elettromagnetiche fino a una determinata intensità. Questo viene definito il "livello di immunità". La protezione aumenta insieme al livello di immunità è alto. Attualmente, la tecnologia è in grado di offrire un livello di immunità pari a 20 V/m, che garantisce una protezione utile contro le sorgenti più comuni di interferenze elettromagnetiche. Il presente modello di veicolo, così come viene inviato, senza ulteriori modifiche, presenta un livello di immunità pari a 20 V/m senza accessori.

2.2 Trasporto dello scooter

Il peso del telaio e del piantone è di 124,2 kg (con le batterie) o di 77,2 kg (senza le batterie). Si tratta pertanto di un peso molto elevato da trasportare.

Il modo migliore per trasportare lo scooter è l'uso della modalità a scorrimento libero. Impostare la modalità a scorrimento libero (motore in folle) e spingere lo scooter fino a raggiungere la posizione desiderata.

IT

Se questa operazione non è possibile, seguire questi passaggi:

1. Spegnere lo scooter.
2. Rimuovere le parti mobili (sedile e batterie).
3. Riporre le parti mobili in un luogo sicuro.
4. Trasportare il telaio e l'unità di comando con l'aiuto di 2 o 3 persone nel luogo desiderato. Sollevare lo scooter dal telaio e non dai paraurti o componenti in plastica. Afferrare solo le parti fisse del telaio.

2.3 Montaggio e smontaggio dello scooter

⚠ **AVVERTENZA: rischio di lesioni - Assicurarsi che tutte le parti mobili siano fissate saldamente.**

⚠ **AVVERTENZA: Rischio di lesioni - Il montaggio e lo smontaggio deve essere effettuato solo da personale specializzato ovvero da un rivenditore autorizzato.**

⚠ **AVVERTENZA: rischio di lesioni - Prestare attenzione a non ferirsi con i cavi.**

⚠ **AVVERTENZA: rischio di lesioni - Spegnere lo scooter prima di smontarlo.**

⚠ **ATTENZIONE: rischio di pizzicamento - Non infilare le dita tra i componenti dello scooter.**

Per lo smontare lo scooter, seguire questi passaggi:

- Spegnere lo scooter.
- Rimuovere il sedile, vedere il capitolo “Regolazione del sedile".
- Rimuovere il coperchio in plastica posteriore delle batterie.

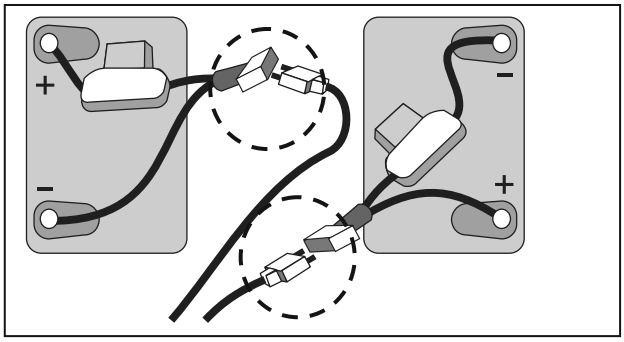

- Allentare le strisce in velcro per il fissaggio delle batterie.
- Scollegare tutti connettori delle batterie (non i poli della batteria) e tutti i connettori dei cavi e dell'alloggiamento.
- Rimuovere le batterie.
- Ripiegare el piantone verso il basso.

Per lo rimontare lo scooter, seguire questi passaggi:

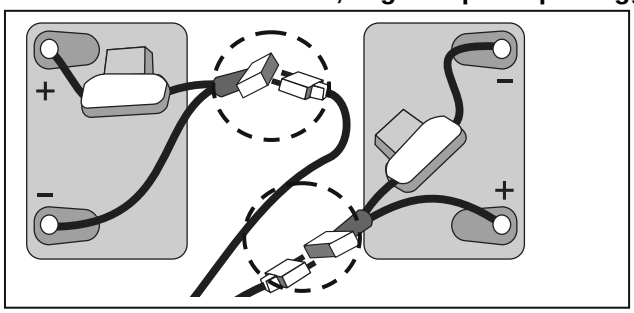

- Sollevare verso l'alto el piantone.
- Riposizionare le batterie e collegare i connettori, associare i componenti dello stesso colore.
- Fissare saldamente le batterie con le strisce in velcro in modo che non si muovano durante la marcia del veicolo.
- Montare il coperchio in plastica posteriore.
- Montare il sedile, vedere il capitolo “Regolazione del sedile".

IT

2.4 Utilizzo dei freni

Per azionare i freni elettromagnetici:

1. Rilasciando la leva di controllo della velocità, il freno elettromagnetico del motore si attiva automaticamente e lo scooter si arresta.

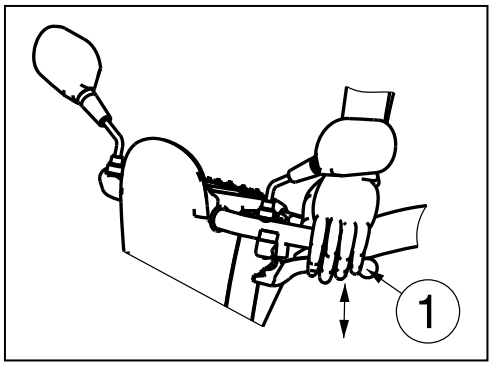

Per azionare i freni manuali (facoltativo):

1. Tirare la leva del freno ① verso l'impugnatura.
2. Rilasciare la leva del freno ①.

È possibile regolare il freno manuale utilizzando l'apposito regolatore del cavo.

2.5 Trasferimento da e verso lo scooter

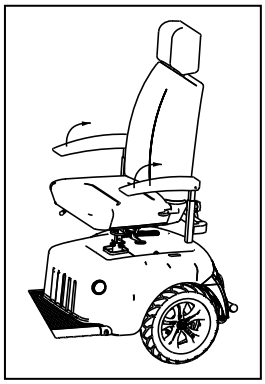

1. Posizionare lo scooter il più vicino possibile al punto verso cui si desidera effettuare il trasferimento.
2. Verificare che il pannello di controllo (scooter) sia spenta.
3. Ripiegare verso l'alto il imbottiture dei braccioli del lato lungo il quale si effettua il trasferimento.
4. Trasferire il paziente sul sedile dello scooter o dal sedile dello scooter.

2.6 Posizione corretta nello scooter

Alcuni consigli per un utilizzo confortevole dello scooter:

1. Posizionarsi il più vicino possibile allo schienale.
2. Accertarsi che le cosce siano in posizione orizzontale.

2.7 Guida dello scooter

⚠ **AVVERTENZA: Pericolo di ustioni - Prestare attenzione durante l'uso in ambienti molto caldi o molto freddi, (esposizione al sole, freddo estremo, sauna, ecc.) per un periodo di tempo prolungato. Le superfici potrebbero assumere la stessa temperatura dell'ambiente in cui si trova la carrozzina.**

⚠ **AVVERTENZA: pericolo di impostazioni non sicure - Utilizzare solo le impostazioni descritte nel presente manuale.**

2.7.1 Preparazione dello scooter per l'uso

La prima volta che si utilizza lo scooter, accertarsi che si trovi su una superficie piana. Tutte le ruote devono essere a contatto con il suolo.

1. Per il primo utilizzo, caricare completamente le batterie.
2. Accertarsi che il motore sia acceso.
3. Regolare l'unità di comando nella posizione più comoda e accertarsi che sia fissata saldamente.
4. Accertarsi che il sedile sia bloccato nella posizione di guida.
5. Accomodarsi nel sedile e ripiegare entrambi i braccioli in modo da poter appoggiare le braccia.
6. Inserire la chiave di accensione e girare verso destra, attendere almeno 3 secondi prima di premere la leva della velocità altrimenti comparirà l'allarme di " protezione ritardo ". Se necessario, accendere i fanali.

IT

7. Controllare l'indicatore della batteria per verificare che il livello della stessa sia sufficiente per il tragitto. In caso di dubbi, ricaricare le batterie prima di partire.

Impostare il controllo della velocità sull'unità di comando sul valore minimo. Lo scooter è pronto per l'uso. Impostare l'alta velocità solo quando si è più sicuri, e quando si è in grado di utilizzare e manovrare lo scooter con facilità.
Prima di utilizzare lo scooter in zone affollate o potenzialmente pericolose, familiarizzarsi con il funzionamento dello stesso. Fare pratica in una zona ampia e aperta, come ad esempio un parco.

2.7.2 Al termine dell'utilizzo

Prima di scendere dallo scooter accertarsi che tutte le quattro ruote siano a contatto con il suolo.
Girare la chiave di accensione su "OFF" (l'indicatore di carica si spegnerà) per spegnere la luce.

2.7.3 Parcheggio dello scooter

Dopo avere spento lo scooter, non sarà possibile inviare alcun comando al sistema di guida. Non sarà possibile disattivare i freni elettromagnetici prima di riaccendere lo scooter. Parcheggiare lo scooter sempre in luoghi sicuri e ben controllabili.

2.7.4 Il primo viaggio

⚠ **AVVERTENZA: controllare lo scooter - Familiarizzare con il comportamento dello scooter in fase di marcia.**

⚠ **AVVERTENZA: controllare lo scooter - Non utilizzare contemporaneamente entrambe le estremità della leva di controllo della velocità. Questo potrebbe impedire il controllo dello scooter.**

⚠ **AVVERTENZA: controllare lo scooter, rischio di lesioni - Non regolare la velocità durante la fase di marcia.**

⚠ **AVVERTENZA: rischio di lesioni - Mentre si procede in retromarcia, prestare attenzione alle persone e agli oggetti che si trovano dietro allo scooter.**

- Guida

Dopo essersi seduti sullo scooter e averlo avviato come descritto in precedenza, afferrare le impugnature con entrambe le mani, con i pollici spingere la leva di controllo della velocità nella direzione desiderata, ad esempio:

AZIONE DI SPINTA CON LA MANO DESTRA	=	MARCIA IN AVANTI
AZIONE DI SPINTA CON LA MANO SINISTRA	=	RETROMARCIA

Con una pressione di 3 secondi sull'interruttore di marcia in avanti o retromarcia, è possibile scambiare le azioni di spinta.

AZIONE DI SPINTA CON LA MANO DESTRA	=	RETROMARCIA
AZIONE DI SPINTA CON LA MANO SINISTRA	=	MARCIA IN AVANTI

Se si utilizza lo scooter in un ambiente interno, non impostare la velocità più elevata.

- Guida sul marciapiede

Se si utilizza lo scooter sul marciapiede, assicurarsi di avere impostato il limite. La velocità massima consentita sul marciapiede dipende da paese a paese. Verificare con la legge in vigore nel paese in questione.
Per marcia su strada o in aree private, è possibile impostare la velocità più elevata.

IT

- Arresto

Per frenare, rilasciare la leva di guida/controllo velocità che tornerà in posizione neutra. Rallentare quindi lo scooter fino a un arresto graduale. Provare a frenare e a fermarsi più volte fino ad acquisire sicurezza nell'esecuzione di queste operazioni. È necessario essere in grado di prevedere il comportamento dello scooter in fase di marcia o frenata.

Non spegnere lo scooter in fase di marcia, questo determinerebbe un arresto di emergenza con rischio di incidenti o lesioni.

- Guida in prossimità di angoli o curve

⚠ **AVVERTENZA: rischio di ribaltamento - Ridurre la velocità in prossimità di curve o angoli.**

⚠ **AVVERTENZA: rischio di schiacciamento - Mantenere sempre una distanza adeguata dagli angoli o dagli ostacoli.**

⚠ **AVVERTENZA: rischio di ribaltamento - Non procedere seguendo un percorso a "S" o compiendo svolte improvvise.**

In prossimità di angoli o svolte, utilizzare entrambe le mani per muovere l'impugnatura nella direzione desiderata. Le ruote anteriori ruoteranno di conseguenza e lo scooter avanzerà nella nuova direzione desiderata. È molto importante assicurarsi che vi sia spazio a sufficienza per consentire la marcia in prossimità di angoli o curve. Si consiglia di affrontare i passaggi stretti impostando curve ampie in modo da poter attraversare il punto più stretto con lo scooter il più possibile diritto. Ricordare che nella maggior parte dei casi, la parte posteriore dello scooter è più larga di quella anteriore.

Non impegnare curve o angoli con un percorso in diagonale. Se si tenta di ‘tagliare l'angolo’, è possibile che le ruote posteriori incorrano in ostacoli e che lo scooter si destabilizzi.

2.7.5 Retromarcia

⚠ **AVVERTENZA: controllare lo scooter - Familiarizzare con il comportamento dello scooter in fase di marcia.**

⚠ **AVVERTENZA: controllare la velocità - In fase di retromarcia, procedere sempre alla velocità minima.**

⚠ **AVVERTENZA: rischio di collisione - Durante la retromarcia, guardare sempre indietro.**

La guida in retromarcia richiede maggiore attenzione e concentrazione (AZIONE CON LA MANO SINISTRA). Per questo motivo la velocità degli spostamenti in retromarcia è stata ridotta notevolmente rispetto a quella della marcia in avanti. Tuttavia, durante la retromarcia è sempre preferibile impostare la leva per il controllo della velocità sul minimo.

Tenere presente che la direzione della sterzata in retromarcia è l'opposto rispetto alla marcia in avanti e che lo scooter svolterà direttamente nella direzione desiderata.

2.7.6 Marcia in salita

⚠ **AVVERTENZA: controllare lo scooter - Familiarizzare con il comportamento dello scooter in fase di marcia.**

⚠ **AVVERTENZA: controllare lo scooter - Non impostare mai il folle se lo scooter si trova su una pendenza.**

⚠ **AVVERTENZA: Controllare la velocità - Sulle pendenze marciare alla velocità appropriata.**

⚠ **AVVERTENZA: rischio di ribaltamento - Non superare il gradiente massimo di stabilità statica in salita. Vedere il paragrafo "Specifiche tecniche".**

⚠ **AVVERTENZA: Non fare mai retromarcia in salita.**

IT

Affrontare le salite sempre frontalmente. Per evitare il rischio di ribaltamento, accertarsi che tutte le quattro ruote siano sempre a contatto con il suolo (rampe, passi carrai, ecc.). Mentre si supera una pendenza, inclinarsi sempre in avanti. La marcia dello scooter è controllato tramite un differenziale. Pertanto, entrambe la ruote motrici devono sempre essere a contatto con il suolo. Se una delle ruote motrici non è a contatto con il suolo, l'alimentazione alle ruote verrà interrotta tramite il dispositivo di sicurezza e lo scooter si fermerà.

Se ci si ferma su una pendenza rilasciando l'acceleratore, il freno a motore impedirà allo scooter di scivolare all'indietro. Il freno a motore viene attivato non appena l'acceleratore torna in posizione neutra.

Per riprendere la marcia in salita, spingere l'acceleratore in avanti il più possibile per garantire una potenza di spinta sufficiente. Questa operazione consentirà allo scooter di riprendere lentamente la marcia in salita.

Se lo scooter non è in grado di affrontare la salita, aumentare la velocità tramite l'apposito controllo e riprovare.

Quando si guida su un percorso inclinato l'indicatore della batteria può oscillare. Si tratta di un fenomeno normale.

2.7.7 Marcia in discesa

⚠ **AVVERTENZA: controllare lo scooter - Familiarizzare con il comportamento dello scooter in fase di marcia.**

⚠ **AVVERTENZA: controllare lo scooter - Non impostare mai il folle se lo scooter si trova su una pendenza.**

⚠ **AVVERTENZA: controllare la velocità - Spostarsi sulle pendenze il più lentamente possibile.**

⚠ **AVVERTENZA: rischio di ribaltamento - Evitare curve molto strette.**

⚠ **AVVERTENZA: rischio di ribaltamento - Non superare il gradiente massimo di stabilità statica in discesa. Vedere il paragrafo "Specifiche tecniche".**

Affrontare sempre le discese frontalmente. La marcia in direzione trasversale potrebbe determinare la perdita di contatto con il suolo di una o più ruote con conseguente rischio di ribaltamento. Se una delle ruote posteriori perde il contatto con il suolo, l'alimentazione alle ruote verrà interrotta e lo scooter si fermerà.

Il peso dello scooter determina un aumento della velocità in discesa. Regolare il controllo della velocità in base alle condizioni di guida.

Evitare curve molto strette durante una discesa. Il peso dello scooter potrebbe causare il sollevamento di uno dei lati o il ribaltamento in curva.

2.8 Guida dello scooter sulle rampe

⚠ **AVVERTENZA: Rischio di lesioni - Non superare il carico massimo sulle rampe.**

⚠ **AVVERTENZA: Rischio di lesioni - Per evitare danni o lesioni, scegliere il modello di rampe appropriato.**

⚠ **AVVERTENZA: rischio di lesioni - Si noti che il peso considerevole dello scooter elettrico determina una notevole forza di spinta all'indietro durante la marcia sulle rampe con l'assistenza di un assistente.**

⚠ **AVVERTENZA: Rischio di lesioni - Accertarsi che l'altezza delle ruote sia sufficiente per superare il dislivello iniziale della rampa. Evitare il contatto del telaio dello scooter con la rampa.**

IT

Se per superare un ostacolo si utilizza una rampa, osservare le seguenti precauzioni:

1. Verificare il carico massimo stabilito dal produttore per l'utilizzo di rampe.
2. Percorrere le rampe alla velocità minima necessaria.
3. Consultare le istruzioni incluse nel capitolo "Il primo viaggio".

2.9 Guida dello scooter sui gradini

È possibile procedere con lo scooter su gradini con altezza a partire da 100 mm. Iniziare da un'altezza di 500 mm.

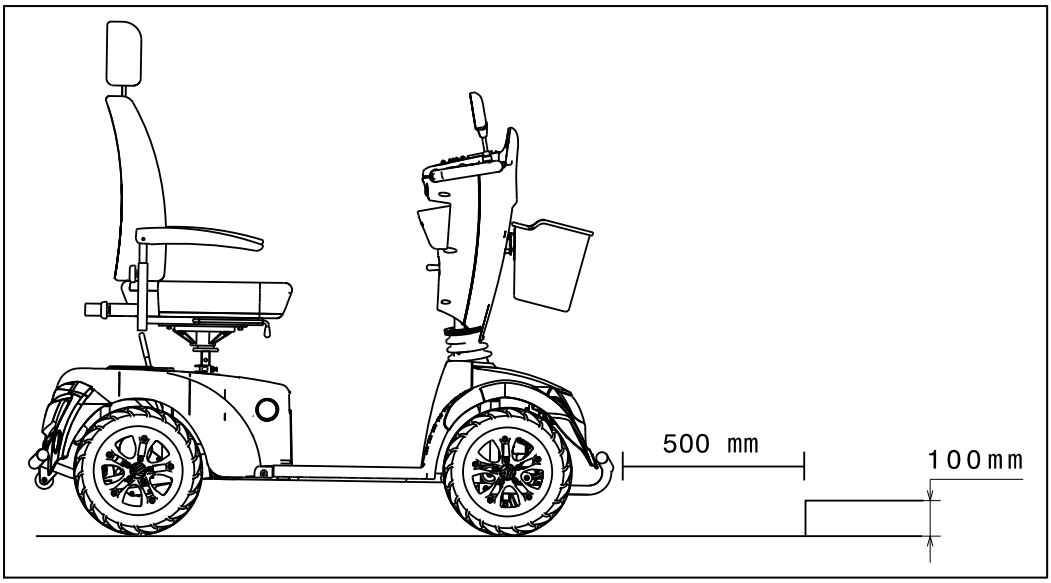

2.10 Unità di comando

2.10.1 Unità di comando senza display LCD

- Posizionare la chiave dell'interruttore ON/OFF in posizione ON, attendere almeno 3 secondi prima di premere la leva della velocità altrimenti comparirà l'allarme di " protezione ritardo ".
- L'indicatore di livello della batteria ① si accenderà mostrando il livello di carica corrente delle batterie.
- Regolare il controllo della velocità (⑦) sulla velocità di guida desiderata.
- Spingere la leva di guida con le dita verso le impugnature (leva destra per marcia in avanti, leva sinistra per retromarcia).
- Per suonare il clacson, premere il pulsante apposito ③.
- Per accendere le luci anteriori e posteriori, premere il pulsante delle luci ②.
- Per accendere i lampeggianti di emergenza, premere il pulsante ⑤.
- Per accendere gli indicatori luminosi di svolta, premere il pulsante desiderato ④ e ⑥ (sinistra = indicatore sinistro, destra = indicatore destro).
- Per arrestare lo scooter rilasciare la leva della velocità sotto all'unità di comando.

IT

1 = Indicatore livello batteria
2 = Luci anteriore
3 = Clacson
4 = Indicatore di svolta (sinistra)
5 = Luci di emergenza
6 = Indicatore di svolta (destra)
7 = Interruttore velocità
7a = Controllo velocità (bassa)
7b = Controllo velocità (alta)

Vermeiren è responsabile per le modifiche al software. Per modifiche al software contattare Vermeiren.

2.10.2 Unità di comando con display LCD

- Posizionare la chiave dell'interruttore ON/OFF in posizione ON, attendere almeno 3 secondi prima di premere la leva della velocità altrimenti comparirà l'allarme di " protezione ritardo ".
- L'indicatore di livello della batteria ⑬ si accenderà mostrando il livello di carica corrente delle batterie.
- Regolare il controllo della velocità (⑤, ⑥, ⑦) sulla velocità di guida desiderata.
- Spingere in avanti la leva di guida con i pollici, leva destra per marcia in avanti, leva sinistra per retromarcia.
- Per suonare il clacson, premere il pulsante apposito ⑨.
- Per accendere le luci anteriori e posteriori, premere il pulsante delle luci ⑧.
- Per accendere gli indicatori luminosi di emergenza, premere il pulsante ⑪.
- Per accendere gli indicatori luminosi di svolta, premere il pulsante desiderato ⑩ e ⑫(sinistra = indicatore sinistro, destra = indicatore destro).
- Per arrestare lo scooter rilasciare la leva della velocità sotto all'unità di comando.

IT

1 = Indicatore errori
2 = Pulsante MODE (modalità)
3 = Interruttore per scambio marcia e retromarcia (tenere premuto per 3 secondi)
4 = Pulsante SET (imposta)
5 = Controllo velocità (bassa)
6 = Interruttore velocità
7 = Controllo velocità (alta)
8 = Luci anteriore
9 = Clacson
10 = Indicatore di svolta (sinistra)
11 = Luci di emergenza
12 = Indicatore di svolta (destra)
13 = Indicatore livello batteria

Vermeiren è responsabile per le modifiche al software. Per modifiche al software contattare Vermeiren.

2.11 Marcia in folle

⚠ **AVVERTENZA: controllare lo scooter - Non impostare mai la marcia in folle se lo scooter è in fase di marcia**

⚠ **AVVERTENZA: controllare lo scooter - Non impostare mai il folle se lo scooter si trova su una pendenza. Potrebbe muoversi in modo imprevisto.**

⚠ **AVVERTENZA: rischio di lesioni - Non avviare la guida elettronica prima di arrestare il motore per impedirne il surriscaldamento.**

Lo scooter è dotato di un dispositivo per la modalità di scorrimento libero accessibile e manovrabile da un assistente o dal paziente quando non è seduto nello scooter. Utilizzare lo scorrimento libero solo per spostare lo scooter o per allontanarlo da un'area pericolosa.
Impostare la marcia in folle per lo scooter utilizzando la leva di arresto del motore ① collocata sulla parte posteriore dello scooter.

IT

- Guida
  1. Posizionare la leva di arresto del motore ① sulla funzione di guida. In questo modo le marce a motore verranno inserite.
  2. Posizionare la chiave dell'interruttore ON/OFF su ON.
  3. A questo punto è possibile controllare la marcia in modo elettronico.

- Marcia in folle
  1. Posizionare la chiave dell'interruttore ON/OFF su OFF.
  2. Posizionare la leva di arresto del motore ① sulla marcia in folle (vedi etichetta). Le marce a motore verranno disinserite.
  3. A questo punto sarà possibile spingere lo scooter senza controllare la marcia in modo elettronico.

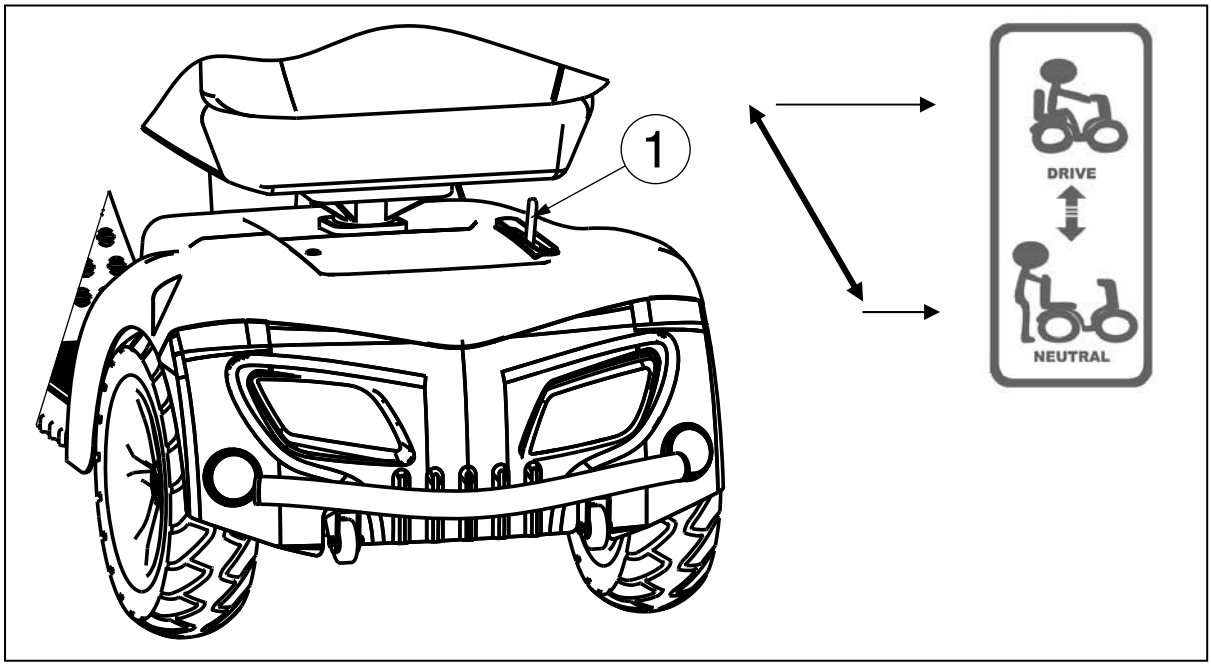

2.12 Trasporto in auto

⚠ **PERICOLO: rischio di lesioni - Non è consentito utilizzare lo scooter in sostituzione degli appositi seggiolini per il trasporto in auto.**

⚠ **AVVERTENZA: rischio di lesioni - Prima del trasporto, rimuovere le parti mobili.**

⚠ **AVVERTENZA: rischio di lesioni - Assicurarsi che sotto lo scooter, sul poggiapiedi o sul sedile non siano presenti persone o oggetti durante il trasporto.**

⚠ **AVVERTENZA: rischio di lesioni - Controllare che lo scooter sia fissato saldamente modo da evitare lesioni ai passeggeri in caso d'urto o di frenate improvvise.**

⚠ **AVVERTENZA: rischio di pizzicamento - Non infilare le dita tra i componenti dello scooter.**

Il modo migliore per caricare lo scooter nell'auto è guidarlo all'interno del veicolo tramite le apposite rampe.
Se non ci si sente sicuri nella guida sulle rampe, è anche possibile impostare la modalità a scorrimento libero e spingere lo scooter all'interno dell'auto utilizzando le rampe.

Se lo scooter è troppo grande per poter essere collocato all'interno dell'auto, è anche possibile trasportarlo seguendo questi passaggi:
1. Prima del trasporto, rimuovere tutte le parti mobili (sedile, ecc.).
2. Riporre le parti in un luogo sicuro.
3. Se possibile, rimuovere le batterie o gli alloggiamenti delle batterie per alleggerire il veicolo. Poiché le batterie al gel sono sigillate, la rimozione per il trasporto non causerà alcun danno.
4. Ripiegare l'unità di comando verso il basso tramite la regolazione di angolazione.

IT

5. Collocare lo scooter nell'auto con l'assistenza di 2 o 3 persone. (Il peso del telaio e del piantone è di 124,2 kg (con le batterie) o di 77,2 kg (senza le batterie). Si tratta pertanto di un peso molto elevato da trasportare).
6. Fissare saldamente il telaio dello scooter al veicolo.

2.13 Spegnimento automatico

Per evitare un accidentale scaricamento della batteria, lo scooter è dotato di una funzione di spegnimento automatico. Se lo scooter è inutilizzato per dieci minuti, si spegne automaticamente. Se lo spegnimento automatico entra in funzione, spegnere e quindi riaccendere lo scooter. Sarà nuovamente pronto per l'uso.

2.14 Carica della batteria

⚠ **AVVERTENZA: rischio di lesioni - Togliere la chiave prima di iniziare a caricare le batterie.**

⚠ **AVVERTENZA: rischio di incendio - Durante la carica, tenere le batterie lontano da oggetti infiammabili per evitare il rischio di incendio.**

⚠ **AVVERTENZA: rischio di scosse elettriche - Durante la ricarica, non collegare o scollegare mai la spina o il cavo con le mani bagnate.**

Ricaricare completamente le batterie nuove prima del primo utilizzo.

I LED dell'unità di comando indicano la carica residua delle batterie. Se il caricabatteria è acceso e non si accende nessun LED, controllare il fusibile. Se il LED rosso non si illumina questo indica che il caricabatterie è difettoso, consultare il rivenditore autorizzato.

Ricaricare le batterie giornalmente in un ambiente ben areato, lontano dalla luce diretta del sole. Non realizzare la ricarica in ambienti umidi, sotto la pioggia o a contatto con la rugiada mattutina. In caso di carica limitata, le prestazioni dello scooter caleranno sensibilmente (marcia in salita, svolte, illuminazione). In caso di mancata ricarica lo scooter si spegnerà. Ricaricare immediatamente lo scooter utilizzando l'apposito caricabatterie. Accertarsi di ricaricare sempre le batterie in modo completo.
Dopo aver ricaricato o sostituito le batterie, guidare il veicolo per 2-3 minuti per verificare il livello della batteria.
La capacità della batteria varia in base alla modalità di guida dello scooter, avvii e arresti ripetuti, marcia in salita o su terreno accidentato determinano un consumo più rapido la batteria. In inverno, la batteria potrebbe rispondere più lentamente e la portata potrebbe essere ridotta.
Attenersi alle istruzioni fornite con il caricabatterie.

Principale	230V ~ / 50-60 Hz / 750 W max.
Secondaria	24 V ⎓ / 8A max.
Capacità massima batteria	Vedere tabella 1
Carica	80% di carica della capacità entro 8 ore

IT

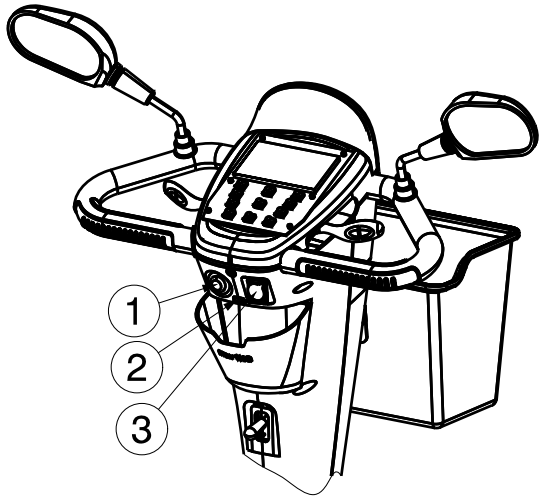

1 = Chiave
2 = Connessione USB
(solo con display LCD)
3 = Presa caricabatterie

1. Girare la chiave di accensione ① su OFF e rimuoverla.
2. Sollevare lo sportellino di protezione della presa per la ricarica.
3. Inserire la spina del caricatore nella presa di ricarica sullo scooter ③.
4. Inserire la spina della corrente del caricatore nella presa di alimentazione. Accendere il caricatore ("ON"). In alcuni modelli non è presente un interruttore ON/OFF; in questi casi il dispositivo si avvia automaticamente quando si collega il cavo di alimentazione.
5. Il caricatore si avvia e si illuminano le luci LED (rossa e arancione) che indicano che la carica è in corso. Durante la carica dello scooter, non è possibile utilizzare o guidare il veicolo poiché viene attivata la funzione di blocco.
6. Al termine del processo di carica, la luce LED arancione diventa verde indicando che il processo è stato completato. La durata della carica è di circa 6 ore. Per prestazioni ottimali, si consiglia di ricaricare lo scooter per 10 ore. Tuttavia è sconsigliabile ricaricarlo per più di 24 ore consecutive.
7. Spegnere innanzitutto il caricatore, se non è presente un interruttore ON/OFF, scollegare il cavo dalla presa.
8. Scollegare il caricatore dalla presa di alimentazione.
9. Scollegare la spina del caricatore dalla presa di alimentazione dello scooter. Lo scooter è pronto per l'uso.

- Per la carica della batteria, seguire rigorosamente le istruzioni precedenti. Se si ricaricano le batterie troppo presto, la capacità diminuirà gradualmente con conseguente riduzione della durata di guida dello scooter.
- La casa costruttrice declina ogni responsabilità per danni derivanti da carica impropria.
- Utilizzare solo batterie originali. La casa costruttrice declina ogni responsabilità in caso di danni provocati dall'uso di batterie non originali.
- Non esporre le batterie a temperature inferiori a -10°C o superiori a 50°C.
- In caso di apertura delle batterie, la casa costruttrice declina ogni responsabilità e la garanzia decade.
- Dopo aver realizzato la ricarica, non lasciare la spina del caricatore collegata allo scooter, in quanto questo provoca una riduzione dell'alimentazione sullo scooter e ne riduce temporaneamente la portata.

Se si prevede di non utilizzare lo scooter per un periodo di tempo prolungato, ricaricare comunque le batterie regolarmente per garantire sempre il funzionamento del veicolo.

- Se le batterie non vengono utilizzate per un periodo di tempo prolungato, si scaricano lentamente e definitivamente e non possono più essere ricaricate con il caricabatterie in dotazione. Quando le batterie non vengono utilizzate, devono essere ricaricate almeno ogni 4-8 settimane (in funzione dell'indicatore di carica).
- Se ricaricate troppo di frequente, la capacità delle batterie al gel diminuisce gradualmente.
- Per la ricarica delle batterie utilizzare esclusivamente il caricabatterie in dotazione.
- La casa costruttrice declina ogni responsabilità per danni derivanti da carica impropria.
- In ogni caso, il ciclo di carica non deve essere interrotto. Sul caricabatterie è presente un indicatore che segnala il completamento del ciclo di carica.
- Non utilizzare il caricatore della batteria dello scooter per ricaricare altri dispositivi elettrici.

3 Installazione e regolazione

IT

Le istruzioni contenute nel presente capitolo sono destinate all'utilizzatore e al rivenditore.

Per individuare il centro assistenza o il rivenditore specializzato più vicino, contattare il centro Vermeiren. Nell'ultima pagina del manuale, è disponibile un elenco di centri Vermeiren autorizzati.

⚠ **AVVERTENZA: rischio di regolazioni non sicure - Utilizzare solo le regolazioni descritte in questo manuale.**

⚠ **AVVERTENZA: rischio di ribaltamento - La variazione delle regolazioni consigliate può modificare la stabilità dello scooter con rischio di ribaltamento laterale o all'indietro.**

3.1 Attrezzi

Per montare lo scooter sono necessari i seguenti strumenti.

- Set di chiavi n° 13
- Chiavi a brugola n° 5

3.2 Modalità di consegna

Lo scooter viene distribuito con:

- 1 telaio con braccioli, unità di comando, ruote anteriori e posteriori
- Pedana
- Sedile + schienale
- Batterie, motori (2x)
- Cestello
- Specchietti retrovisori (2x)
- Freno manuale
- Accessori
- Manuale

3.3 Regolazione del piantone dello sterzo

Del piantone può essere regolata in diverse posizioni in base alle esigenze dell'utente.

⚠ **AVVERTENZA: rischio di lesioni - Non regolare mai l'inclinazione durante la marcia.**

⚠ **AVVERTENZA: Rischio di lesioni - Prima di regolare l'inclinazione del piantone, spegnere lo scooter.**

⚠ **AVVERTENZA: Rischio di lesioni - Non appoggiarsi con tutto il peso del corpo allo sterzo.**

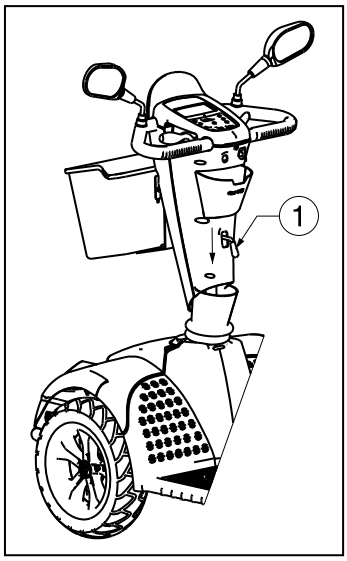

1. Spingere la leva ① verso il basso.
2. Regolare del piantone dello sterzo in base alle esigenze.
3. Rilasciare la leva ①.

IT

3.4 Regolazione del sedile

⚠ **AVVERTENZA: rischio di lesioni - Non effettuare mai alcuna regolazione durante la marcia.**
⚠ **AVVERTENZA: rischio di lesioni - Accertarsi che il sedile sia fissato saldamente.**

Rimozione del sedile (Fig. A)
1. Tirare la leva del sedile ① verso l'alto.
2. Girare leggermente il sedile ② ed alzarlo fino alla barra di regolazione ⑤.
3. Rilasciare la leva del sedile ①.

Riposizionamento del sedile (Fig. A)
1. Tirare la leva del sedile ① verso l'alto.
2. Posizionare il sedile ② sulla barra di regolazione ⑤ e allo stesso tempo mantenere premuta la leva del sedile ①.
3. Rilasciare la leva del sedile ①.
4. Verificare che il sedile sia fissato saldamente.

Sedile girevole (Fig. A)
1. Tirare la leva del sedile ① verso l'alto.
2. Girare il sedile ② nella direzione desiderata.
3. Rilasciare la leva del sedile ①, il sedile si fermerà sempre dopo 90°.
4. Verificare che il sedile sia fissato saldamente.

Regolazione profondità (Fig. A)
1. Tirare la leva di regolazione profondità ③ verso l'alto.
2. Spostare il sedile ② in avanti o indietro lungo le guide per la regolazione della profondità ④.
3. Per bloccare il sedile, rilasciare la leva ③ quando il sedile ② si trova nella posizione desiderata.
4. Continuare a ruotare il sedile fino a bloccarlo in posizione.
5. Accertarsi che il sedile sia fissato saldamente.

Fig. A

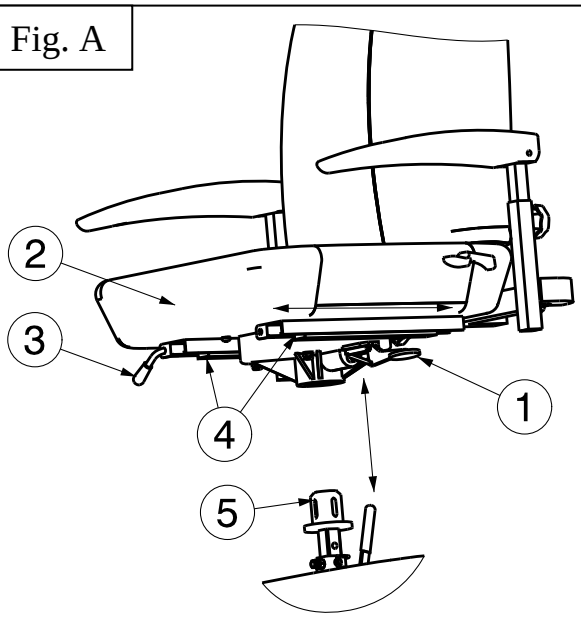

1 = Leva del sedile
2 = Sedile
3 = Leva per la regolazione della profondità del sedile
4 = Guide per la regolazione della profondità del sedile
5 = Barra di regolazione

Regolazione dell'altezza del sedile (Fig. B)
Il sedile può essere regolato in base a quattro altezze diverse (incrementi: 25 mm).
1. Rimuovere i sedile ③.
2. Allentare leggermente la vite ① .
3. Rimuovere il perno di sicurezza ②.
4. Spostare la barra di regolazione ⑤ in su e in giu' ④, fino a posizionarla all'altezza desiderata.
5. Riposizionare il perno di sicurezza ②.
6. Riposizionare il sedile ③.
7. Serrare la vite ① e verificare che l'estensione del sedile sia ridotta.
8. Accertarsi che il sedile sia fissato saldamente.

IT

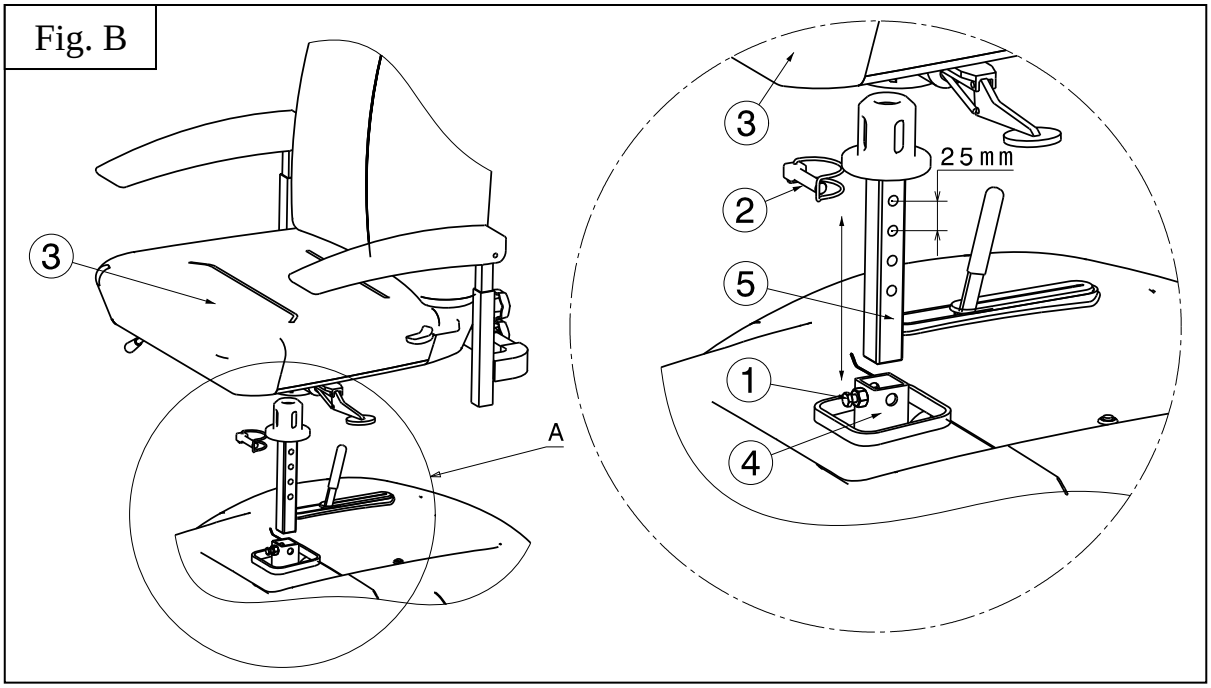

3.5 Regolazione dello schienale

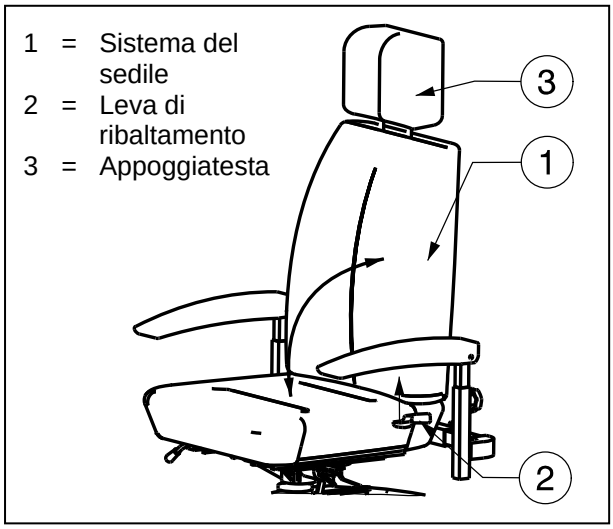

⚠ **AVVERTENZA: rischio di lesioni - Non effettuare mai alcuna regolazione durante la marcia.**

È stata aggiunta una leva di ribaltamento ② a lato dello schienale, all'estremità del rivestimento del sedile. Premere la leva verso l'alto per rilasciare il poggiatesta e piegare il poggiatesta in avanti oppure per regolarne l'inclinazione.

Appoggiatesta:

1. Premere delicatamente il perno di bloccaggio ① in direzione del poggiatesta.
2. Regolare il appoggiatesta all'altezza desiderata.
3. Rilasciare il perno di bloccaggio ①.
4. Il appoggiatesta scatterà nell'posizione di blocco.

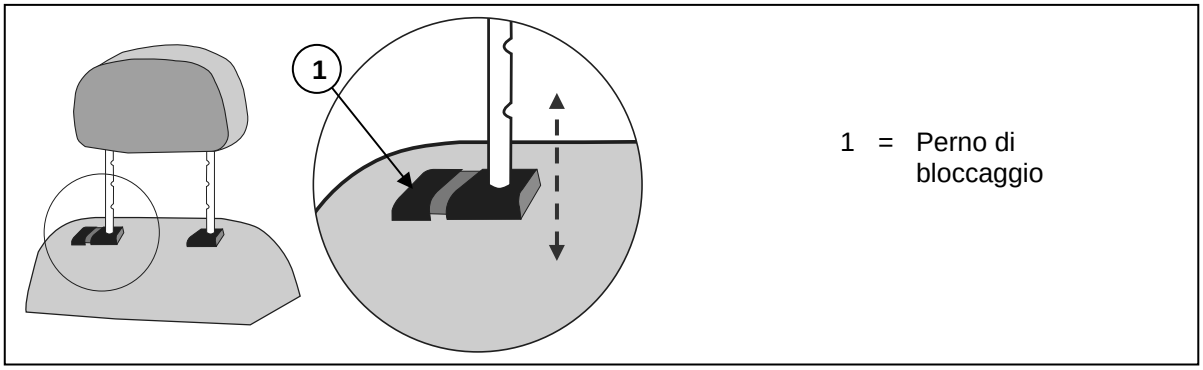

IT

3.6 Regolazione degli specchietti retrovisori

Gli specchietti retrovisori possono essere regolati secondo le due modalità indicate di seguito.

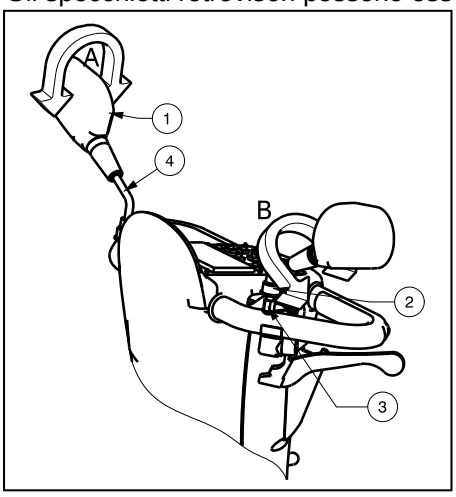

Regolazione 1 (freccia A):

1. Impugnare lo specchietto retrovisore ①.
2. Ruotare lo specchietto retrovisore ① fino a raggiungere la posizione desiderata.

Oppure

Regolazione 2 (freccia B):

1. Sollevare il cappuccio ② verso l'alto.
2. Allentare la vite dello specchietto retrovisore ③.
3. Impugnare delicatamente il profilato tubolare ④.
4. Ruotare il profilato tubolare ④ e regolare lo specchietto ① nella posizione desiderata.

3.7 Regolazione dei braccioli

⚠ **ATTENZIONE: rischio di ribaltamento - Assicurarsi che i braccioli siano fissati simmetricamente rispetto al sedile.**

⚠ **ATTENZIONE: Rischio di lesioni - Montare il profilato tubolare interno sempre con una distanza di sicurezza di 50 mm rispetto al profilato tubolare esterno.**

È possibile regolare sia l'altezza che la profondità dei braccioli.

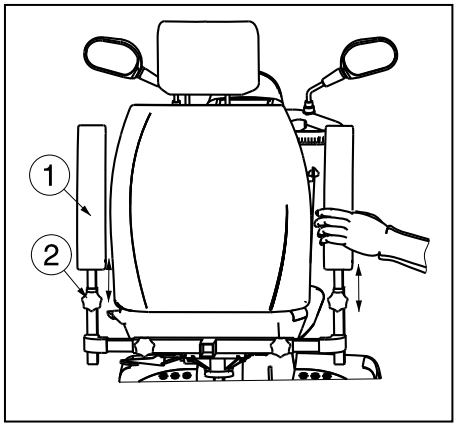

3.7.1 Regolazione dell'altezza dei braccioli

⚠ **ATTENZIONE: Rischio di lesioni - Allontanare dita, indumenti, cinture e accessori dal sistema di rimozione dei braccioli.**

1. Piegare il bracciolo ① all'indietro.
2. Allentare la manopola a stella ②.
3. Impugnare i braccioli ① come mostrato nell'illustrazione.
4. Muovere il bracciolo ① verso l'alto o erso il basso fino a raggiungere l'altezza esiderata (intervallo: 120 mm senza ncrementi fissi).
5. Stringere nuovamente la manopola ②.
6. Verificare che il bracciolo sia fissato saldamente.

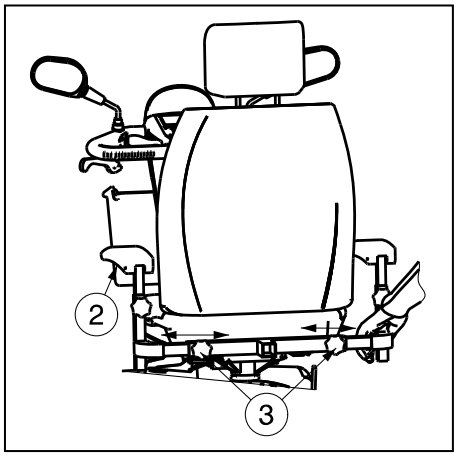

3.7.2 Regolazione della profondità dei braccioli

1. Allentare la manopola a stella ③ sulla parte posteriore dello scooter.
2. Impugnare il profilato tubolare quadrato interno come mostrato nell'illustrazione.
3. Muovere i profilati tubolari quadrati ② fino a raggiungere la profondità desiderata (intervallo: 100 mm su ogni lato, senza incrementi fissi).
4. Stringere nuovamente la manopola ③.
5. Verificare che il bracciolo sia fissato saldamente.

IT

3.8 Sostituzione degli pneumatici

⚠ **ATTENZIONE: Prima di rimuovere il copertone, sgonfiare la camera d'aria.**

⚠ **ATTENZIONE: rischio di danneggiamento - Se maneggiato in modo scorretto, il cerchione della ruota potrebbe danneggiarsi.**

Prima di installare la nuova camera d'aria tenere presente quanto segue:
Verificare che sulla superficie del cerchione e sulla parete interna del copertone non siano presenti corpi estranei e se necessario, pulire accuratamente. Verificare lo stato della superficie del cerchione, soprattutto in corrispondenza del foro della valvola. Utilizzare esclusivamente ricambi originali. La garanzia decade in caso di danni provocati dall'uso di ricambi non originali. Contattare il rivenditore specializzato.

Montaggio:

⚠ **AVVERTENZA: rischio di lesioni - Verificare che la pressione sia corretta.**

⚠ **ATTENZIONE: rischio di lesioni - Accertarsi che oggetti o parti del corpo non rimangano impigliati tra il copertone e il cerchione durante il montaggio.**

⚠ **AVVERTENZA: rischio di lesioni - Prima di utilizzare lo scooter, assicurarsi che tutte le viti siano serrate saldamente in modo manuale. Il collante per le viti, ad esempio Loctite, deve essere applicato lungo la flangia. Il collante funzionerà solo se sulla filettatura della vite non è presente grasso o polvere.**

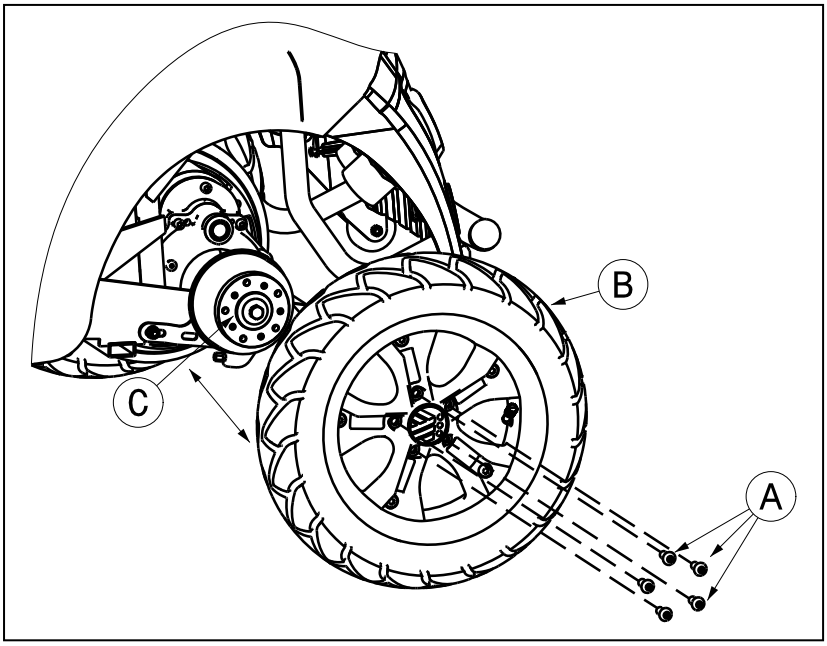

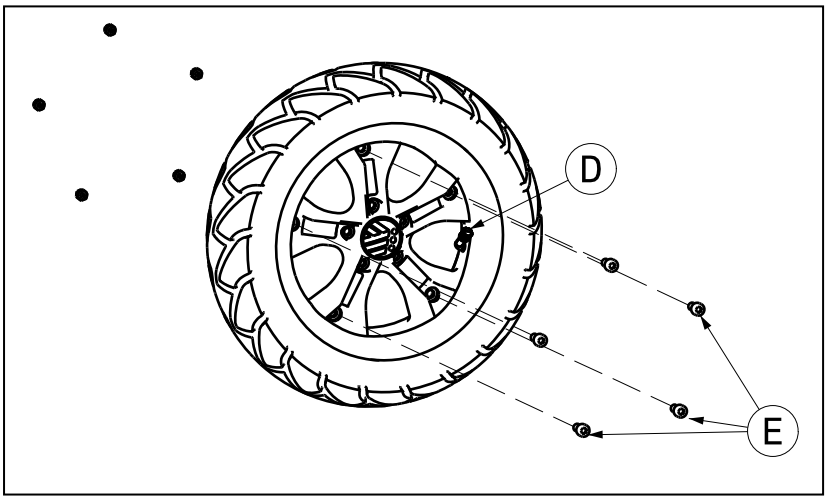

SMONTAGGIO

1. Svitare e togliere le 5 viti Ⓐ che fissano la ruota Ⓑ alla flangia Ⓒ.
2. Sfiatare il copertone premendo delicatamente l'otturatore mobile a spillo della valvola Ⓓ.
3. Svitare le 5 viti Ⓔ del cerchione. Separare le due parti del cerchione.

MONTAGGIO

Inserire la camera d'aria parzialmente gonfiata nel copertone.

1. Assemblare le due parti del cerchione al copertone e riavvitare le 5 viti Ⓔ.
2. Far passare la valvola Ⓓ attraverso il foro apposito sul cerchione.
3. Rimontare la ruota Ⓑ sulla flangia Ⓒ ed assicurarsi che le viti Ⓐ siano ben strette. Gonfiare lo pneumatico rispettando i valori di pressione consigliata.

IT

Controllare entrambi i lati per accertarsi che la camera d'aria non rimanga impigliata tra il cerchione e il bordo del copertone. Spingere delicatamente la valvola verso l'interno e tirala nuovamente verso l'esterno in modo da trovare la posizione ideale per il copertone attorno alla valvola.
Per accertarsi che la ruota sia gonfiata correttamente, inizialmente immettere solo una piccola quantità d'aria in modo che sia possibile spingere facilmente il copertone verso l'interno con le dita. Se le linee di controllo sono equidistanti dal bordo del cerchione sui due lati del copertone, significa che il copertone è centrato correttamente. In caso contrario, far uscire l'aria e ripetere l'operazione. A questo punto, è possibile gonfiare lo pneumatico con la pressione massima prestando attenzione a non superare il limite di gonfiaggio. Al termine dell'operazione richiudere la valvola.
Il montaggio corretto può essere garantito solo da personale esperto. La garanzia decade in caso di montaggio improprio e non effettuato dal rivenditore specializzato.
Durante il gonfiaggio, verificare sempre che la pressione sia corretta. Il valore appropriato è indicato sul fianco dello pneumatico.
Utilizzare esclusivamente apparecchiature di gonfiaggio conformi alle normative e con indicazione della pressione in bar. La garanzia decade in caso di danni provocati dall'utilizzo di apparecchiature di gonfiaggio fornite da terze parti.

3.9 Fusibili termici

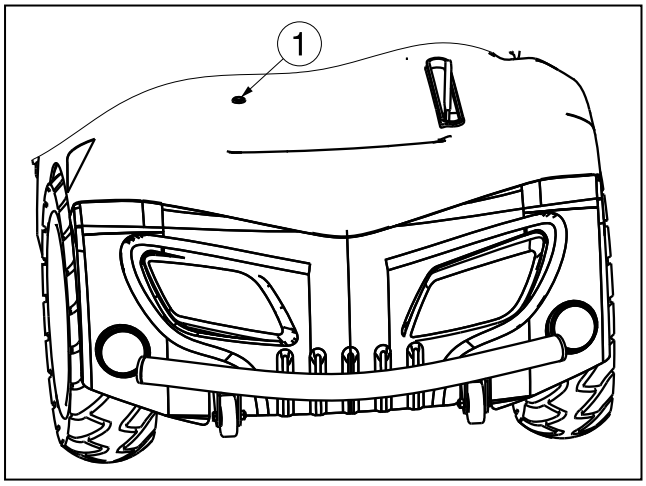

Per proteggere il motore da sovraccarichi, lo scooter è dotato di un meccanismo termico di sicurezza ① collocato sul retro del veicolo. Questo meccanismo regola l'arresto automatico del motore per impedirne il surriscaldamento e di conseguenza danni, usura o rotture anzitempo. È possibile accedere al meccanismo tramite un fessura sul retro del rivestimento sintetico.

Il dispositivo termico di sicurezza potrebbe sganciarsi se si affrontano salite o discese con pendenza superiore al gradiente massimo indicato. Lo stesso problema potrebbe verificarsi nel caso di carichi nominali superiori ai valori massimi consentiti. In modo analogo, la guida prolungata con il freno a motore azionato può determinare sovraccarichi. I valori massimi consentiti sono indicati nel capitolo "Specifiche tecniche" del rispettivo manuale.

Per poter utilizzare nuovamente lo scooter, eliminare il sovraccarico e attendere il raffreddamento del motore. Riposizionare quindi delicatamente il meccanismo termico di sicurezza. Lo scooter è pronto per l'uso.

3.10 Protezione antiribaltamento

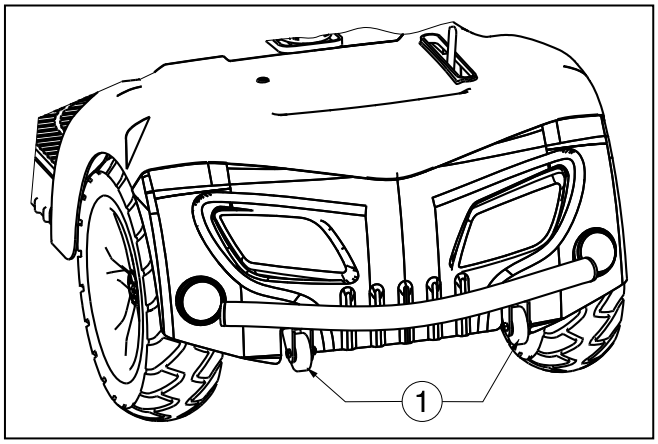

Sulla parte posteriore del telaio dello scooter è fissato un protezione antiribaltamento ① . Non è possibile rimuoverlo. Lo scopo del protezione antiribaltamento è garantire la sicurezza del conducente. Il dispositivo evita che lo scooter si ribalti all'indietro quando si superano ostacoli di piccole dimensioni che NON superano l'altezza massima consentita specificata.

IT

3.11 Sostituzione della batteria

⚠ **ATTENZIONE: pericolo di ustioni – Evitare il contatto con l'acido contenuto nelle batterie. Verificare che il vano batteria sia areato adeguatamente.**

La sostituzione della batterie deve essere effettuata da personale esperto.
I cavi elettrici e il caricatore sono collocati in modo corretto nel scooter. Non cercare di ricollocare i cavi elettrici da soli. Un posizionamento errato dei collegamenti elettrici può provocare uno schiacciamento dei cavi da parte della cassetta della batteria e può determinare un guasto del sistema elettronico dello scooter.

Verificare che i cavi siano collegati alla batteria corretta.

4 Manutenzione

Per il manuale di manutenzione del scooter consultate il sito web Vermeiren: www.vermeiren.it.

5 Dichiarazione di conformità

Il fabbricante o il distributore :

N.V. VERMEIREN N.V

Indirizzo :

Vermeirenplein 1/15

2920 Kalmthout

Belgio

dichiara sotto la propria responsabilità, che i seguenti dispositivi medici marchiati CE:

Gruppo Prodotto:	Scooter
Gruppo Prodotto (GMDN):	Scooter (GMDN 40855)
Registrazione ente FAGG:	BE/CA01/11/2-02965-22-CLI
Marchio:	Vermeiren
Tipo:	Carpo 2, Carpo 2 Eco, Carpo 2 Sport, Carpo 2 XD, Ceres 4 (WTM4B) , Ceres 4 Deluxe (ML4SB)

sono classificati come di Classe I, come da allegato IX 93/42/CEE, riga 12,

e vengono fabbricati secondo le normative sotto riportate, comprese le ultime variazioni e secondo la legge nazionale che regolamenta dette direttive :

Normative sui dispositive medici 93/42/CEE: 2007

e rispettano le seguenti normative europee armonizzate:

EN 12182: 2012, EN 12184: 2009

ES

Índice

1 Descripción del producto ... 3
1.1 Uso previsto ... 3
1.2 Instrucciones de seguridad ... 4
1.3 Especificaciones técnicas ... 5
1.4 Accesorios ... 7
1.5 Componentes ... 7
1.6 Placa de identificación de ubicaciones ... 8
1.7 Explicación de los símbolos ... 8
2 Uso ... 9
2.1 Observaciones sobre compatibilidad electromagnética (EMC) ... 9
2.2 Transporte del scooter ... 10
2.3 Montaje y desmontaje del scooter ... 10
2.4 Accionamiento de los frenos ... 11
2.5 Traslado al scooter y desde este ... 11
2.6 Posición correcta en el scooter ... 12
2.7 Cómo conducir el scooter ... 12
2.8 Conducción del scooter en rampas ... 15
2.9 Conducción del scooter sobre escalones ... 15
2.10 Mando del operador ... 16
2.11 Punto muerto ... 18
2.12 Transporte en coche ... 18
2.13 Desconexión automática de la alimentación ... 19
2.14 Carga de las baterías ... 19
3 Instalación y ajuste ... 21
3.1 Herramientas ... 21
3.2 Forma de suministro ... 21
3.3 Ajuste de la unidad de la dirección ... 21
3.4 Ajuste del asiento ... 22
3.5 Ajuste del respaldo ... 23
3.6 Ajuste de los espejos retrovisores ... 24
3.7 Ajuste de los reposabrazos ... 25
3.8 Cambio de los neumáticos ... 25
3.9 Fusibles térmicos ... 27
3.10 Antivuelco ... 27
3.11 Cambio de la batería ... 27
4 Mantenimiento ... 28
5 Declaración de conformidad ... 28

ES

Introducción

En primer lugar, nos gustaría agradecerle que haya confiado en nosotros y haya escogido uno de nuestros scooters.

La vida útil de su scooter dependerá en gran medida de los cuidados y el mantenimiento que le dedique.

Este manual le permitirá familiarizarse con el funcionamiento de su scooter.

El seguimiento de las instrucciones para el usuario y de las instrucciones de mantenimiento es parte indispensable de la garantía.

Este manual incluye las mejoras de producto más recientes. Vermeiren se reserva el derecho de introducir cambios sin tener ninguna obligación de adaptar o sustituir los modelos entregados previamente.

Si tiene más preguntas, le rogamos que consulte a su distribuidor especializado.

ES

1 Descripción del producto

1.1 Uso previsto

El scooter está diseñado para transportar cómodamente personas. El scooter está diseñado para transportar 1 persona. No transporte pasajeros en el scooter (incluidos niños).

El scooter se ha diseñado para transportar únicamente a personas adultas; no puede utilizarse para transportar mercancías ni personas menores de 16 años.

No deberían utilizarla personas que sufran limitaciones físicas o mentales evidentes que les impidan manejar con seguridad el scooter entre el tráfico.

No se permite el uso en los siguientes casos:

- hemiplejía y paraplejía
- pérdida de miembros (amputación de brazos)
- defecto/deformación en las extremidades (si limitan la función de giro y equilibrio)
- daños/contracturas en las articulaciones (si limitan la función de giro y equilibrio)
- problemas de equilibrio
- caquexia (atrofia muscular)
- demencias
- traumatismos con efectos sobre la corteza cerebral
- deficiencias visuales

El scooter se ha clasificado como clase B.
El scooter es adecuada para que el ocupante la utilice en el exterior.

En cada caso particular, también se debe tener en cuenta lo siguiente:

- envergadura y peso (máx. 150 kg)
- estado físico y psicológico
- características de la vivienda
- entorno

Utilice el scooter en superficies planas que permitan que las cuatro ruedas estén en contacto con el suelo y donde haya suficiente contacto para propulsar las ruedas por igual.

Practique para poder desplazarse por superficies irregulares (adoquines, etc.), pendientes, curvas y para superar obstáculos (bordillos, etc.).

El scooter no debe usarse como escalera, ni tampoco como medio de transporte para objetos pesados o calientes.

Cuando la utilice en calles o aceras, se aplican las normativas y legislaciones locales.

El scooter puede usarse en aceras o vías urbanas. No debe utilizarse nunca en carreteras ni autopistas.

Utilice solo los accesorios aprobados de Vermeiren.

El fabricante no asumirá responsabilidad alguna por los daños causados por la falta de mantenimiento, por un mantenimiento inadecuado o si no se siguen las instrucciones indicadas en este manual.

El cumplimiento de las instrucciones para el usuario y de mantenimiento es parte indispensable de las condiciones de la garantía, por lo que le recomendamos que lea las páginas siguientes muy atentamente.

Las personas con deficiencias visuales pueden ponerse en contacto con el distribuidor para obtener las instrucciones de uso.

ES

1.2 Instrucciones de seguridad

- ⚠ Utilice solo accesorios Vermeiren aprobados.
- ⚠ Antes de montarse o abandonar el vehículo, o de desmontar o transportar el scooter, gire la llave de contacto a la posición de apagado.
- ⚠ Al transportar el scooter, no transporte ninguna persona en ella.
- ⚠ Compruebe los efectos que se producen al conducir el scooter cuando se cambia su centro de gravedad, por ejemplo, en pendientes ascendentes o descendentes, terrenos con pendientes laterales o terrenos desiguales.
- ⚠ No conduzca por carreteras con mucho tráfico ni por carreteras con barro, gravilla, llenas de baches, estrechas, nevadas, con hielo o caminos que no estén delimitados o protegidos con vallas.
- ⚠ Evite los lugares en los que las ruedas pueden estancarse.
- ⚠ Evite que la ropa se enrede en las ruedas.
- ⚠ Cuando coja objetos que se encuentren delante, al lado o detrás del scooter, tenga cuidado de no inclinarse demasiado hacia los lados: existe riesgo de vuelco.
- ⚠ No ponga el scooter en el modo de movimiento libre en pendientes.
- ⚠ Nunca suba pendientes en marcha atrás.
- ⚠ Reduzca la velocidad cuando gire esquinas.
- ⚠ No suba el scooter en escaleras mecánicas.
- ⚠ Al circular, sujete las empuñaduras con ambas manos.
- ⚠ Durante la conducción, apoye las piernas y los pies en las superficies específicas para ellos.
- ⚠ No utilice el scooter con nieve, niebla o viento fuerte.
- ⚠ Al almacenar o estacionar el scooter en el exterior, protéjala con una cubierta protectora impermeable.
- ⚠ Altos niveles de humedad o condiciones extremadamente frías pueden reducir el rendimiento del scooter.
- ⚠ Utilice el scooter siguiendo las normas de manera estricta. Evite pasar por encima de obstáculos (por ejemplo, escalones y bordillos) y dejarse caer por un bordillo.
- ⚠ Respete el código de circulación cuando circule por vías públicas. Tenga en cuenta a los demás componentes del tráfico.
- ⚠ Al igual que sucede con otros vehículos, no conduzca el scooter bajo los efectos del alcohol ni de ningún medicamento. Esto también se aplica a la conducción en espacios interiores.
- ⚠ Al circular por el exterior, adapte la conducción a las condiciones climáticas y de tráfico.
- ⚠ Cuando circule por la noche, lleve ropa de colores intensos o reflectantes para ser más visible, asegúrese de que los reflectores del scooter sean visibles y conduzca con las luces encendidas.
- ⚠ Compruebe que las luces del scooter estén limpios y sin obstrucciones de otros objetos que pudieran ocultarlos.
- ⚠ No utilice nunca el scooter como asiento en un coche u otro vehículo.
- ⚠ Compruebe que la profundidad de la banda de rodadura de los neumáticos sea la adecuada.
- ⚠ Si las ruedas del scooter son neumáticas, hínchelas a la presión correcta (consulte la indicación de presión de los neumáticos) para una dirección y estabilidad óptima del scooter.
- ⚠ No se debe sobrepasar la carga máxima permitida para el scooter.
- ⚠ No sobrecargue la cesta para la compra. El peso máximo que puede llevar la cesta para la compra es de 5 kg.
- ⚠ No sobrecargue la bandeja de almacenamiento. El peso máximo que puede llevar la bandeja de almacenamiento es de 1 kg.

ES

1.3 Especificaciones técnicas

Las especificaciones técnicas indicadas a continuación son válidas para scooters con una configuración estándar y en condiciones medioambientales óptimas. Si se utilizan otros accesorios, los valores serán diferentes. Los cambios en temperatura exterior, humedad, pendientes ascendentes y descendentes, terrenos y el nivel de la batería pueden reducir el rendimiento.

Marca	**Vermeiren**			
Dirección	**Vermeirenplein 1/15, B-2920 Kalmthout**			
Tipo	**Scooters con tracción trasera, Clase B**			
Peso máximo del ocupante	**150 kg**			
Modelo	**Carpo 2 Eco**	**Carpo 2**	**Carpo 2 Sport**	**Carpo 2 XD**
Descripción	**Dimensiones mínimas**		**Dimensiones máximas**	
Velocidad máxima	10 km/h	15 km/h	18 km/h	13 km/h
Distancia de circulación continua*	54 km (baterías: 75Ah) 65 km (baterías: 90Ah)	34 km (baterías: 75Ah) 41 km (baterías: 90 Ah)	36 km	41 km
Longitud	1648 mm			
Anchura	660 mm			
Altura	1420 mm			
Longitud plegada/desmontada	No se puede plegar			
Anchura plegada/desmontada	No se puede plegar			
Altura plegada/desmontada	1000 mm (asiento extraído; unidad de dirección plegada)			
Peso total	144,6 kg			
Peso de la parte más pesada (que puede desmontarse o quitarse)	124,2 kg (sin asiento) o 77,2 kg (sin asiento ni baterías)			
Peso de las partes que pueden desmontarse o quitarse	**Asiento:** 20,4 kg; **Baterías:** 23,50 kg			
Estabilidad estática en pendientes descendentes	9,5°			9,5°
Estabilidad estática en pendientes ascendentes	8,5°			8,5°
Estabilidad estática lateral	10,5°			10,5°
Estabilidad dinámica	6°			9°
Pendiente máxima segura	6°			9°
Separación del suelo	100 mm			
Superación de obstáculos	100 mm			
Ángulo plano del asiento	5°			
Profundidad útil del asiento	480 mm			
Altura de la superficie del asiento en la parte delantera (medida desde el suelo)	490 mm		565 mm	
Altura de la superficie del asiento en la parte delantera (medida desde la paleta)	280 mm		355 mm	
Altura de la paleta	210 mm			
Ángulo del respaldo	35°			
Altura del respaldo	720 mm			
Distancia entre el almohadillas del reposabrazos y el asiento	190 mm			

ES

Marca	**Vermeiren**			
Dirección	**Vermeirenplein 1/15, B-2920 Kalmthout**			
Tipo	**Scooters con tracción trasera, Clase B**			
Peso máximo del ocupante	**150 kg**			
Modelo	**Carpo 2 Eco**	**Carpo 2**	**Carpo 2 Sport**	**Carpo 2 XD**
Descripción	**Dimensiones mínimas**		**Dimensiones máximas**	
Ubicación delantera del armazón del reposabrazo	330 mm			
Motor	Potencia nominal 450 watios,	Potencia nominal 600 watios,	Potencia nominal 750 watios,	
Baterías	Frenos electromagnético			
	75 Ah (90AH)	75 Ah (90AH)	90 Ah	
Controlador	70A	120A	140A	
Tensión nominal (batería)	2 x 12V ⎓			
Grado de protección	IPX4			
Cargador de baterías	8 Amp (externo)			
Conexion USB	Mando del operador sin pantalla LCD: No Mando del operador con pantalla LCD: Sí			
Clase de protección del cargador de baterías	IPx1			
Clase de aislamiento del cargador de baterías	II			
Diámetro de giro mínimo	2000 mm			
Anchura de retroceso	2000 mm			
Diámetro de las ruedas traseras (número)	100 x 65 mm - 9 aire (2)			
Presión de los neumáticos, ruedas traseras (de tracción)	Máx. 1,7 bares			
Diámetro de las ruedas de dirección (número)	100 x 65 mm - 9 aire (2)			
Presión de los neumáticos, ruedas de dirección	Máx. 1,7 bares			
Manillar	Palanca de control de velocidad			
Luces	Serie			
Luz indicadora	Serie			
Espejos	Opcional			
Temperatura de almacenamiento y de uso	+5 °C to +41 °C			
Temperatura de operación de los sistemas electrónicos	-10°C to +40°C			
Humedad de almacenamiento y de uso	30%			

Nos reservamos el derecho a aplicar modificaciones técnicas. Tolerancia de la medida ± 15 mm/1,5 kg/ ° .

*** La distancia de conducción teórica se reducirá si el scooter se utiliza con frecuencia en pendientes, sobre superficies irregulares o para subir bordillos. La distancia máxima de conducción se basa en una temperatura ambiente de 20 °C, un conductor con un peso de 100 kg y una batería nueva totalmente cargada a una velocidad de conducción constante de 10 km/h, 15 km/h, 18 km/h con una descarga del 70% de la batería.**

Tabla 1: Especificaciones técnicas

ES

1.4 Accesorios

El scooter Carpo 2 cuenta con los siguientes accesorios:

- Rueda de repuesto (montada en la parte trasera del scooter)
- Espejos retrovisores
- Frenos manuales
- ⚠ **ADVERTENCIA: Riesgo de lesiones: asegúrese de que las soporte de muletas están bien colocadas y que no pueden caer sobre el usuario.**

  Soporte de muletas

1.5 Componentes

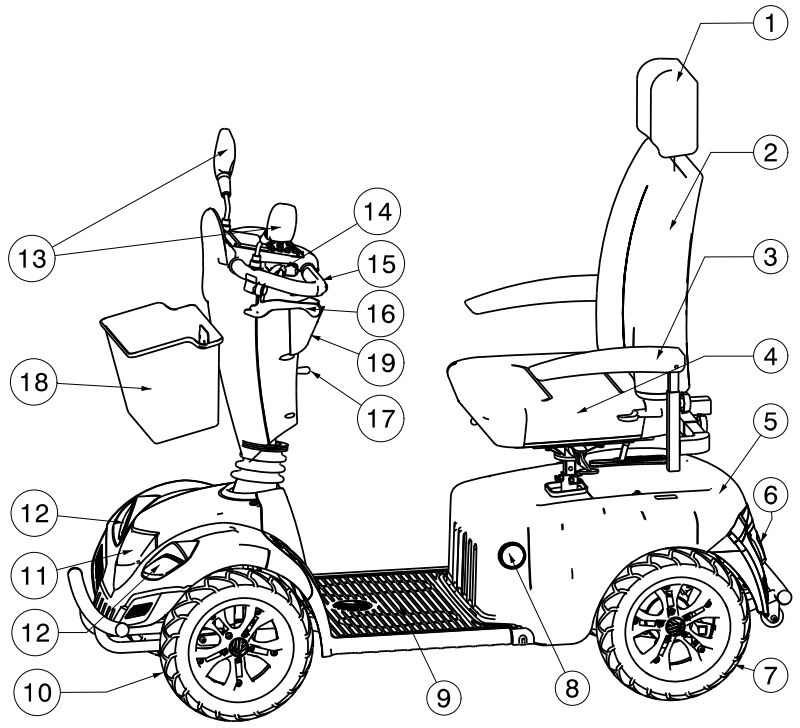

1 = Reposacabezas
2 = Respaldo
3 = Reposabrazos / Almohadillas del reposabrazos
4 = Asiento
5 = Armazón trasero
6 = Luz trasera
7 = Ruedas traseras
8 = Reflectores laterales
9 = Paleta
10= Rueda delantera
11= Luz delantera
12= Intermitentes delanteros
13= Espejo retrovisor
14= Palanca de velocidad
15= Empuñaduras
16= Freno manual
17= Unidad de la dirección con palanca de ajuste del ángulo
18= Cesta para la compra
19= Bandeja de almacenamiento

ES

1.6 Placa de identificación de ubicaciones

La placa de identificación está situada en la parte trasera del scooter justo detrás de la carcasa trasera. También hay una placa de identificación bajo la tapa de la batería.

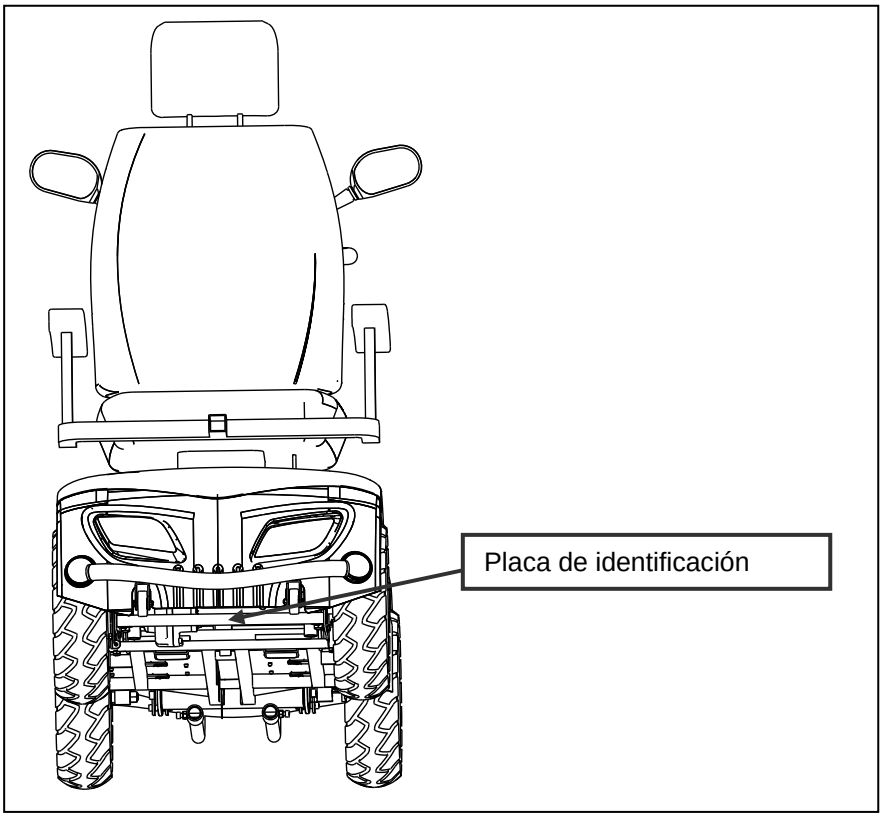

1.7 Explicación de los símbolos

Peso máximo

Uso en el exterior

Uso en el interior (para el cargador de batería)

Recuperación y reciclado por separado de los dispositivos eléctricos y electrónicos (para el cargador de baterías)

Clase de protección II

Pendiente máxima segura

Conformidad con la normativa CE

km/h Velocidad máxima

No debe utilizarse como asiento en un vehículo de motor

TYPE Designación de tipo

Advertencia: peligro de pellizcarse los dedos/manos

ES

2 Uso

Este capítulo describe el uso diario. **Estas instrucciones están destinadas al usuario y a los distribuidores especializados.**

Su distribuidor especializado se encargará de entregarle el scooter completamente montado. Las instrucciones dirigidas al distribuidor especializado con respecto al montaje del scooter se encuentran en el capítulo 3.

2.1 Observaciones sobre compatibilidad electromagnética (EMC)

Se ha probado el cumplimiento de EMC del scooter de acuerdo con ISO 7176-21
Tenga en cuenta que las fuentes de ondas electromagnéticas (por ejemplo, teléfonos móviles) pueden crear interferencias. Los componentes electrónicos del scooter también podrían afectar a otros aparatos.

Para reducir el efecto de las fuentes de interferencia electromagnética, lea las advertencias siguientes:

⚠ **ADVERTENCIA: El scooter puede interferir con la operación de dispositivos de su entorno que emitan un campo electromagnético.**

⚠ **ADVERTENCIA: El rendimiento de circulación del scooter puede verse afectado por campos electromagnéticos (p. ej. generadores eléctricos o fuentes de alta tensión).**

⚠ **ADVERTENCIA: Evite utilizar televisores o radios portátiles en la proximidad inmediata del scooter siempre que esté en marcha.**

⚠ **ADVERTENCIA: Evite utilizar transmisores-receptores o teléfonos móviles en la proximidad inmediata del scooter siempre que esté en marcha.**

⚠ **ADVERTENCIA: Compruebe si hay torres transmisoras y no utilice el scooter en sus inmediaciones.**

⚠ **ADVERTENCIA: Si se producen movimientos o frenazos involuntarios, apague el scooter en cuanto pueda hacerlo con seguridad.**

Los campos electromagnéticos que produzcan interferencias pueden tener un efecto negativo en los sistemas electrónicos del scooter. Estos efectos incluyen:

- Desbloqueo del freno del motor
- Comportamiento incontrolable del scooter
- Movimientos de dirección no deseados

Si la interferencia de los campos es muy fuerte o prolongada, los sistemas electrónicos podrían averiarse o sufrir daños permanentes.

Las fuentes de radiación posibles incluyen:

- Instalaciones de receptor y transmisor portátiles (receptor y transmisor con antena fija montada directamente en la unidad transmisora)
- Equipos transmisores y receptores
- Teléfonos móviles o "walkie-talkies"
- Televisores, radios y dispositivos de navegación portátiles
- Otros dispositivos de transmisión personales

- Dispositivos transmisores y receptores móviles de alcance medio (por ejemplo, antenas montadas en la parte exterior del vehículo)
- Equipos transmisores y receptores fijos
- Dispositivos transmisores y receptores móviles fijos
- Televisores, radios y sistemas de navegación fijos

- Dispositivos transmisores y receptores de largo alcance
- Torres de radio y televisión
- Equipos de radioaficionados

ES

Por lo que sabemos hasta el momento, otros dispositivos domésticos como reproductores de CD, portátiles, teléfonos inalámbricos, radios de AM/FM, máquinas de afeitar eléctricas y secadores de pelo no tendrán ningún efecto si funcionan correctamente y su cableado está en buen estado. Siga las instrucciones de funcionamiento de dichos aparatos eléctricos para garantizar el correcto funcionamiento del scooter.

1. No active los transceptores-receptores portátiles como, por ejemplo, las radios de banda ciudadana (CB), ni conecte dispositivos de comunicación personal como, por ejemplo, teléfonos móviles mientras el vehículo con motor esté activado.
2. Tenga cuidado con los transmisores próximos como, por ejemplo, emisoras de radio y televisión, y evite acercarse a ellos.
3. Si se produce un movimiento no intencionado o los frenos se sueltan, apague el vehículo lo antes posible y siempre que sea seguro.
4. Tenga en cuenta que la adición de accesorios o componentes, o la modificación del vehículo con motor puede hacer que este sea susceptible de EMI (nota: no hay un modo sencillo de evaluar su efecto en la inmunidad general del vehículo con motor).

La intensidad de la energía de EM que interfiere puede medirse en voltios por metro (V/m). Cada vehículo a motor puede resistir EMI hasta una intensidad determinada. Esto se denomina “nivel de inmunidad”. Cuanto mayor sea el nivel de inmunidad, mayor será la protección. Actualmente, la tecnología es capaz de conseguir al menos un nivel de inmunidad de 20 V/m, lo que proporcionaría una protección útil a partir de las fuentes más comunes de EMI irradiado. Este modelo de vehículo a motor se suministra con un nivel de inmunidad de 20 V/m sin accesorios y sin someterse a modificaciones adicionales.

2.2 Transporte del scooter

El peso del armazón y de la unidad de la dirección es de 124,2 kg (con baterías) o de 77,2 kg (sin baterías). Es muy pesada para transportarla. Es demasiado peso para transportarlo.

El mejor modo de transportar el scooter es utilizando su punto muerto. Coloque el scooter en punto muerto y hágalo rodar hasta el lugar deseado.

Si no es posible, transporte el scooter siguiendo los pasos que se indican a continuación:

1. Apague el scooter.
2. Extraiga las piezas desmontables (asiento y baterías).
3. Guarde las piezas desmontables en un lugar seguro.
4. Transporte el armazón y la unidad de dirección hasta el lugar deseado con la ayuda de 2 o 3 personas. Sostenga el armazón por el chasis, y no por los parachoques o piezas de plástico. Sosténgalo sólo por las piezas fijas del armazón.

2.3 Montaje y desmontaje del scooter

⚠ **ADVERTENCIA: Riesgo de lesiones: asegúrese de que todas las piezas móviles están correctamente montadas.**

⚠ **ADVERTENCIA: Peligro de lesiones: solo el personal cualificado puede montar y desmontar del scooter (por ejemplo, un distribuidor especializado).**

⚠ **ADVERTENCIA: Riesgo de lesiones: tenga cuidado de no cortarse o herirse con los cables.**

⚠ **ADVERTENCIA: Riesgo de lesiones: antes de desmontar el scooter, apáguelo.**

⚠ **PRECAUCIÓN: Peligro de pillarse los dedos: no coloque los dedos entre los componentes del scooter.**

Para desmotarlo, siga el procedimiento que se indica a continuación:

- Apague el scooter.
- Quite el asiento (véase el capítulo “Cómo ajustar el asiento”).
- Levante la tapa de plástico posterior de las baterías.

ES

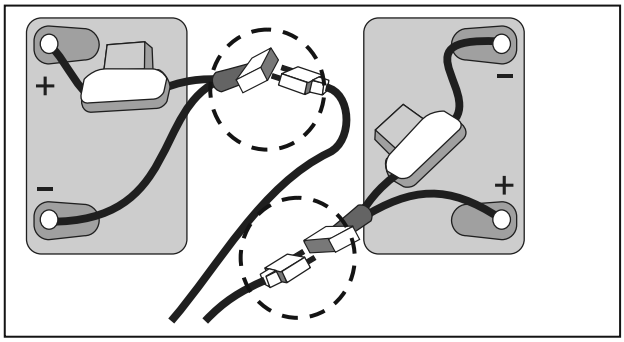

- Afloje las correas que fijan las baterías en su posición.
- Desconecte todos los enchufes de la batería (no los conectores de los polos), así como todas las conexiones de los enchufes y las tomas de los cables.
- Saque las baterías.
- Pliegue la unidad de la dirección.

Para montar de nuevo el scooter, siga el procedimiento que se indica a continuación:

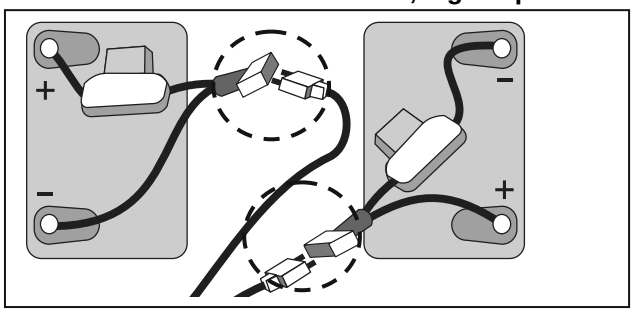

- Desplace la unidad de la dirección hacia arriba.
- Vuelva a colocar las baterías y conéctalas con sus enchufes (relacione los colores).
- Utilice las correas para apretar las baterías de modo que no se muevan, ni siquiera durante la conducción.
- Coloque la tapa de plástico posterior.
- Monte el asiento (véase el capítulo “Cómo ajustar el asiento”).

2.4 Accionamiento de los frenos

Para accionar los frenos electromagnéticos:

1. Deje de acelerar, de este modo, se activará el freno electromagnético del motor y el scooter se detendrá.

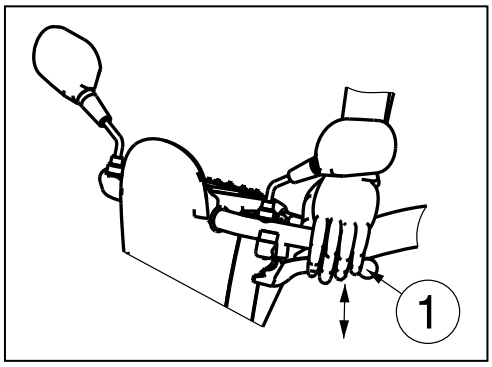

Para accionar los frenos manuales (opcional):

1. Tire de la palanca del freno ① hacia la empuñadura.
2. Suelte la palanca del freno ①.

Ajuste el freno manual a través del dispositivo de ajuste del cable del freno.

2.5 Traslado al scooter y desde este

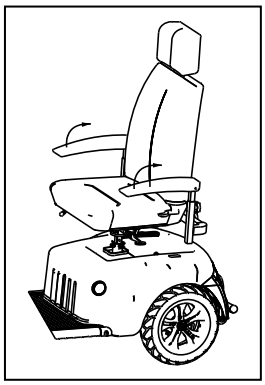

1. Aparque el scooter lo más cerca posible del lugar al que desee transferir la persona.
2. Compruebe que el panel de control (scooter) esté desactivado.
3. Coloque las almohadillas del reposabrazos en el lado por el que desee subirse.
4. Haga el traslado a o desde el asiento del scooter.

ES

2.6 Posición correcta en el scooter

Algunas recomendaciones para un uso confortable del scooter:
1. Coloque la espalda lo más cerca posible del respaldo.
2. Asegúrese de que la parte superior de las piernas se encuentra en posición horizontal.

2.7 Cómo conducir el scooter

⚠ **ADVERTENCIA: Riesgo de quemaduras; tenga cuidado cuando circule por entornos calientes o fríos (luz solar, frío extremo, saunas, etc.) durante un período de tiempo prolongado, ya que podría quemarse al tocar los materiales de la silla de ruedas.**

⚠ **ADVERTENCIA: Riesgo por ajustes peligrosos; utilice únicamente las funciones de conducción indicadas en este manual.**

2.7.1 Cómo preparar el scooter para utilizarlo

Cuando utilice el scooter por primera vez, asegúrese de empezar sobre un terreno plano. Todas las ruedas deben estar en contacto con el suelo.
1. Antes del primer uso, recargue las baterías completamente.
2. Asegúrese de que el motor esté en marcha.
3. Coloque la unidad de la dirección en la posición que le resulte más cómoda y asegúrese de que se ha fijado correctamente.
4. Compruebe que el asiento se ha bloqueado en la posición de conducción.
5. Siéntese en el asiento y compruebe que los dos reposabrazos estén en su posición para poder apoyar los brazos.
6. Introduzca la llave en el contacto y gírela hacia la derecha, espere al menos 3 segundos antes de presionar la palanca de velocidad. Sinó, tendrá una alarma de “protección de retardo”. Si es necesario, encienda los faros.
7. Compruebe si el indicador de batería indica una cantidad suficiente de energía para el trayecto. Si no tiene suficiente capacidad, recargue las baterías antes de salir.

A continuación, ponga el control de velocidad del mando del operador en la posición mínima. El scooter está listo para utilizarse. Utilice una velocidad superior únicamente cuando esté seguro de que puede utilizar y controlar el scooter fácilmente.
Antes de utilizar el scooter en zonas concurridas o potencialmente peligrosas, familiarícese con el funcionamiento del vehículo. Practique en una zona abierta y extensa como, por ejemplo, un parque.

2.7.2 Manejo tras el uso

Antes de abandonar el scooter, asegúrese de que las cuatro ruedas toquen el suelo simultáneamente.
A continuación, gire la llave a la posición “OFF” (el indicador de carga se apagará) para apagar la luz integrada.

2.7.3 Cómo estacionar el scooter

Cuando haya apagado el scooter, no se puede enviar ningún comando al sistema de conducción. No podrá desactivar los frenos electromagnéticos antes de encender de nuevo el scooter. Estacione siempre el scooter en lugares bien protegidos y que sean visibles.

2.7.4 El primer viaje

⚠ **ADVERTENCIA: Controle el scooter: acostúmbrese al comportamiento del scooter.**

⚠ **ADVERTENCIA: Controle el scooter: no utilice simultáneamente ambos lados de la palanca de velocidad. Podría perder el control del scooter.**

⚠ **ADVERTENCIA: Controle el scooter; riesgo de lesiones: no ajuste la velocidad mientras circule.**

ES

⚠ **ADVERTENCIA: Riesgo de lesiones: asegúrese de que no hay personas ni objetos detrás del scooter cuando circule marcha atrás.**

- Conducción

Una vez esté sentado en el scooter y la haya puesto en marcha tal y como se ha descrito anteriormente, sujete las empuñaduras con las dos manos y coloque los dedos pulgares para accionarla en la dirección deseada; por ejemplo:

EMPUJAR HACIA LA DERECHA	=	MOVIMIENTO HACIA ADELANTE
EMPUJAR HACIA LA IZQUIERDA	=	MOVIMIENTO HACIA ATRÁS

Cuando pulse el botón hacia delante/hacia atrás durante tres segundos se invertirán los controles.

EMPUJAR HACIA LA DERECHA	=	MOVIMIENTO HACIA ATRÁS
EMPUJAR CON LA MANO IZQUIERDA	=	MOVIMIENTO HACIA ADELANTE

Cuando utilice el scooter en interiores, no circule a la máxima velocidad.

- Conducción por la calzada

Asegúrese de que el interruptor del limitador se encuentra en la velocidad más baja cuando utilice el scooter en la calzada. El interruptor del limitador puede establecerse en su máxima velocidad para utilizar el scooter en la carretera o en un lugar privado. Compruebe la normativa de conducción en el país correspondiente.

- Frenado

Para frenar, suelte la palanca de conducción/velocidad, con lo que volverá a la posición neutra (punto muerto) y la velocidad del scooter se irá reduciendo hasta que se detenga totalmente con suavidad. Practique la marcha y el frenado hasta que se acostumbre al scooter. Tiene que ser capaz de estimar cómo reaccionará el scooter cuando conduzca o frene.

No apague el scooter mientras la esté conduciendo, ya que esto provocaría una parada de emergencia y podría sufrir un accidente o daños.

- Conducción en esquinas y curvas

⚠ **ADVERTENCIA: Riego de vuelco; reduzca la velocidad antes de entrar en una curva o girar una esquina.**

⚠ **ADVERTENCIA: Riesgo de aplastamiento: mantenga siempre una distancia adecuada con respecto a las esquinas y obstáculos.**

⚠ **ADVERTENCIA: Riesgo de vuelco: no conduzca el vehículo en zigzag ni haga giros imprevisibles.**

En las curvas y esquinas, utilice las dos manos para girar el manillar en la dirección que desee tomar. Las ruedas delanteras girarán en la dirección correspondiente y el scooter se dirigirá en la nueva dirección. Es muy importante comprobar que haya suficiente espacio para girar en curvas y esquinas. Acérquese a los pasajes estrechos en una curva ancha para que pueda entrar por la parte más estrecha de frente y lo más recto posible. No olvide que la mayoría de veces la parte trasera del scooter será más ancha que la parte delantera.

No entre en curvas ni gire esquinas diagonalmente. Si intenta girar la esquina en diagonal, las ruedas traseras pueden encontrarse con obstáculos y el scooter puede desestabilizarse.

ES

2.7.5 Movimiento hacia atrás

⚠ **ADVERTENCIA: Controle el scooter: acostúmbrese al comportamiento de la scooter mientras circula.**
⚠ **ADVERTENCIA: Controle su velocidad; retroceda siempre lo más lentamente posible.**
⚠ **ADVERTENCIA: Riesgo de choques; mire siempre hacia atrás cuando retroceda.**

La conducción hacia atrás requiere mucha concentración y cuidado (ACCIONAMIENTO HACIA LA IZQUIERDA). Esto explica por qué hemos reducido considerablemente la velocidad del movimiento de retroceso en comparación con la conducción hacia adelante. No obstante, le recomendamos que reduzca la velocidad al mínimo cuando circule marcha atrás.

No olvide que la dirección funciona al revés cuando se circula marcha atrás, y que el scooter girará directamente en el sentido indicado.

2.7.6 Pendientes ascendentes

⚠ **ADVERTENCIA: Controle el scooter: acostúmbrese al comportamiento del scooter.**
⚠ **ADVERTENCIA: Controle el scooter: no ponga la scooter en punto muerto en pendientes.**
⚠ **ADVERTENCIA: Controle su velocidad; desplácese por las pendientes con la rapidez posible.**
⚠ **ADVERTENCIA: Riesgo de vuelco; no supere el grado máximo de pendiente para la estabilidad estática en pendientes ascendientes (consulte la sección "Especificaciones técnicas")**
⚠ **ADVERTENCIA: No retroceda nunca en pendientes ascendentes.**

Acérquese siempre a las pendientes en posición frontal y, para evitar vuelcos, compruebe que las cuatro ruedas estén en contacto con el suelo en todo momento (rampas, vías de acceso, etc.). Inclínese hacia delante cuando esté subiendo una pendiente inclinada. El scooter está propulsada por un diferencial. Por lo tanto, ambas ruedas de tracción deben mantenerse en contacto con el suelo en todo momento. Si una de las ruedas deja de estar en contacto con el suelo, un dispositivo de seguridad desconectará la alimentación eléctrica de transmisión a las ruedas, lo que detendrá el scooter.

Si suelta el acelerador en una pendiente y se detiene, el freno del motor impedirá que el scooter ruede hacia atrás. En cuanto el acelerador vuelva a la posición de punto muerto, se activará el freno del motor.

Para reanudar la conducción en la pendiente ascendente, pulse la palanca del acelerador por completo para transmitir suficiente energía. De esta forma, el scooter ascenderá la pendiente lentamente.

Si el scooter no puede subir, incremente el control de velocidad y vuélvalo a intentar.

Cuando conduzca en una pendiente, es posible que el indicador de batería suba y baje. Se trata de una situación normal; no es motivo de preocupación.

2.7.7 Pendientes descendentes

⚠ **ADVERTENCIA: Controle el scooter: acostúmbrese al comportamiento del scooter.**
⚠ **ADVERTENCIA: Controle el scooter: no ponga la scooter en punto muerto en pendientes.**
⚠ **ADVERTENCIA: Controle su velocidad; desplácese por las pendientes con la mayor lentitud posible.**
⚠ **ADVERTENCIA: Riesgo de vuelco; evite las curvas muy cerradas.**

ES

⚠ **ADVERTENCIA: Riesgo de vuelco; no supere el grado máximo de pendiente para la estabilidad estática en pendientes descendientes (consulte la sección "Especificaciones técnicas").**

Acérquese a las pendientes descendentes siempre en posición frontal. Si se acerca oblicuamente, puede ser que no todas las ruedas permanezcan en contacto con el suelo (peligro de vuelco). Si una de las ruedas traseras no está en contacto con el suelo, se desconectará la transmisión de alimentación y se detendrá el scooter.

El peso del scooter aumentará la velocidad de bajada. Disminuya el control de velocidad y ajuste la velocidad a las condiciones.

Evite las curvas cerradas en pendientes descendentes. El peso del scooter puede provocar que un lado de la misma se levante o incluso que se vuelque en curvas.

2.8 Conducción del scooter en rampas

⚠ **ADVERTENCIA: Riesgo de lesiones; no supere la carga máxima de las rampas.**

⚠ **ADVERTENCIA: Riesgo de lesiones: elija las rampas adecuadas para evitar que se produzcan lesiones o daños.**

⚠ **ADVERTENCIA: Riesgo de lesiones: en caso de que un acompañante le empuje, tenga en cuenta que el peso elevado del scooter eléctrica genera una fuerza importante hacia atrás.**

⚠ **ADVERTENCIA: Riesgo de lesiones; asegúrese de que la altura de la rueda sea suficiente para pasar por la rampa. El armazón del scooter no debe tocar las rampas.**

Si desea utilizar rampas para pasar por encima de un obstáculo, tenga en cuenta lo siguiente:

1. Pregunte al fabricante cuál es la carga máxima de la rampas.
2. Conduzca en rampas a la menor velocidad posible.
3. Consulte las instrucciones en el capítulo "el primer viaje".

2.9 Conducción del scooter sobre escalones

Es posible conducir el scooter sobre escalones de 100 mm. Arranque a 500 mm del escalon.

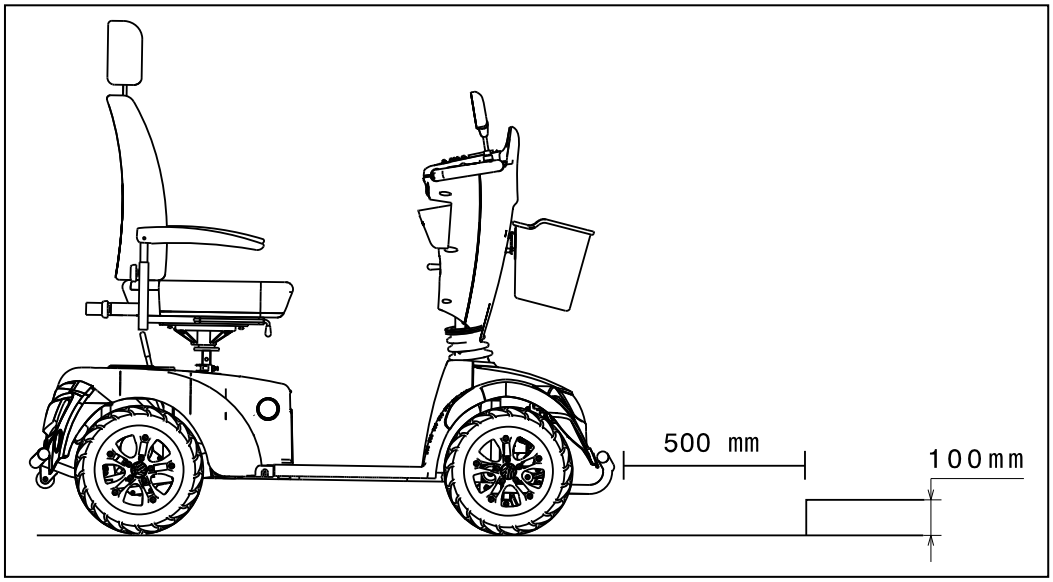

ES

2.10 Mando del operador

2.10.1 Mando del operador sin pantalla LCD

- Active la llave de encendido/apagado, espere al menos 3 segundos antes de accionar la palanca de velocidad. En caso contrario, se accionaría la alarma de “protección de retardo”.
- El indicador de nivel de la batería ① se encenderá y mostrará el nivel actual de las baterías.
- Ahora, gire el control de velocidad ⑦ hasta alcanzar la velocidad de conducción deseada.
- Empuje con los dedos la palanca de conducción hacia el manillar (palanca derecha para desplazarse hacia delante y palanca izquierda para desplazarse hacia atrás).
- Para que la bocina emita un sonido, pulse el botón correspondiente ③.
- Para activar las luces delanteras y traseras, pulse el botón correspondiente ②.
- Para activar las luces de emergencia, pulse el botón ⑤.
- Para activar los intermitentes, pulse el botón ④ y ⑥ (izquierda = intermitente izquierdo, derecha = intermitente derecho).
- Para detener el scooter, suelte la palanca de velocidad situada debajo del mando del operador.

1 = Indicador del nivel de batería
2 = Luces delanteras
3 = Bocina
4 = Intermitente (izquierdo)
5 = Luces de emergencia
6 = Intermitente (derecho)
7 = Interruptor de velocidad
7a = Control de velocidad (lenta)
7b = Control de velocidad (rápida)

Vermeiren es el responsable de los cambios de software. Para realizar cambios en el software, póngase en contacto con Vermeiren.

ES

2.10.2 Mando del operador con pantalla LCD

- Active la llave de encendido/apagado, espere al menos 3 segundos antes de accionar la palanca de velocidad. En caso contrario, se accionaría la alarma de “protección de retardo".
- El indicador de nivel de la batería ⑬ se encenderá y mostrará el nivel actual de las baterías.
- Ahora, gire el control de velocidad (⑤, ⑥, ⑦) hasta alcanzar la velocidad de conducción deseada.
- Empuje la palanca de conducción hacia adelante con los pulgares (la palanca derecha para moverse hacia adelante y la palanca izquierda para moverse hacia atrás).
- Para que la bocina emita un sonido, pulse el botón correspondiente ⑨.
- Para activar las luces delanteras y traseras, pulse el botón correspondiente ⑧.
- Para activar las luces de emergencia, pulse el botón ⑪.
- Para activar los intermitentes, pulse el botón ⑩ y ⑫(izquierda = intermitente izquierdo, derecha = intermitente derecho).
- Para detener el scooter, suelte la palanca de velocidad situada debajo del mando del operador.

1 = Indicador de problemas
2 = Botón MODE (modo)
3 = Botón hacia delante/hacia atrás (pulse durante 3 segundos)
4 = Botón SET (ajustes)
5 = Control de velocidad (lenta)
6 = Interruptor de velocidad
7 = Control de velocidad (rápida)
8 = Luces delanteras
9 = Bocina
10 = Intermitente (izquierdo)
11 = Luces de emergencia
12 = Intermitente (derecho)
13 = Indicador del nivel de batería

Vermeiren es el responsable de los cambios de software. Para realizar cambios en el software, póngase en contacto con Vermeiren.

ES

2.11 Punto muerto

⚠ **ADVERTENCIA: Controle el scooter: no ponga el scooter en punto muerto mientras la esté conduciendo.**

⚠ **ADVERTENCIA: Controle el scooter: no ponga el scooter en punto muerto en pendientes. Puede rodar accidentalmente.**

⚠ **ADVERTENCIA: Riesgo de lesiones: no levante el scooter del suelo si no ha detenido el motor/engranajes para evitar el recalentamiento del motor.**

El scooter dispone de un dispositivo de movimiento libre al que puede acceder y operar el acompañante o el usuario cuando no esté sentado en el scooter. Solo debe utilizar el scooter en punto muerto para transportarlo o ponerlo fuera de peligro.
Coloque el scooter en punto muerto con la palanca de parada del motor ① situada en la parte posterior de la scooter.

- Conducción
  1. Coloque la palanca de parada del motor ① en modo de desplazamiento. El motor y los engranajes se volverán a conectar.
  2. Encienda la llave de encendido/apagado.
  3. Ahora es posible la conducción controlada electrónicamente.

- Punto muerto
  1. Apague la llave de encendido/apagado.
  2. Coloque la palanca de parada del motor ① en punto muerto (véase la etiqueta). El motor y los engranajes se separan.
  3. Así se puede empujar el scooter sin la conducción electrónica.

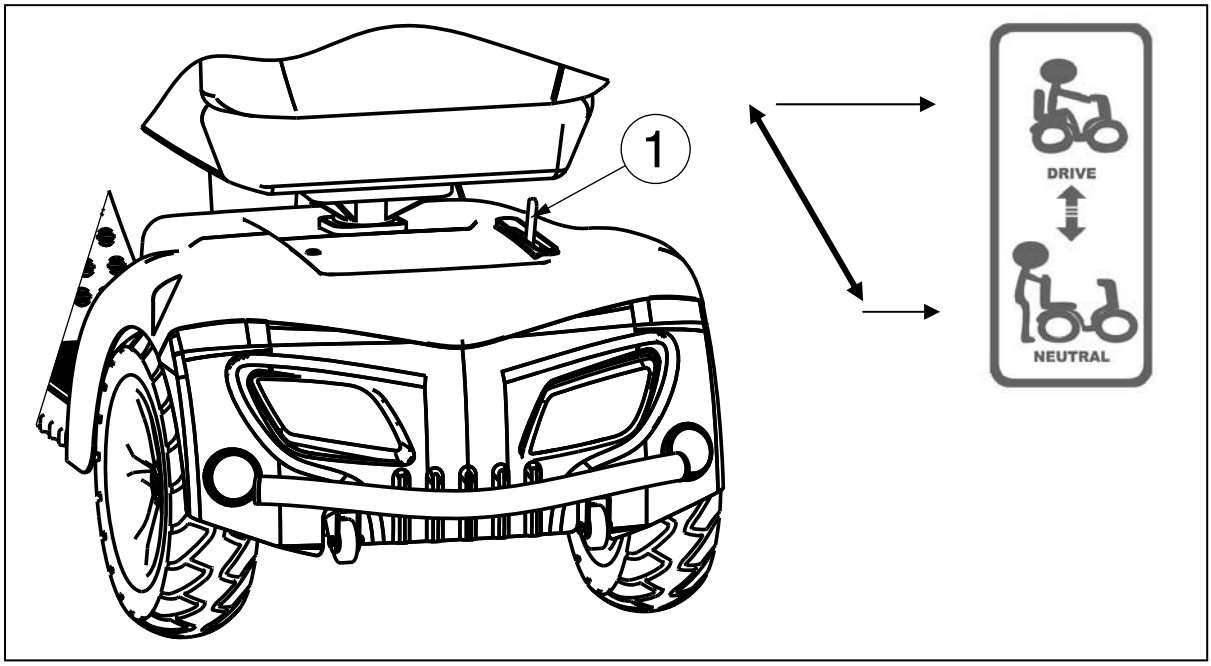

2.12 Transporte en coche

⚠ **PELIGRO: Riesgo de lesiones: el scooter no se ha diseñado para su uso como asiento en un automóvil.**

⚠ **ADVERTENCIA: Riesgo de lesiones: retire todas las piezas desmontables antes de transportarlo.**

⚠ **ADVERTENCIA: Riesgo de lesiones: durante el transporte, asegúrese de que no haya personas ni objetos debajo del scooter, en la base del reposapiés o en el asiento.**

⚠ **ADVERTENCIA: Riesgo de lesiones: asegúrese de que el scooter está bien fijado para evitar cualquier daño a los pasajeros en caso de colisión o frenada brusca.**

ES

⚠ **ADVERTENCIA: Peligro de pillarse los dedos: no coloque los dedos entre los componentes del scooter.**

La mejor forma de transportar el scooter en el coche es conducirlo al interior del coche con rampas. Si no tiene experiencia en la conducción del scooter con rampas, también puede ponerla en punto muerto y empujarla para introducirla en el coche con las rampas.

Si el scooter no cabe en el coche, también puede transportarlo siguiendo estos pasos:

1. Retire todas las piezas desmontables antes de transportarla (asiento, etc.).
2. Guarde las piezas desmontables en un lugar seguro.
3. Si es posible, retire las baterías/cajas de baterías para que no pese tanto (puesto que las baterías de gel son sistemas de baterías cerradas, no habrá ningún problema si las extrae para transportar el dispositivo).
4. Pliegue la unidad de la dirección con el ajuste angular.
5. Coloquen el scooter en el coche entre dos o tres personas (El peso del armazón y de la unidad de la dirección es de 124,2 kg (con baterías) o de 77,2 kg (sin baterías). Es muy pesada para transportarla. Es demasiado peso para transportarlo).
6. Coloque el armazón del scooter de un modo seguro en el vehículo.

2.13 Desconexión automática de la alimentación

Para evitar que la batería se agote de manera accidental, el scooter dispone de un equipo de desconexión automática de la alimentación. Si el scooter está conectada, una vez transcurridos diez minutos sin actividad, se apagará automáticamente. Cuando se produzca esta situación, simplemente apague el scooter y enciéndala de nuevo. De este modo, ya estará lista para su uso.

2.14 Carga de las baterías

⚠ **ADVERTENCIA: Riesgo de lesiones: antes de comenzar la carga, saque la llave.**

⚠ **ADVERTENCIA: Riesgo de incendio: durante la carga, mantenga la batería alejada de objetos inflamables, ya que podría producirse un incendio en la batería.**

⚠ **ADVERTENCIA: Riesgo de electrocución: durante la carga, no conecte ni desconecte el enchufe o el cable con las manos mojadas.**

Recargue completamente la batería nueva antes del primer uso.

Los diodos luminosos (LED) integrados en la unidad de la dirección indican la energía restante en las baterías. Si el cargador de la batería está conectado y no hay ningún indicador LED encendido, inspeccione el fusible. Si el LED rojo no se ilumina, el cargador está defectuoso; póngase en contacto con su distribuidor especializado.

Recargue las baterías a diario en un lugar bien ventilado; no la exponga directamente a la luz solar. No cargue la batería en lugares con humedad, ni debajo de la lluvia o del rocío. Si no lo hace y continúa conduciendo, el rendimiento del scooter disminuirá muy significativamente (pendientes ascendentes, esquinas, faros atenuados). Si también ignora estas señales, el scooter se apagará. Ahora deberá recargar inmediatamente el scooter con el cargador de baterías adjunto. Asegúrese de recargar la batería completamente cada vez.
Tras recargar o sustituir una nueva batería, conduzca el vehículo durante 2-3 minutos para asegurarse de que cuenta con la suficiente capacidad.
La capacidad de la batería variará en función de cómo conduzca el scooter (arranque, parada, subida de pendientes y uso en terreno desigual frecuentes) y esta se consumirá más rápido. En invierno, es posible que la batería responda más despacio y que su autonomía sea menor.
Le rogamos que tenga también en cuenta las instrucciones de funcionamiento adjuntas.

Principal	230V ~ / 50-60 Hz / 750W máx.
Secundaria	24 V ⎓ / 8A máx.
Cap. máx. batería	Véase la tabla 1
Carga	Carga de un 80% de la capacidad en 8 horas

ES

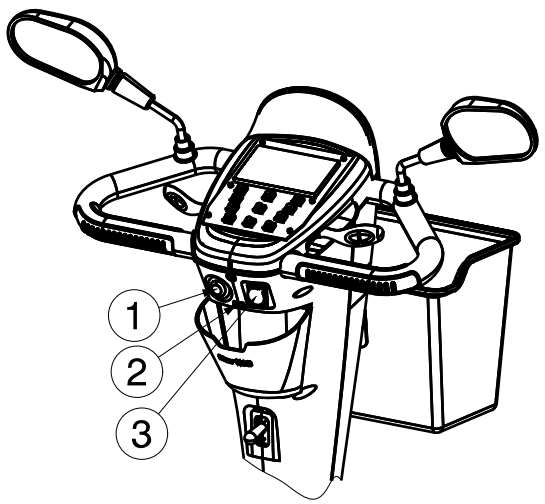

1 = Llave
2 = Conexión USB (solo si es un modelo con pantalla LCD)
3 = Enchufe del cargador de la batería

1. Coloque la llave ① en OFF y sáquela.
2. Abra la cubierta protectora del enchufe de carga.
3. Introduzca la clavija del cargador en el enchufe de carga del scooter ③.
4. Introduzca la clavija de alimentación del cargador en la toma de corriente. Cambie el cargador a la posición ON (algunos modelos no tienen interruptor ON/OFF; con estos modelos, el dispositivo de carga comienza a funcionar automáticamente cuando se introduce el cable de alimentación).
5. Ahora, el cargador comenzará a cargar y el LED (rojo y naranja) se iluminará, lo que indica que está cargando. No es posible poner en marcha o conducir el scooter mientras se esté cargando, porque se activará una función que prohíbe su funcionamiento.
6. Una vez haya finalizado la carga, el LED (naranja) pasará a ser verde; de este modo, se indicará que la carga ha finalizado. La duración de la carga es de aproximadamente 6 horas. Para asegurar un rendimiento óptimo, se recomienda una carga de 10 horas. No obstante, no recomendamos una carga superior a 24 horas consecutivas.
7. En primer lugar, apague el cargador (si no hay interruptor ON/OFF, desconecte la clavija de alimentación).
8. Saque el cargador de la toma de corriente.
9. Saque la clavija del cargador del enchufe de carga del scooter. El scooter está ya listo para utilizarse.

- Cargue las baterías del scooter exactamente tal y como se ha descrito anteriormente.
- El fabricante no asume ninguna responsabilidad por los daños derivados de cargas incorrectas.
- Emplee sólo baterías originales. No aceptamos responsabilidad alguna por daños causados al usar baterías no suministradas por nosotros.
- Las baterías no se deben someter a temperaturas inferiores a los -10 °C ni superiores a los 50 °C.
- Al abrir las baterías, se anula cualquier responsabilidad del fabricante, así como cualquier reclamación.
- Tras la carga, no deje el enchufe del cargador conectado a el scooter, ya que podría consumir la energía del scooter y reducir temporalmente su autonomía.

Aunque no vaya a usar el scooter durante un período de tiempo prolongado, de vez en cuando, deberá conectarlo al cargador de baterías para recargarlas y mantener el scooter lista para funcionar.

- Si las baterías no se usan durante un período largo de tiempo, se descargan solas lentamente (descarga profunda). En estos casos es imposible recargarlas con el cargador de baterías suministrado. Incluso cuando no se usen las baterías, se deben cargar como mínimo cada 4-8 semanas (dependiendo de la información del indicador de carga).
- Emplee solo el cargador de baterías suministrado, no utilice ningún otro equipo de carga.
- El fabricante no asume ninguna responsabilidad por los daños derivados de cargas inadecuadas.
- Nunca se debe interrumpir el ciclo de carga. El cargador tiene un indicador que muestra cuándo ha finalizado dicho ciclo.
- No cargue ningún otro equipo eléctrico con el cargador de baterías o con la batería del scooter.

ES

3 Instalación y ajuste

Este capítulo contiene instrucciones destinadas al usuario y a los distribuidores especializados.

Para encontrar un centro de servicio o un distribuidor especializado cerca de usted, póngase en contacto con el centro Vermeiren más próximo. Puede encontrar una lista con los centros Vermeiren en la última página.

⚠ **ADVERTENCIA: Riesgo por ajustes peligrosos; utilice únicamente los ajustes indicados en este manual.**

⚠ **ADVERTENCIA: Riesgo de vuelco: realizar ajustes distintos a los permitidos en el scooter puede afectar a su estabilidad (inclinación hacia atrás o hacia los lados).**

3.1 Herramientas

Para montar el scooter, necesita las siguientes herramientas.

- Juego de llaves inglesas del 13
- Juego de destornilladores Allen del número 5

3.2 Forma de suministro

El scooter se entrega con:

- 1 armazón con reposabrazos, unidad de la dirección, y ruedas delanteras y traseras
- Base del reposapiés
- Asiento + respaldo
- Baterías, motores (2x)
- Cesta
- Espejos retrovisores (2x)
- Freno manuale
- Accesorios
- Manual

3.3 Ajuste de la unidad de la dirección

Es posible ajustar la unidad de la dirección en muchas posiciones diferentes (sin intervalos) para adaptarse a las necesidades de cada conductor.

⚠ **ADVERTENCIA: Riesgo de lesiones: no realice nunca ajustes del ángulo mientras circule.**

⚠ **ADVERTENCIA: Riesgo de lesiones: antes de ajustar el ángulo de la unidad de la dirección, apague el scooter.**

⚠ **ADVERTENCIA: Riesgo de lesiones: No apoye todo el cuerpo en la unidad de dirección.**

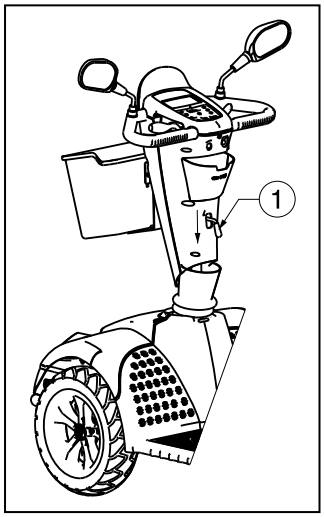

1. Empuje la palanca ① hacia abajo.
2. Ajuste la unidad de la dirección en la posición deseada.
3. Suelte la palanca ①.

ES

3.4 Ajuste del asiento

⚠ **ADVERTENCIA: Riesgo de lesiones; no realice nunca ajustes mientras circule.**

⚠ **ADVERTENCIA: Riesgo de lesiones: asegúrese de que el asiento quede bloqueado de modo seguro.**

Retire el asiento (Fig. A)
1. Tire de la palanca del asiento ① hacia arriba.
2. Gire un poco el asiento ② y levántelo fuera de la barra de ajuste ⑤.
3. Suelte la palanca del asiento ①.

Cómo fijar el asiento en su posición (Fig. A)
1. Tire de la palanca del asiento ① hacia arriba.
2. Coloque el asiento ② en la barra de ajuste ③, y a la vez mantenga la palanca de asiento ① accionada.
3. Suelte la palanca del asiento ①.
4. Compruebe que el asiento esté bien sujeto.

Asiento giratorio (Fig. A)
1. Tire de la palanca del asiento ① hacia arriba.
2. Gire el asiento ② hacia la dirección deseada.
3. Suelte la palanca del asiento ①, el asiento se bloqueará siempre en un ángulo de 90°.
4. Compruebe que el asiento esté bien sujeto.

Ajuste de la profundidad (Fig. A)
1. Levante la palanca de ajuste de la profundidad del asiento ③ hacia arriba.
2. Desplace el asiento ② hacia delante o hacia atrás por los raíles de profundidad del asiento ④.
3. Para bloquear el asiento en un lugar, suele la palanca ③ cuando el asiento ② se encuentre en la posición deseada.
4. Gire el asiento ligeramente hasta que encaje.
5. Compruebe que el asiento se ha bloqueado correctamente.

Fig. A

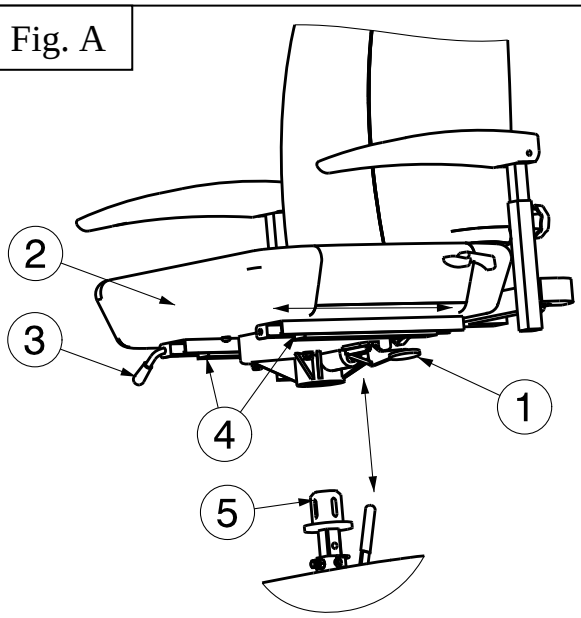

1 = Palanca del asiento
2 = Asiento
3 = Palanca de ajuste de la profundidad del asiento
4 = Raíles de profundidad del asiento
5 = Barra de ajuste

ES

Ajuste de la altura del asiento (Fig. B)
El asiento se puede ajustar a cuatro alturas diferentes (incrementos: 25 mm).

1. Retire el asiento ③.
2. Afloje el tornillo ① un poco.
3. Saque el perno de seguridad ②.
4. Mueva la barra de ajuste ⑤ hacia arriba / abajo en el receptor ④, y colóquelos en una altura de asiento cómoda.
5. Vuelva a colocar el perno de seguridad ②.
6. Vuelva a colocar el asiento ③.
7. Apriete el tornillo ① y compruebe que la silla se mueve menos que anteriormente.
8. Compruebe que el asiento se ha bloqueado correctamente.

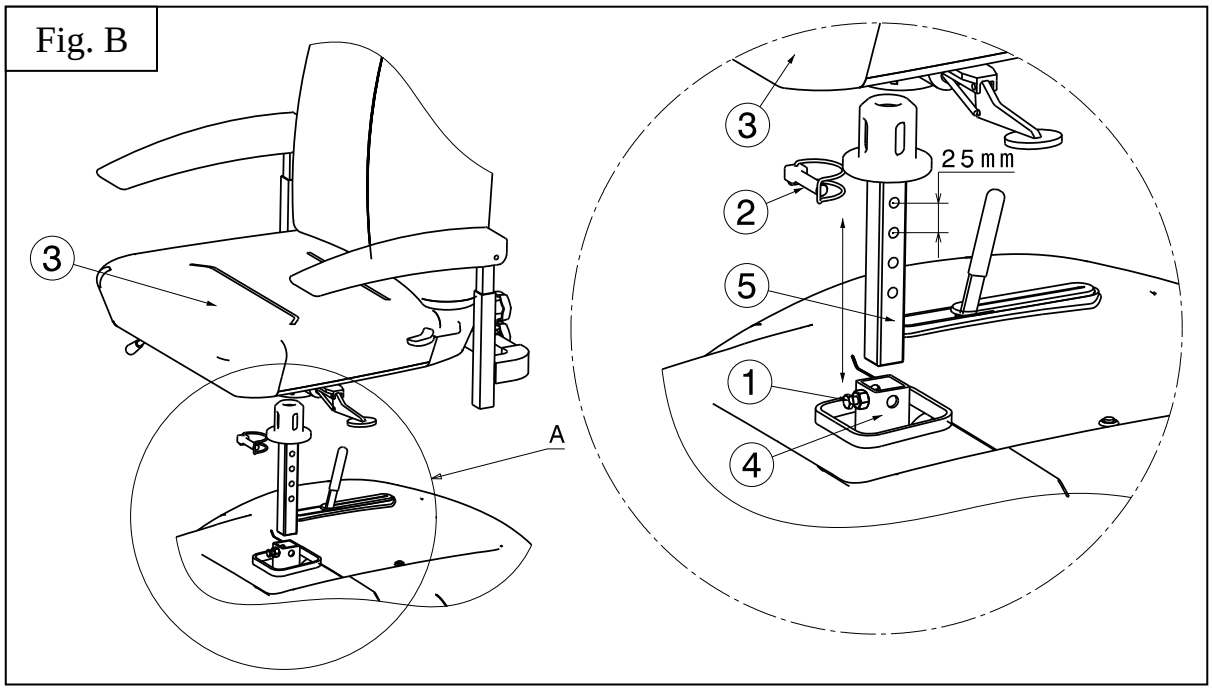

3.5 Ajuste del respaldo

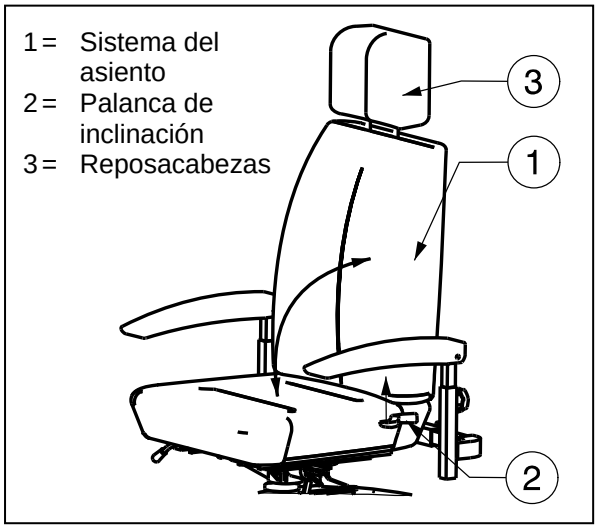

⚠ **ADVERTENCIA: Riesgo de lesiones; no realice nunca ajustes mientras circule.**

En la parte lateral del respaldo se ha colocado una palanca de inclinación ② (donde comienza el tapizado del asiento). Empuje esta palanca hacia arriba para aflojar el respaldo y plegarlo hacia adelante o para ajustar el ángulo del respaldo.

ES

Reposacabezas:
1. Presione suavemente el pasador de bloqueo ① hacia el reposacabezas.
2. Ajuste el reposacabezas a la altura deseada.
3. Suelte el pasador de bloqueo ①.
4. El reposacabezas hará un "clic" cuando encaje.

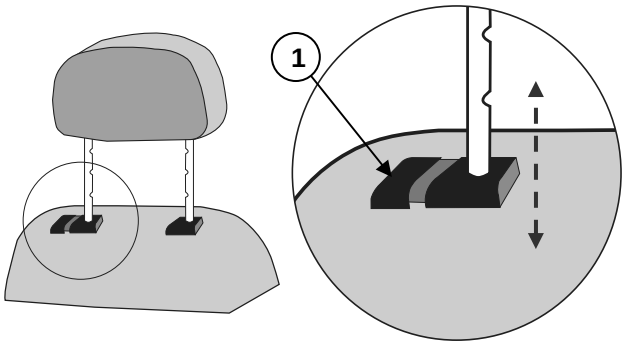

1 = Pasador de bloqueo

3.6 Ajuste de los espejos retrovisores

Es posible ajustar los espejos retrovisores:

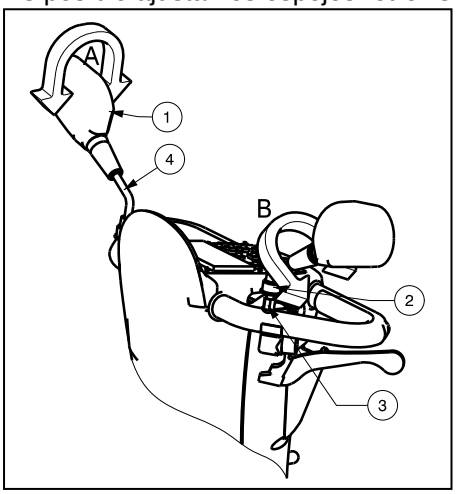

Ajuste 1 (flecha A):
1. Sujete el espejo retrovisor ①.
2. Gire el espejo retrovisor ① en la posición deseada.

o

Ajuste 2 (flecha B):
1. Levante la cubierta ②.
2. Afloje el tornillo del espejo ③.
3. Sujete el tubo ④ con suavidad.
4. Gire el tubo ④ y coloque el espejo ① en la posición deseada.

ES

3.7 Ajuste de los reposabrazos

⚠ **PRECAUCIÓN: Riesgo de vuelco; asegúrese de que los reposabrazos estén situados simétricamente en ambos lados.**

⚠ **PRECAUCIÓN: Riesgo de lesiones: monte el tubo interior siempre con una distancia de seguridad de 50 mm en el tubo exterior.**

El reposabrazos se puede ajustar en altura y profundidad.

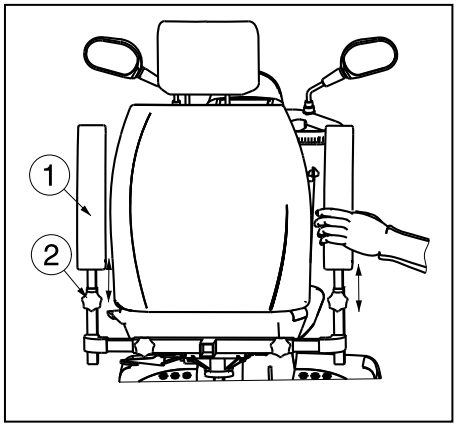

3.7.1 Ajuste de la altura de los reposabrazos

⚠ **PRECAUCIÓN: Riesgo de lesiones: mantenga los dedos, las hebillas, la ropa y las joyas alejados del sistema giratorio del almohadillas del reposabrazos.**

1. Pliegue el almohadillas del reposabrazos ① hacia atrás.
2. Afloje el pomo de estrella ②.
3. Sujete el almohadillas del reposabrazos ① como se muestra en la imagen.
4. Mueva el almohadillas del reposabrazos ① hacia arriba o hacia abajo hasta alcanzar la altura deseada (rango: 120 mm, sin intervalos).
5. Vuelva a apretar el pomo de estrella ②.
6. Compruebe que el reposabrazos esté bien fijado.

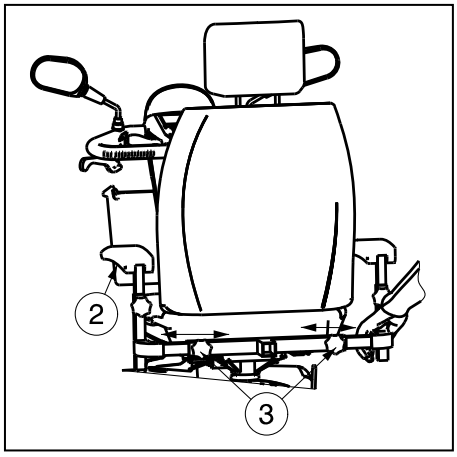

3.7.2 Ajuste de la profundidad de los reposabrazos

1. Afloje el pomo de estrella ③ de la parte trasera del scooter.
2. Sujete el tubo cuadrado interior como se muestra en la imagen.
3. Mueva este tubo para ajustar el reposabrazos ② hasta la profundidad deseada (rango: 100 mm cada lado: sin intervalos).
4. Vuelva a apretar el pomo de estrella ③.
5. Compruebe que el reposabrazos esté bien fijado.

3.8 Cambio de los neumáticos

⚠ **PRECAUCIÓN: Antes de retirar el neumático, deshínchelo completamente.**

⚠ **PRECAUCIÓN: Riesgo de lesiones; la llanta puede dañarse si no se maneja correctamente.**

Antes de insertar la nueva cámara, tenga en cuenta lo siguiente:
Compruebe que no haya cuerpos extraños en el fondo de la llanta ni la superficie del neumático y límpielos si es necesario. Compruebe el estado del fondo de la llanta, en especial alrededor de la válvula. Use únicamente piezas de repuesto originales. No se ofrecerá responsabilidad alguna si piezas de repuesto no originales causan daños. Póngase en contacto con su distribuidor especializado.

ES

Montaje:

⚠ **ADVERTENCIA: Riesgo de lesiones; compruebe que la presión sea correcta.**

⚠ **PRECAUCIÓN: Riesgo de lesiones; compruebe que no haya objetos ni partes del cuerpo atrapadas entre el neumático y la llanta al montar un neumático.**

⚠ **ADVERTENCIA: Riesgo de lesiones; asegúrese de que todos los tornillos estén bien apretados a mano antes de circular con el scooter. Debería aplicarse adhesivo para tornillos (p.ej. Loctite) en los tornillos de la brida. El adhesivo solo funcionará si la rosca está libre de grasa y partículas.**

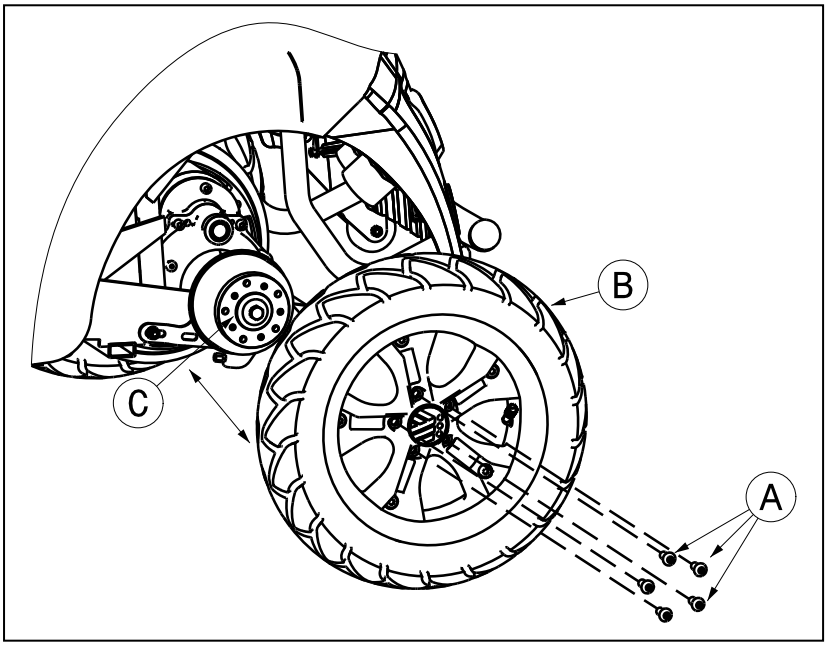

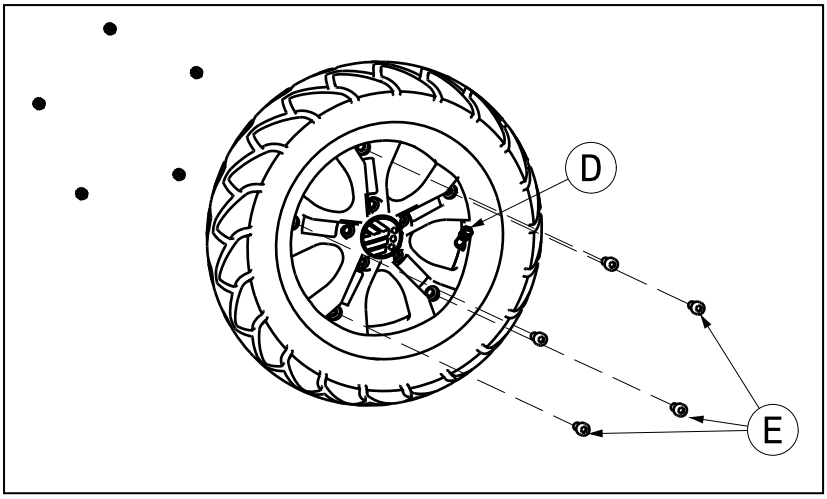

DESMONTAJE

1. Afloje y extraiga los 5 tornillos Ⓐ que unen la rueda Ⓑ al buje Ⓒ.
2. Pulse el perno de presión de la válvula Ⓓ para deshinchar la rueda.
3. Destornille los 5 tornillos Ⓔ de la llanta. Separe los lados de la llanta.

MONTAJE

Inserte la cámara medio hinchada en el neumático.

1. Conecte las dos partes de la llanta a través de los neumáticos y vuelva a atornillarlas con los 5 tornillos Ⓔ.
2. Pase la válvula Ⓓ por el orificio de la llanta.
3. Vuelva a poner la rueda Ⓑ en la brida Ⓒ y asegurar estos conexión con los 5 tornillos Ⓐ. Hinche la rueda hasta la presión recomendada para el neumático.

Compruebe por todos lados que la cámara no esté atrapada entre la llanta y el borde del neumático. Empuje ligeramente la válvula hacia adentro y tire de ella hacia afuera para garantizar que el neumático quede bien colocado alrededor de la válvula.
Para comprobar que la rueda esté bien colocada, inicialmente solo hínchela lo suficiente para que se pueda presionar hacia dentro con los pulgares. Si las líneas de comprobación son equidistantes del borde de la llanta en ambos lados del neumático, el neumático está bien centrado. Si no es ese el caso, deshinche el neumático y repita el proceso. A continuación, el neumático puede hincharse hasta la presión de funcionamiento total (tenga en cuenta el máximo) y puede volver a poner el capuchón de la válvula.
Solo un experto puede garantizar un montaje correcto. Si nuestro distribuidor especializado no realiza todo el montaje, se invalida la garantía.

ES

Cuando hinche las ruedas, compruebe siempre que la presión sea la correcta. La presión correcta se indica en la pared de los neumáticos.
Utilice solo equipos de hinchado que cumplan las regulaciones e indiquen la presión en bar. No aceptamos responsabilidad alguna por daños causados al usar equipos de hinchado o ruedas no suministradas por el fabricante.

3.9 Fusibles térmicos

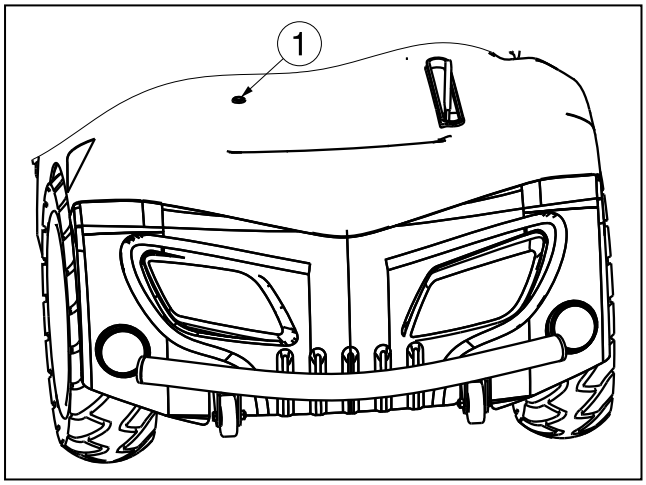

Para proteger el motor de sobrecargas, el scooter dispone de un mecanismo térmico de seguridad ① en su parte posterior. El fusible térmico parará el motor automáticamente para evitar el recalentamiento, el deterioro rápido o las averías. Puede acceder al dispositivo térmico de seguridad a través de un orificio situado en la parte posterior de la cubierta sintética.

El dispositivo térmico de seguridad puede soltarse si sube o baja pendientes que superen el grado de pendiente máximo indicado. Las cargas nominales que superan el máximo permitido también pueden hacer que el dispositivo se suelte. Asimismo, si conduce con el freno del motor accionado, podría producirse una sobrecarga. Los valores máximos que no deben superarse están indicados en el capítulo “Especificaciones técnicas” del manual correspondiente.

Para volver a utilizar el scooter, retire la sobrecarga y espere hasta que se haya enfriado el motor. A continuación, vuelva a introducir el mecanismo térmico de seguridad. Ahora podrá volver a utilizar el scooter.

3.10 Antivuelco

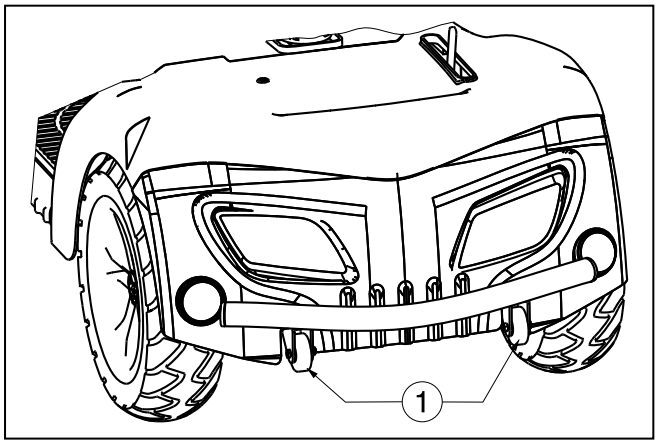

El antivuelco ① está fijado en la parte posterior del armazón del scooter, por lo que no es posible extraerla. Por lo tanto, no es posible retirarlo. El antivuelco está diseñado para su seguridad. Evita que el scooter vuelque hacia atrás cuando supere obstáculos pequeños que NO excedan la altura máxima especificada.

3.11 Cambio de la batería

⚠ **PRECAUCIÓN: Riesgo de quemaduras: no entre en contacto con el ácido de las baterías. Mantenga una buena ventilación del compartimento de las baterías.**

Solo personal especializado debería cambiar las baterías.
El cableado y el cargador están situados en el scooter. No intente recolocar el cableado usted mismo. La disposición inadecuada del cableado puede provocar que los cables queden atrapados con la caja de la batería, lo que podría provocar fallos en el sistema electrónico del scooter.

Asegúrese de que los cables de la batería estén conectados a la batería adecuada.

ES

4 Mantenimiento

Para consultar el manual de mantenimiento el scooters, visite el sitio web de Vermeiren.

5 Declaración de conformidad

El fabricante o su representante autorizado:

N.V. VERMEIREN N.V

Dirección:

Vermeirenplein 1/15

2920 Kalmthout

Bélgica

declara bajo su propia responsabilidad, el marcado CE productos sanitarios:

Producto :	Scooter
Producto (GMDN):	Silla de ruedas, acompañante / usuario, conducción eléctrica / dirección manual, plegable (GMDN 40855)
AEMPS (FAGG) número de registro:	BE/CA01/11/2-02965-22-CLI
Marca :	Vermeiren
Tipo :	Carpo 2, Carpo 2 Eco, Carpo 2 Sport, Carpo 2 XD, Ceres 4 (WTM4B) , Ceres 4 Deluxe (ML4SB)

se clasifican como Clase I, según MDD 93/42/EEC Anexo IX, regla 12,

y fabricado en el pleno cumplimiento de las siguientes directivas europeas - incluyendo los cambios más recientes - y con la legislación nacional, que organiza estas pautas:

Directiva sobre productos médicos MDD 93/42/CEE: 2007

y cumplir con las normas europeas armonizadas pertinentes:

EN 12182: 2012, EN 12184: 2009

PL

Spis treści

1 Opis produktu ... 3
1.1 Przeznaczenie ... 3
1.2 Instrukcje bezpieczeństwa ... 4
1.3 Parametry techniczne ... 5
1.4 Akcesoria ... 7
1.5 Elementy składowe ... 7
1.6 Położenie tabliczki identyfikacyjnej ... 7
1.7 Objaśnienie symboli ... 8
2 Sposób użycia ... 8
2.1 Uwagi dotyczące kompatybilności elektromagnetycznej (EMC) ... 8
2.2 Przenoszenie skutera ... 9
2.3 Montaż i demontaż skutera ... 10
2.4 Obsługa hamulców ... 11
2.5 Siadanie i wstawanie ze skutera ... 11
2.6 Prawidłowa pozycja na skuterze ... 11
2.7 Jazda skuterem ... 11
2.8 Wjeżdżanie skuterem na podjazdy ... 14
2.9 Pokonywanie stopni ... 15
2.10 Moduł sterowania ... 15
2.11 Położenie Neutralne ... 17
2.12 Transport w samochodzie ... 18
2.13 Funkcja automatyczne odłączenia zasilania ... 19
2.14 Ładowanie akumulatorów ... 19
3 Montaż i regulacja ... 21
3.1 Narzędzia ... 21
3.2 Elementy fotela ... 21
3.3 Regulacja modułu kierowniczego ... 21
3.4 Regulacja siedziska ... 22
3.5 Regulacja oparcia ... 24
3.6 Regulacja lusterek wstecznych ... 24
3.7 Regulacja podłokietników ... 25
3.8 Wymiana opon ... 25
3.9 Bezpieczniki termiczne ... 27
3.10 Zabezpieczenie przed przewróceniem ... 27
3.11 Wymiana akumulatorów ... 27
4 Konserwacja ... 28
5 Deklaracja zgodności ... 28

PL

Wstęp

Przede wszystkim pragniemy Państwu podziękować za zaufanie, jakim nas Państwo obdarzyli, dokonując wyboru jednego z naszych Skuter.

Na szacowaną żywotność skuter olbrzymi wpływ ma konserwacja oraz pielęgnacja skuter.

Niniejsza instrukcja pomoże Państwu zapoznać się z obsługą skuter.

Postępowanie zgodnie z instrukcjami dotyczącymi obsługi i konserwacji stanowi zasadniczy warunek gwarancji.

Niniejsza instrukcja obsługi odzwierciedla aktualny stan produktu. Firma Vermeiren zastrzega sobie jednak prawo do wprowadzenia zmian bez obowiązku dostosowania lub wymiany wcześniej dostarczonych modeli.

W razie jakichkolwiek pytań prosimy kontaktować się ze sprzedawcą.

PL

1 Opis produktu

1.1 Przeznaczenie

Skuter służy do wygodnego przemieszczania się. Ten skuter jest zaprojektowany do transportu 1 osoby. Skuterem nie wolno przewozić pasażerów (w tym dzieci).

Skuter został zaprojektowany do transportu wyłącznie jednej dorosłej osoby, a nie towarów ani osób poniżej 16 roku życia.

Nie powinny go używać osoby wyraźnie cierpiące na ograniczenia fizyczne ani umysłowe, które uniemożliwiają im bezpieczne obchodzenie się ze skuterem w ruchu ulicznym.

Ograniczenia te mogą obejmować:

- hemiplegia lub paraplegicy
- utraty kończyn (amputacja ręka);
- uszkodzenia lub deformacji kończyn (jeśli spowodowało zmniejszone możliwości równowagi i sterowania)
- zlamania lub uszkodzonych stawów (jeśli spowodowało zmniejszone możliwości równowagi i sterowania)
- zaburzeń równowagi;
- kacheksji (ubytków masy mięśniowej).
- zaburzenia psychiczne
- uszkodzenie mózgową ze względu na zaburzenia psychiczne
- Upośledzenie wzroku

Skuter jest sklasyfikowany jako produkt klasy B.
Skuter jest do użycia na zewnątrz budynków.

W celu dostosowania produktu do indywidualnych wymagań, należy uwzględnić następujące warunki:

- rozmiary i masa ciała (maks. 150 kg);
- stan fizyczny i psychiczny;
- warunki mieszkaniowe;
- otoczenie

Z skuter należy korzystać na płaskich powierzchniach, na których wszystkie cztery koła dotykają podłoża oraz kontakt jest wystarczający, aby odpowiednio napędzać koła.

Należy przećwiczyć pokonywanie przeszkód (np. krawężników) oraz korzystanie z wózka na nierównych powierzchniach (kostkach brukowych itp.), pochyłościach i zakrętach.

Skuter nie należy wykorzystywać w roli drabiny, nie służy on również do transportu ciężkich lub gorących przedmiotów.

Korzystając z skuter na ulicy lub chodniku, należy przestrzegać lokalnych przepisów prawa.

Z skuter można korzystać na chodnikach, drogach miejskich. W żadnym wypadku nie wolno korzystać z skuter na dużych drogach ani drogach szybkiego ruchu.

Należy korzystać wyłącznie z akcesoriów zatwierdzonych przez firmę Vermeiren.

Producent nie ponosi odpowiedzialności za uszkodzenia spowodowane zaniedbaniem konserwacji, nieodpowiednim serwisowaniem bądź będące skutkiem nieprzestrzegania zaleceń zawartych w niniejszej instrukcji obsługi.

Postępowanie zgodnie z instrukcją użytkownika oraz instrukcją konserwacji stanowi zasadniczy warunek gwarancji, więc zalecamy dokładnie przeczytać poniższą instrukcję.

Osoby niedowidzące mogą skontaktować się ze sprzedawcą w celu uzyskania instrukcji użytkowania.

PL

1.2 Instrukcje bezpieczeństwa

- ⚠ Należy korzystać wyłącznie z akcesoriów zatwierdzonych przez firmę Vermeiren.
- ⚠ Przed wsiadaniem lub zsiadaniem ze skutera, jego demontażem albo transportowaniem wyłącz zapłon kluczykiem.
- ⚠ Podczas transportu skuter nie można przenosić razem z nim żadnej osoby.
- ⚠ Sprawdź wpływ zmiany środka ciężkości skutera na jego właściwości jezdne (np. podczas jazdy po pochyłych nawierzchniach, przy bocznych przechyłach lub po nierównym terenie).
- ⚠ Nie należy jeździć po drogach o dużym natężeniu ruchu ulicznego ani po błotnistych, żwirowych, nierównych, wąskich, zaśnieżonych, pokrytych lodem drogach, a także po nieogrodzonych ścieżkach wzdłuż brzegu rzeki.
- ⚠ Trzymać z dala od miejsc, gdzie mogą zakleszczyc sie kola.
- ⚠ Uważaj, aby części odzieży nie zetknęły się z kołami.
- ⚠ Podnosząc obiekty znajdujące się z przodu, z boku lub za skuterem, należy uważać, aby nie wychylać się za bardzo na bok: grozi to przewróceniem się.
- ⚠ Podczas poruszania się po powierzchniach pochyłych nie należy korzystać z trybu wolnych kół.
- ⚠ Nie wolno zawracać pod górę.
- ⚠ Na zakrętach należy ograniczyć prędkość.
- ⚠ Nie uzywac skutera na schodach.
- ⚠ Podczas jazdy należy trzymać uchwyty obiema rękami.
- ⚠ Podczas jazdy trzymaj nogi i stopy na przeznaczonych do tego powierzchniach.
- ⚠ Skutera nie należy używać podczas opadów śniegu, mgły lub silnego wiatru.
- ⚠ Przechowując lub parkując skuter na zewnątrz, należy go przykryć, aby zabezpieczyć przed wilgocią.
- ⚠ Wysoki poziom wilgotności lub bardzo niska temperatura mogą negatywnie wpłynąć na działanie skuter.
- ⚠ Należy używać skutera zgodnie z przepisami. Należy unikać bezpośredniego wjeżdżania na przeszkody (np. stopień, krawędź krawężnika) lub zjeżdżania z wysokich występów.
- ⚠ Podczas jazdy po drogach publicznych należy stosować się do przepisów ruchu drogowego. Prosze wziasc pod uwagę innych użytkowników drogi.
- ⚠ Podobnie jak w przypadku innych pojazdów, skuterem nie wolno jeździć pod wpływem alkoholu ani leków. Dotyczy to również jazdy wewnątrz pomieszczeń.
- ⚠ Podczas jazdy na zewnątrz należy dostosować się do warunków pogodowych i drogowych.
- ⚠ Podczas jazdy w ciemności należy mieć na sobie jaskrawe ubranie lub elementy odblaskowe, aby być bardziej widocznym, oraz sprawdzić, czy reflektory skutera są dobrze widoczne i włączyć je przed jazdą.
- ⚠ Należy sprawdzić, czy światła skuter są wolne od zabrudzeń i/lub innych przedmiotów, które mogłyby je ukrywać.
- ⚠ Nigdy nie należy używać skuter jako siedzenia w pojeździe mechanicznym.
- ⚠ Należy sprawdzić, czy głębokość profilu opon jest właściwa.
- ⚠ Jeżeli elektryczny skuter jest wyposażony w opony pneumatyczne, należy je właściwie napompować (*patrz wskazanie ciśnienia na oponach*) dla optymalnego układu kierowniczego i stabilności skutera.
- ⚠ Należy uważać, aby nie przekraczać maksymalnego obciążenia skutera.
- ⚠ Nie należy nadmiernie obciążać koszyka na zakupy. Maksymalne obciążenie koszyka na zakupy wynosi 5 kg.
- ⚠ Nie należy nadmiernie obciążać pojemnika do przechowywania. Maksymalne obciążenie pojemnika do przechowywania wynosi 1 kg.

PL

1.3 Parametry techniczne

Parametry techniczne podane poniżej dotyczą skutera w konfiguracji standardowej oraz przy optymalnych warunkach otoczenia. Jeśli używane są inne akcesoria, zestawienia wartości w tabelach ulegną zmianie. Zmiany temperatury na zewnątrz, wilgotności, nachylenia podłoża, gleby oraz poziomu akumulatorów mogą pogorszyć wydajność.

Marka	**Vermeiren**			
Adres	**Vermeirenplein 1/15, B-2920 Kalmthout**			
Typ	**Skutery z napędem na tylne koło, klasa B**			
Maksymalna waga użytkownika	**150 kg**			
Model	**Carpo 2 Eco**	**Carpo 2**	**Carpo 2 Sport**	**Carpo 2 XD**
Opis	**Minimalne wymiary**		**Maksymalne wymiary**	
Maksymalna szybkość	10 km/h	15 km/h	18 km/h	13 km/h
Zasięg przy jeździe bez zatrzymań*	54 km (Akumulatorów: 75Ah) 65 km (Akumulatorów: 90Ah)	34 km (Akumulatorów: 75Ah) 41 km (Akumulatorów: 90 Ah)	36 km	41 km
Długość	1648 mm			
Szerokość	660 mm			
Wysokość	1420 mm			
Długość po złożeniu / demontażu	Brak możliwości składania			
Szerokość po złożeniu / demontażu	Brak możliwości składania			
Wysokość po złożeniu / demontażu	1000 mm (wymontowane siedzisko; złożony moduł kierowniczy)			
Waga całkowita	144,6 kg			
Waga najcięższej części (którą można zdemontować lub zdjąć)	124,2 kg (bez siedziska) lub 77,2 kg (bez siedziska i akumulatorów)			
Waga części, które można zdemontować lub zdjąć.	**Siedzisko:** 20,4 kg; **Akumulatory:** 23,50 kg			
Stabilność statyczna przy pochyłości	9,5°			9,5°
Stabilność statyczna pod górę	8,5°			8,5°
Stabilność statyczna w poprzek	10,5°			10,5°
Stabilność dynamiczna	6°			9°
Maks. bezpieczne nachylenie	6°			9°
Prześwit	100 mm			
Zdolność pokonywania przeszkód	100 mm			
Kąt nachylenia siedziska	5°			
Głębokość użytkowa siedziska	480 mm			
Wysokość przedniej krawędzi siedziska (mierzona od ziemi)	490 mm		565 mm	
Wysokość przedniej krawędzi siedziska (mierzona od podnóżka)	280 mm		355 mm	
Wysokość podnóżka	210 mm			
Kąt nachylenia oparcia	35°			
Wysokość oparcia	720 mm			
Odległość poduszka podłokietnika od siedziska	190 mm			
Przednia pozycja podłokietnika	330 mm			

PL

Marka	**Vermeiren**			
Adres	**Vermeirenplein 1/15, B-2920 Kalmthout**			
Typ	**Skutery z napędem na tylne koło, klasa B**			
Maksymalna waga użytkownika	**150 kg**			
Model	**Carpo 2 Eco**	**Carpo 2**	**Carpo 2 Sport**	**Carpo 2 XD**
Opis	**Minimalne wymiary**		**Maksymalne wymiary**	
Silnik	Nom. 450 Watt,	Nom. 600 Watt,	Nom. 750 Watt,	
	hamulce elektromagnetyczne			
Akumulatory	75 Ah (90AH)	75 Ah (90AH)	90 Ah	
Moduł sterujący	70A	120A	140A	
Napięcie nominalne (akumulatora)	2 x 12V ⎓			
Stopień ochrony	IPX4			
Ładowarka akumulatorów	8 amperów (zewnętrzna)			
Złącza USB	Moduł sterowania bez wyświetlacza LCD: Nie Moduł sterowania z wyświetlaczem LCD: Tak			
Klasa zabezpieczeń ładowarki akumulatorów	IPx1			
Klasa izolacji ładowarki akumulatorów	II			
Minimalna średnica skrętu	2000 mm			
Szerokość zawracania	2000 mm			
Średnica tylnych kół (liczba)	100 x 65 mm, napompowane - 9 (2)			
Ciśnienie w oponach, koła tylne (napędowe)	Maksymalnie 1,7 bara			
Średnica kół skrętnych (ilość)	100 x 65 mm, napompowane - 9 (2)			
Ciśnienie w oponach, koła skrętne	Maksymalnie 1,7 bara			
Kierownica	Dźwignia regulacji prędkości			
Oświetlenie	Seryjne			
Kierunkowskazy	Seryjne			
Lusterko	Opcjonalne			
Temperatura przechowywania i użytkowania	+5 °C do +41 ℃			
Temperatura robocza części elektronicznych	-10°C do +40°C			
Wilgotność powietrza do przechowywania i użytkowania	30%			

Producent zastrzega sobie prawo do wprowadzania zmian parametrów technicznych. Tolerancja pomiarów ± 15 mm / 1,5 kg / °.

*** Teoretyczna wartość zasięgu jest mniejsza, jeżeli skuter jest często używany na pochyłych nawierzchniach, nierównym podłożu lub w celu podjechania pod krawężniki. Maksymalny zasięg został obliczony przy temperaturze otoczenia 20°C, masie użytkownika 100 kg i z fabrycznie nowym, w pełni naładowanym akumulatorem podczas jazdy ze stałą prędkością 10 km/h, 15 km/h, 18 km/h do momentu rozładowania akumulatora na poziomie 70%.**

Tabela 1: Parametry techniczne

PL

1.4 Akcesoria

Dla modelu Carpo 2 są dostępne następujące akcesoria:

- Koło zapasowe (zamocowane z tyłu skutera)
- Lusterko wsteczne
- Hamulce ręczne
- ⚠ **OSTRZEŻENIE: Ryzyko urazu – należy upewnić się, czy uchwyt na kule są odpowiednio zamocowane oraz że nie spadną na użytkownika.**
  Uchwyt na kule

1.5 Elementy składowe

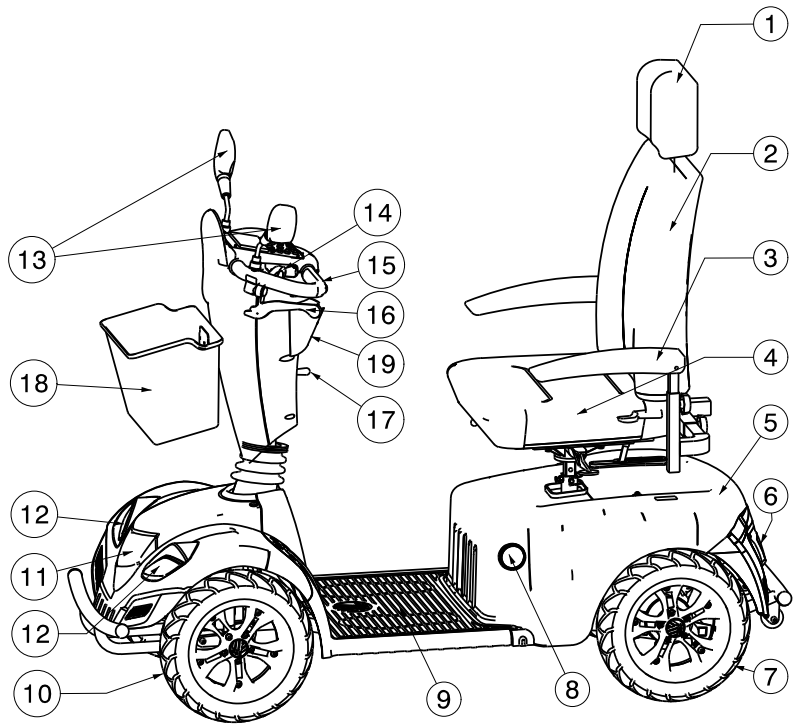

1 = Zagłówek
2 = Oparcie
3 = Podłokietnik / Poduszka podłokietnika
4 = Siedzisko
5 = Tylna część ramy
6 = Tylne światło
7 = Tylne koła
8 = Boczne światło odblaskowe
9 = Płyta podnóżka
10= Przednie koło
11= Lampa przednia
12= Przedni kierunkowskaz
13= Lusterko wsteczne
14= Dźwignia prędkości
15= Uchwyty
16= Hamulec ręczny
17= Moduł kierowniczy regulacji kąta dźwigni
18= Koszyk na zakupy
19= Pojemnik do przechowywania

1.6 Położenie tabliczki identyfikacyjnej

Tabliczka identyfikacyjna jest umieszczona na dolnej ramie po spodniej stronie wózka.
Została ona również umieszczona na spodzie pokrywy akumulatora.

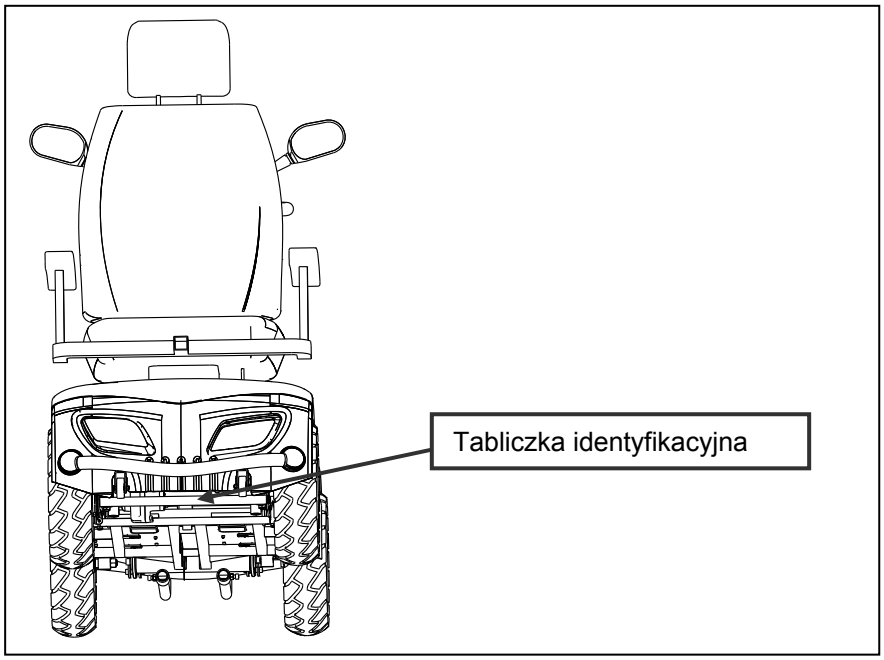

PL

1.7 Objaśnienie symboli

Waga maksymalna

Możliwość użytkowania na zewnątrz

Użycie wewnątrz budynków (ładowarka akumulatorów)

Oddzielna regeneracja i recykling urządzeń elektrycznych i elektronicznych (ładowarka

Klasa zabezpieczeń II

Maks. bezpieczne nachylenie

CE deklaracja

Prędkość maksymalna

Nie nadaje się do użytku jako fotel w pojeździe silnikowym

Oznaczenie typu

Ostrzeżenie: niebezpieczeństwo uwięzienia dłoni/palców

2 Sposób użycia

W niniejszym rozdziale opisano normalne użytkowanie wózka. **Instrukcje te są przeznaczone dla użytkownika oraz wyspecjalizowanego sprzedawcy.**

Skuter jest dostarczany klientowi po złożeniu przez wyspecjalizowanego sprzedawcę. Instrukcje montażu skuter przeznaczone dla wyspecjalizowanego sprzedawcy zawiera § 3.

2.1 Uwagi dotyczące kompatybilności elektromagnetycznej (EMC)

Skuter został poddany testom na podstawie normy ISO 7176-21.
Pragniemy zwrócić uwagę, że źródła fal elektromagnetycznych (np. telefony komórkowe) mogą powodować zakłócenia. Części elektroniczne skutera mogą także oddziaływać na inne urządzenia elektryczne.

Aby ograniczyć zakłócenia powodowane przez źródła fal elektromagnetyczne, należy przeczytać poniższe ostrzeżenia:

⚠ **OSTRZEŻENIE: Skuter może zakłócać działanie znajdujących się w pobliżu urządzeń, które emitują pole elektromagnetyczne.**

⚠ **OSTRZEŻENIE: Pola elektromagnetyczne (np. prądnice lub źródła wysokiej mocy) mogą wpływać na działanie skuter.**

⚠ **OSTRZEŻENIE: Podczas gdy skuter jest włączony, nie należy korzystać z przenośnych odbiorników telewizyjnych i radiowych w jego bezpośrednim otoczeniu.**

⚠ **OSTRZEŻENIE: Podczas gdy skuter jest włączony, nie należy korzystać z nadajników-odbiorników ani telefonów komórkowych w jego bezpośrednim otoczeniu.**

⚠ **OSTRZEŻENIE: Nie należy używać skutera w pobliżu masztów nadawczych.**

PL

⚠ **OSTRZEŻENIE: W przypadku wystąpienia niezamierzonych ruchów lub hamowania należy wyłączyć skuter natychmiast, gdy warunki będą na to pozwalać.**

Pola elektromagnetyczne powodujące zakłócenia mogą negatywnie wpływać na systemy elektroniczne znajdujące się w skuterze. W tym powodować:

- Rozłączenie hamulca silnika
- Niekontrolowane działanie skutera
- Niezamierzony ruch wózka

W przypadku obecności bardzo silnych lub długotrwałych pól, które powodują zakłócenia, systemy elektroniczne mogą nawet całkowicie się zepsuć lub ulec trwałemu uszkodzeniu.

Możliwe źródła promieniowania to:

- Przenośne systemy odbiorników i nadajników (odbiornik i nadajnik z przymocowaną bezpośrednio do jednostki nadawczej anteną)
  - Zestawy nadajników i odbiorników
  - Telefony komórkowe lub krótkofalówki
  - Przenośne odbiorniki telewizyjne i radiowe oraz urządzenia nawigacyjne
  - Inne osobiste urządzenia nadawcze

- Przenośne urządzenia nadawcze i odbiorcze o średnim zasięgu (np. anteny samochodowe zamontowane na zewnątrz pojazdu)
  - Przymocowane zestawy nadajników i odbiorników
  - Przymocowane przenośne urządzenia nadawcze i odbiorcze
  - Przymocowanie odbiorniki radiowe i telewizyjne oraz urządzenia nawigacyjne

- Urządzenia nadawcze i odbiorcze dalekiego zasięgu
  - Wieże radiowe i telewizyjne
  - Amatorskie zestawy radiowe

Inne urządzenia domowe, takie jak odtwarzacze CD, komputery przenośne, słuchawki bezprzewodowe, radia AM/FM, golarki elektryczne oraz suszarki nie będą wpływały na działanie skutera pod warunkiem, że działają one prawidłowo, a ich przewody są w idealnym stanie. Aby zapewnić bezawaryjne działanie skutera, należy zapoznać się z instrukcją obsługi dołączoną do tych urządzeń elektrycznych.

1. Gdy pojazd jest włączony nie należy używać przenośnych nadajników-odbiorników (np. radia CB) ani włączać osobistych urządzeń komunikacyjnych, takich jak telefony komórkowe.
2. Nie należy używać skutera w pobliżu nadajników, takich jak nadajniki radiowe lub telewizyjne;
3. W przypadku wystąpienia niezamierzonych ruchów lub hamowania należy wyłączyć skuter natychmiast, gdy warunki będą na to pozwalać;
4. Należy pamiętać, że dodatkowe akcesoria lub elementy, a także modyfikacje pojazdu mogę zwiększyć jego podatność na zakłócenia elektromagnetyczne (Uwaga: nie ma prostego sposobu na oszacowanie ich wpływu na działanie pojazdu);

Natężenie zakłóceń fal elektromagnetycznych można zmierzyć w voltach na metr (V/m). Każdy pojazd elektryczny jest odporny na wpływ zakłóceń elektromagnetycznych do określonego natężenia. Nazywa się to „poziomem odporności”. Im wyższy jest poziom odporności, tym lepsza jest ochrona. Obecnie bieżąca technologia umożliwia uzyskanie poziomu odporności co najmniej 20 V/m, co zapewnia skuteczną ochronę przed większością znanych źródeł zakłóceń elektromagnetycznych. Poziom odporności w tym modelu pojazdu elektrycznego w fabrycznym stanie, bez żadnych modyfikacji ani akcesoriów wynosi 20 V/m.

2.2 Przenoszenie skutera

Masa ramy i modułu sterującego wynosi 124,2 kg (razem z akumulatorami) lub 77,2 kg (bez akumulatorów). Jest to bardzo duży ciężar. Jest to bardzo duży ciężar.

Najlepszym sposobem na przeniesienie skutera jest wykorzystanie jego trybu neutralnego. Wybierz położenie neutralne skutera i przesuń go w pożądane miejsce.

PL

Jeśli nie jest to możliwe, skuter można przenieść, wykonując poniższe czynności:

1. Wyłącz skuter.
2. Wymontuj luźne elementy (siedzisko i akumulatory).
3. Wymontowane elementy należy przechowywać w bezpiecznym miejscu.
4. Przenieś ramę oraz moduł kierowniczy w pożądane miejsce przy pomocy 2 lub 3 osób. Ramę należy podnosić, trzymając za podwozie, a nie za zderzaki lub części plastikowe. Trzymać wyłącznie za stałe elementy ramy.

2.3 Montaż i demontaż skutera

⚠ **OSTRZEŻENIE: Ryzyko urazu – należy upewnić się, że wszystkie elementy ruchome są prawidłowo zamontowane.**

⚠ **OSTRZEŻENIE: Ryzyko urazu — montaż i demontaż może być wykonywany tylko przez przeszkolony personel (np. sprzedawcę specjalistycznego).**

⚠ **OSTRZEŻENIE: Ryzyko urazu – należy uważać, aby nie skaleczyć się przewodami.**

⚠ **OSTRZEŻENIE: Ryzyko urazu – przed przystąpieniem do demontażu należy wyłączyć skuter.**

⚠ **PRZESTROGA: Ryzyko przyszczypnięcia – nie należy wkładać palców pomiędzy elementy skutera.**

W celu dokonania demontażu należy postępować zgodnie z poniższymi zaleceniami:

- Wyłącz skuter.
- Wymontuj siedzisko (patrz rozdział „Regulacja siedziska”).
- Podnieś tylną pokrywę akumulatorów z tworzywa sztucznego.

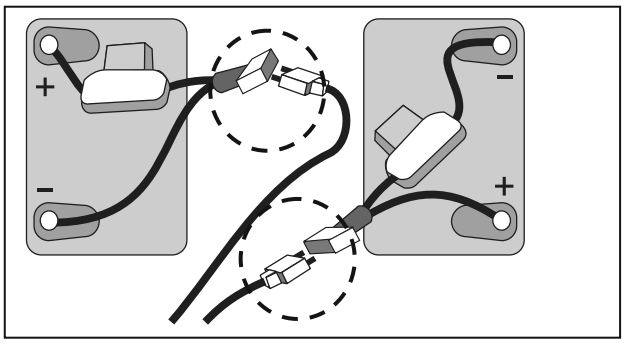

- Poluzuj pasy mocujące akumulatory na miejscu.
- Odłącz wszystkie wtyczki (oprócz złącz biegunów), przewody i złącza akumulatora.
- Wyciągnij akumulatory.
- Złóż moduł sterujący.

W celu ponownego zmontowania należy postępować zgodnie z poniższymi zaleceniami:

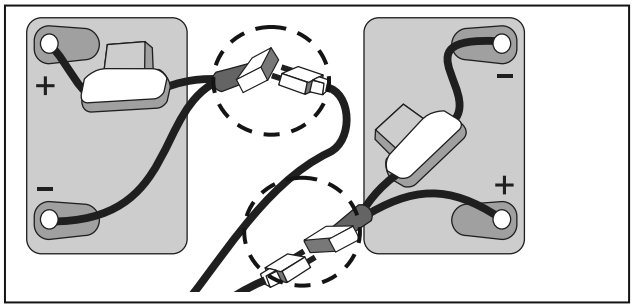

- Rozłóż moduł sterujący.
- Zamontuj akumulatory i podłącz wtyki (należy je podłączyć zgodnie z ich kolorami).
- Za pomocą pasów przymocuj akumulatory w taki sposób, aby były nieruchomo nawet podczas jazdy.
- Zamontuj tylną pokrywę plastikową.
- Zamontuj siedzisko (patrz rozdział „Regulacja siedziska”).

PL

2.4 Obsługa hamulców

Aby użyć hamulców elektromagnetycznych:
1. Zwolnij dźwignię prędkości lub jazdy. Zostanie włączony hamulec elektromagnetyczny w silniku, a skuter się zatrzyma.

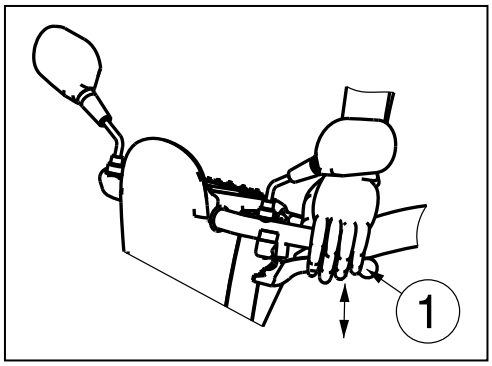

Aby użyć hamulców ręcznych (opcjonalne):
1. Pociągnij dźwignię hamulca ① w kierunku uchwytu.
2. Zwolnij dźwignię hamulca ①.

Siłę hamulca ręcznego można wyregulować za pomocą elementu regulacyjnego linki hamulcowej.

2.5 Siadanie i wstawanie ze skutera

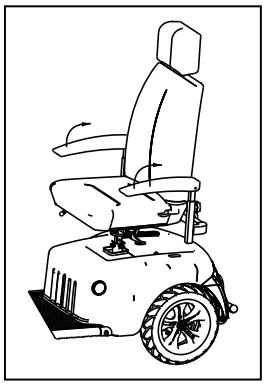

1. Ustaw skuter możliwie najbliżej miejsca, w którym chcesz się znaleźć.
2. Upewnij się, że panel sterowania (skutera) jest wyłączony.
3. Unieś w górę poduszka podłokietnika po stronie wsiadania/zsiadania.
4. Wsiądź na skuter / zsiądź ze skutera.

2.6 Prawidłowa pozycja na skuterze

Zalecenia dotyczące wygodnego korzystania ze skutera:
1. Plecy powinny znajdować się możliwie najbliżej oparcia.
2. Należy zwrócić uwagę, aby część udowa nóg była ustawiona poziomo.

2.7 Jazda skuterem

⚠ **OSTRZEŻENIE: Ryzyko poparzenia — należy zachować ostrożność podczas prowadzenia wózka przy bardzo wysokich i niskich temperaturach, (na ostrym słońcu, mrozie, w saunie itp.) przez dłuższy czas i przy kontakcie ze skórą — powierzchnie mogą przyjmować temperaturę otoczenia.**

⚠ **OSTRZEŻENIE: Ryzyko dokonania nastaw zagrażających bezpieczeństwu - należy używać wyłącznie nastaw opisanych w niniejszej instrukcji.**

2.7.1 Przygotowanie skutera do użytkowania

W przypadku korzystania ze skutera po raz pierwszy, należy upewnić się, że stoi na równym podłożu. Wszystkie koła muszą być w kontakcie z podłożem.
1. Przed pierwszą jazdą należy w pełni naładować akumulatory.
2. Upewnij się, że silnik jest włączony.
3. Ustaw moduł kierowniczy w najbardziej wygodnym dla siebie położeniu i upewnij się, czy jest on prawidłowo przymocowany.
4. Upewnij się, czy siedzisko zostało zablokowane w położeniu do jazdy.
5. Usiądź na siedzisku i sprawdź, czy oba podłokietniki są opuszczone, umożliwiając oparcie na nich rąk.
6. Włóż kluczyk i przekręć go w prawo, poczkej około trzy secundy zanim wciśniesz dźwignie gazu w przeciwnym wypadku na panelu sterowania może wyświetlić się błąd. W razie potrzeby włącz reflektory.

7. Sprawdź za pomocą kontrolki akumulatora, czy jest on wystarczająco naładowany. Jeśli nie, przed wyjazdem należy naładować akumulatory.

Za pomocą modułu sterowania należy ustawić prędkość na minimalną wartość. Skuter jest teraz gotowy do użycia. Wyższych wartości prędkości należy używać wyłącznie, gdy masz pewność, że potrafisz z łatwością obsługiwać i kontrolować skuter.
Przed jazdą skuterem w zatłoczonych lub potencjalnie niebezpiecznych miejscach należy zapoznać się z działaniem skutera. Należy poćwiczyć obsługę na otwartej i szerokiej przestrzeni, takiej jak park.

PL

2.7.2 Obsługa po użyciu

Przed zejściem ze skutera należy upewnić się, że wszystkie cztery koła dotykają podłoża.
Następnie przekręć kluczyk do położenia „OFF" (zgaśnie kontrolka ładowania), aby wyłączyć zintegrowane oświetlenie.

2.7.3 Postój skutera

Po wyłączeniu skutera nie można przekazać żadnych poleceń do systemu napędowego. Przed ponownym włączeniem skutera nie będzie można wyłączyć hamulców elektromagnetycznych. Skuter należy zawsze pozostawiać w miejscach dobrze chronionych lub o dużej widoczności.

2.7.4 Pierwsza jazda

⚠ **OSTRZEŻENIE: Kontroluj działanie skutera – zapoznaj się z właściwościami jezdnymi skutera.**

⚠ **OSTRZEŻENIE: Kontroluj działanie skutera – nie należy używać jednocześnie obu stron dźwigni prędkości. Może to spowodować utratę panowania nad skuterem.**

⚠ **OSTRZEŻENIE: Kontroluj działanie skutera, ryzyko urazu – nie należy dostosowywać prędkości podczas jazdy.**

⚠ **OSTRZEŻENIE: Ryzyko urazu – podczas cofania należy upewnić się, że za skuterem nie ma żadnych osób ani przeszkód.**

- Jazda

Użytkownik, który dosiadł już skuter i uruchomił go zgodnie z powyższym opisem, powinien chwycić uchwyty obiema rękami, a następnie umieścić kciuk na dźwigni regulacji prędkości i przesunąć ją w odpowiednim kierunku, tj.:

PCHANIE PRAWĄ RĘKĄ	=	JAZDA DO PRZODU
PCHANIE LEWĄ RĘKĄ	=	JAZDA DO TYŁU

Przesunięcie dźwigni przynosi odpowiedni efekt po przytrzymaniu dźwigni jazdy do przodu / cofania przez 3 sekundy.

PCHANIE PRAWĄ RĘKĄ	=	JAZDA DO TYŁU
PCHANIE LEWĄ RĘKĄ	=	JAZDA DO PRZODU

Używając skutera wewnątrz pomieszczeń, nie należy wybierać maksymalnej wartości prędkości.

- Jazda po chodniku

Należy pamiętać, aby w przypadku jazdy skuterem po chodniku ustawić przełącznik ograniczenia w położeniu najmniejszej wartości. Maksymalna prędkość jazdy po chodniku zależy od przepisów danego kraju.. Przed przystąpieniem do jazdy sprawdź przepisy w danm kraju.
Przełącznik ograniczenia można ustawić w położeniu największej wartości do jazdy po drodze lub terenie prywatnym.

PL

- Hamowanie

Aby zahamować, należy puścić dźwignię prędkości/jazdy, co spowoduje jej powrót do położenia zerowego oraz zwolnienie skutera, aż do łagodnego zatrzymania. Należy przećwiczyć ruszanie i hamowanie, aby przyzwyczaić się do działania skutera. Użytkownik musi umieć ocenić, jak zachowa się skuter podczas jazdy lub hamowania.

Nie należy wyłączać skutera kluczykiem podczas jazdy, ponieważ spowoduje to awaryjne zatrzymanie, które może prowadzić do wypadku i obrażeń ciała.

- Pokonywanie zakrętów i łuków

⚠ **OSTRZEŻENIE: Ryzyko przewrócenia - przed wejściem w zakręt lub łuk należy ograniczyć prędkość.**

⚠ **OSTRZEŻENIE: Ryzyko przytrzaśnięcia - zawsze należy zachować odpowiednią odległość od zakrętów i przeszkód.**

⚠ **OSTRZEŻENIE: Ryzyko przewrócenia – nie wolno jeździć pojazdem zygzakiem ani wykonywać gwałtownych skrętów.**

Podczas pokonywania zakrętów i łuków należy trzymać kierownicę obiema rękami, aby obrócić ją w pożądanym kierunku. Przednie koła skręcą zgodnie z ruchem kierownicy, co spowoduje skierowanie skutera w nowym kierunku. Należy koniecznie upewnić się, że wózek ma wystarczająco miejsca, aby pokonać zakręt lub łuk. Wąskie przejazdy należy pokonywać dużym łukiem, aby wejść prosto w ich w najwęższą część. Należy pamiętać, że w większości przypadków tylna część skutera będzie zachodziła szerzej od przedniej części.

Nie należy wchodzić w zakręty i łuki na ukos. „Ścięcie zakrętu” może spowodować uderzenie tylnych kół o przeszkodę, a w rezultacie utratę stabilności skutera.

2.7.5 Jazda do tyłu

⚠ **OSTRZEŻENIE: Kontroluj działanie skutera – zapoznaj się z właściwościami jezdnymi skutera.**

⚠ **OSTRZEŻENIE: Ogranicz prędkość - zawsze należy poruszać się do tyłu jak najwolniej.**

⚠ **OSTRZEŻENIE: Ryzyko kolizji - podczas poruszania się do tyłu zawsze patrz za siebie.**

Jazda do tyłu wymaga zwiększonej koncentracji oraz ostrożności (OBSŁUGA LEWĄ RĘKĄ). Z tego względu znacznie ograniczyliśmy prędkość wózka podczas ruchu do tyłu w porównaniu z jazdą do przodu. Mimo to w trakcie jazdy do tyłu zalecane jest ograniczenie prędkości do minimum.

Należy pamiętać, że kierunek skrętu podczas jazdy do tyłu jest odwrotny niż w przypadku jazdy do przodu, oraz że skuter skręci w wybranym kierunku.

2.7.6 Jazda pod górę

⚠ **OSTRZEŻENIE: Kontroluj działanie skutera – zapoznaj się z właściwościami jezdnymi skutera.**

⚠ **OSTRZEŻENIE: Kontroluj działanie skutera – nigdy nie należy wybierać położenia neutralnego skutera na pochyłym podłożu.**

⚠ **OSTRZEŻENIE: Ogranicz prędkość – na powierzchniach pochyłych nie należy rozwijać nadmiernej prędkości.**

⚠ **OSTRZEŻENIE: Ryzyko przewrócenia - nie należy przekraczać maksymalnego stopnia stabilności statycznej pod górę (patrz rozdział "Parametry techniczne")**

⚠ **OSTRZEŻENIE: Nie wolno zawracać pod górę.**

Zawsze należy podjeżdżać do powierzchni pochyłych od przodu i, aby uniknąć przewrócenia, sprawdzać, czy wszystkie cztery koła cały czas dotykają podłoża (podjazdy itd.). Podczas pokonywania wzniesień o dużym nachyleniu zawsze wychylaj się do przodu. Skuter jest napędzany przez mechanizm różnicowy. Z tego względu obydwa koła napędowe powinny cały czas dotykać podłoża. Jeżeli jedno z kół napędowych przestanie dotykać podłoża, urządzenie zabezpieczające odłączy przesył energii do kół, co spowoduje zatrzymanie skutera.

Jeżeli podczas jazdy po powierzchni pochyłej nastąpi zatrzymanie skutera na skutek zwolnienia dźwigni prędkości, hamulec silnika zapobiegnie stoczeniu się skutera do tyłu. Gdy dźwignia powróci do położenia zerowego, włączy się hamulec silnika.

Aby wznowić jazdę pod górę, popchnij dźwignię prędkości do położenia końcowego w celu zapewnienia odpowiedniej mocy. Umożliwi to powolne pokonanie wzniesienia.

PL

Jeżeli skuter nie podjeżdża pod górę, zwiększ prędkość i spróbuj ponownie.

Podczas jazdy po pochyłej powierzchni wskaźnik akumulatora może poruszać się w górę i w dół. To normalne zjawisko i nie należy się tym przejmować.

2.7.7 Jazda w dół

⚠ **OSTRZEŻENIE: Kontroluj działanie skutera – zapoznaj się z właściwościami jezdnymi skutera.**

⚠ **OSTRZEŻENIE: Kontroluj działanie skutera – nigdy nie należy wybierać położenia neutralnego skutera na pochyłym podłożu.**

⚠ **OSTRZEŻENIE: Ogranicz prędkość – na powierzchniach pochyłych należy poruszać się jak najwolniej.**

⚠ **OSTRZEŻENIE: Ryzyko przewrócenia - należy unikać ostrych zakrętów.**

⚠ **OSTRZEŻENIE: Ryzyko przewrócenia - nie należy przekraczać maksymalnego stopnia stabilności statycznej w dół (patrz rozdział "Parametry techniczne").**

Zawsze należy zjeżdżać z powierzchni pochyłych przodem. Podjeżdżanie na ukos może spowodować, że niektóre koła przestaną dotykać podłoża (niebezpieczeństwo przewrócenia). Jeżeli jedno z tylnych kół nie dotyka podłoża, przesył energii zostanie odłączony, co spowoduje zatrzymanie skutera.

Waga skutera zwiększa jego prędkość podczas jazdy w dół. Należy dostosować prędkość do warunków.

Należy unikać ostrych zakrętów znajdujących się na powierzchniach pochyłych. Podczas pokonywania zakrętów waga skutera może spowodować jego przechylanie się na jedną stronę lub nawet przewrócenie się.

2.8 Wjeżdżanie skuterem na podjazdy

⚠ **OSTRZEŻENIE: Ryzyko urazu - nie należy przekraczać maksymalnego obciążenia podjazdów.**

⚠ **OSTRZEŻENIE: Ryzyko urazu — należy wybierać odpowiednie podjazdy, aby uniknąć urazów i uszkodzeń.**

⚠ **OSTRZEŻENIE: Ryzyko urazu – należy pamiętać, że znacząca waga elektrycznego skutera powoduje powstanie dużej siły wstecznej, gdy osoba pomagająca pcha skuter na podjeździe.**

⚠ **OSTRZEŻENIE: Ryzyko urazu - należy upewnić się, że koła są wystarczająco wysokie, aby pokonać wysokość użytkową podjazdu. Rama skutera nie może dotykać podjazdu.**

W przypadku korzystania z podjazdów w celu pokonania przeszkody, należy pamiętać o następujących kwestiach:

1. Należy dowiedzieć się od producenta, jakie jest maksymalne obciążenie podjazdów.
2. Należy wjeżdżać na podjazdy jak najwolniej.
3. Patrz instrukcje w rozdziale "pierwsze użycie".

PL

2.9 Pokonywanie stopni

Skuterem można pokonywać stopnie przy wysokości od 100 mm. Należy rozpocząć od ustawienia wysokości 500 mm.

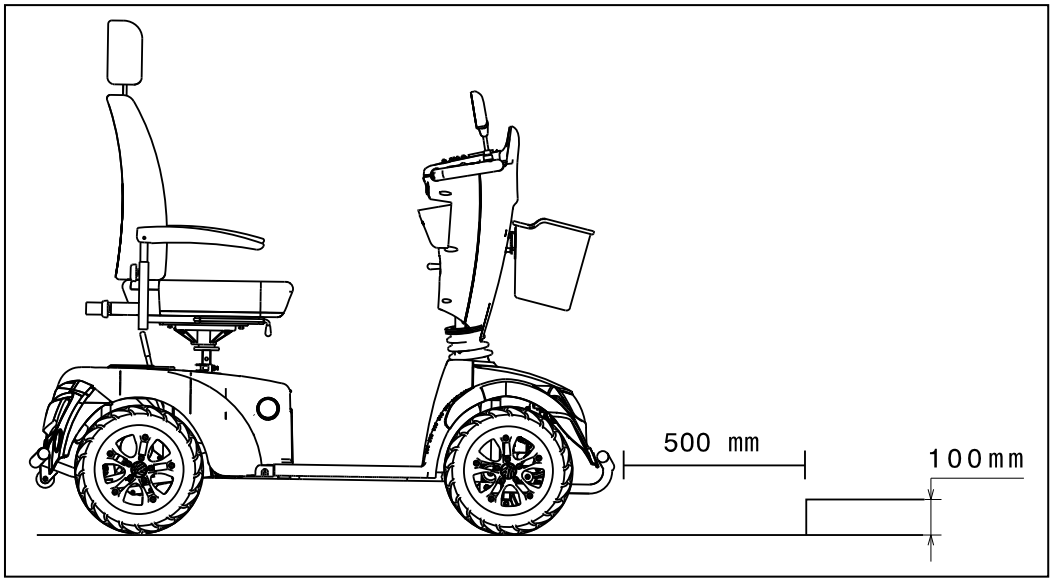

2.10 Moduł sterowania

2.10.1 Moduł sterowania bez wyświetlacza LCD

- Włącz skuter kluczykiem, poczkej około trzy secundy zanim wciśniesz dźwignie gazu w przeciwnym wypadku na panelu sterowania może wyświetlić się błąd.
- Zapali się wskaźnik poziomu naładowania akumulatora ①, przedstawiając bieżący poziom naładowania akumulatorów.
- Teraz wybierz wymaganą prędkość jazdy za pomocą dźwigni regulacji prędkości ⑦.
- Popchnij dźwignię jazdy palcami w kierunku kierownicy (prawa dźwignia powoduje jazdę do przodu, a lewa do tyłu).
- Aby wyemitować sygnał dźwiękowy, naciśnij klakson ③.
- Przednie i tylne światła można włączyć, naciskając przycisk świateł ②.
- Aby włączyć światła awaryjne, naciśnij przycisk ⑤.
- Aby włączyć kierunkowskaz, naciśnij odpowiedni przycisk ④ i ⑥ (lewy = lewy kierunkowskaz, prawy = prawy kierunkowskaz).
- Aby zatrzymać skuter, zwolnij dźwignię prędkości w module sterowania.

PL

1 = Wskaźnik poziomu naładowania akumulatora
2 = Światła przednie
3 = Klakson
4 = Kierunkowskaz (lewy)
5 = Światła awaryjne
6 = Kierunkowskaz (prawy)
7 = Dźwignia prędkości
7a = Regulacja prędkości (powoli)
7b = Regulacja prędkości (szybko)

Firma Vermeiren jest odpowiedzialna za zmiany w oprogramowaniu. W celu wykonania zmian w oprogramowaniu należy skontaktować się z firmą Vermeiren.

2.10.2 Moduł sterowania z wyświetlaczem LCD

- Włącz skuter kluczykiem, poczkej około trzy secundy zanim wciśniesz dźwignie gazu w przeciwnym wypadku na panelu sterowania może wyświetlić się błąd.
- Zapali się wskaźnik poziomu ⑬ naładowania akumulatora, przedstawiając bieżący poziom naładowania akumulatorów.
- Teraz wybierz wymaganą prędkość jazdy za pomocą dźwigni regulacji prędkości (⑤, ⑥, ⑦).
- Za pomocą kciuków przesuń dźwignię napędu w przód (prawa dźwignia umożliwia jazdę do przodu, lewa — jazdę do tyłu).
- Aby wyemitować sygnał dźwiękowy, naciśnij klakson ⑨.
- Przednie i tylne światła można włączyć, naciskając przycisk świateł ⑧.
- Aby włączyć światła awaryjne, naciśnij przycisk ⑪ .
- Aby włączyć kierunkowskaz, naciśnij odpowiedni przycisk ⑩ i ⑫(lewy = lewy kierunkowskaz, prawy = prawy kierunkowskaz).
- Aby zatrzymać skuter, zwolnij dźwignię prędkości w module sterowania.

PL

1 = Wskaźnik awarii
2 = Przycisk MODE (trybu)
3 = Dźwignia jazdy do przodu i do tyłu do tyłu (przytrzymaj 3 sekundy)
4 = Przycisk SET (ustawień)
5 = Regulacja prędkości (powoli)
6 = Dźwignia prędkości
7 = Regulacja prędkości (szybko)
8 = Światła przednie
9 = Klakson
10 = Kierunkowskaz (lewy)
11 = Światła awaryjne
12 = Kierunkowskaz (prawy)
13 = Wskaźnik poziomu naładowania akumulatora

Firma Vermeiren jest odpowiedzialna za zmiany w oprogramowaniu. W celu wykonania zmian w oprogramowaniu należy skontaktować się z firmą Vermeiren.

2.11 Położenie Neutralne

⚠ **OSTRZEŻENIE: Kontroluj działanie skutera – nigdy nie należy wybierać położenia neutralnego skutera podczas jazdy.**

⚠ **OSTRZEŻENIE: Kontroluj działanie skutera – nigdy nie należy wybierać położenia neutralnego skutera na pochyłym podłożu. Może on przypadkowo się stoczyć.**

⚠ **OSTRZEŻENIE: Ryzyko urazu – nigdy nie należy wybierać napędu elektronicznego przed wyłączeniem silnika/przekładni, aby zapobiec przegrzaniu silnika.**

Skuter jest wyposażony w mechanizm wolnego biegu, który może obsługiwać osoba pomagająca lub użytkownik, gdy nie zajmuje miejsca na skuterze. Podczas transportu skutera lub wyprowadzania go ze strefy zagrożenia należy zawsze wybrać położenie neutralne.
Wybierz położenie neutralne za pomocą dźwigni wyłączania silnika ① w tylnej części skutera.

PL

- Jazda
  1. Ustaw dźwignię wyłączania silnika ① w położeniu do jazdy. Spowoduje to ponowne zazębienie silnika z przekładnią.
  2. Włącz skuter kluczykiem.
  3. Funkcja jazdy ze sterowaniem elektronicznym jest teraz możliwa.

- Położenie Neutralne
  1. Włącz skuter kluczykiem.
  2. Ustaw dźwignię wyłączania silnika ① w położeniu neutralnym (patrz etykieta). Spowoduje to odłączenie silnika od przekładni.
  3. Teraz można popychać skuter bez napędu elektronicznego.

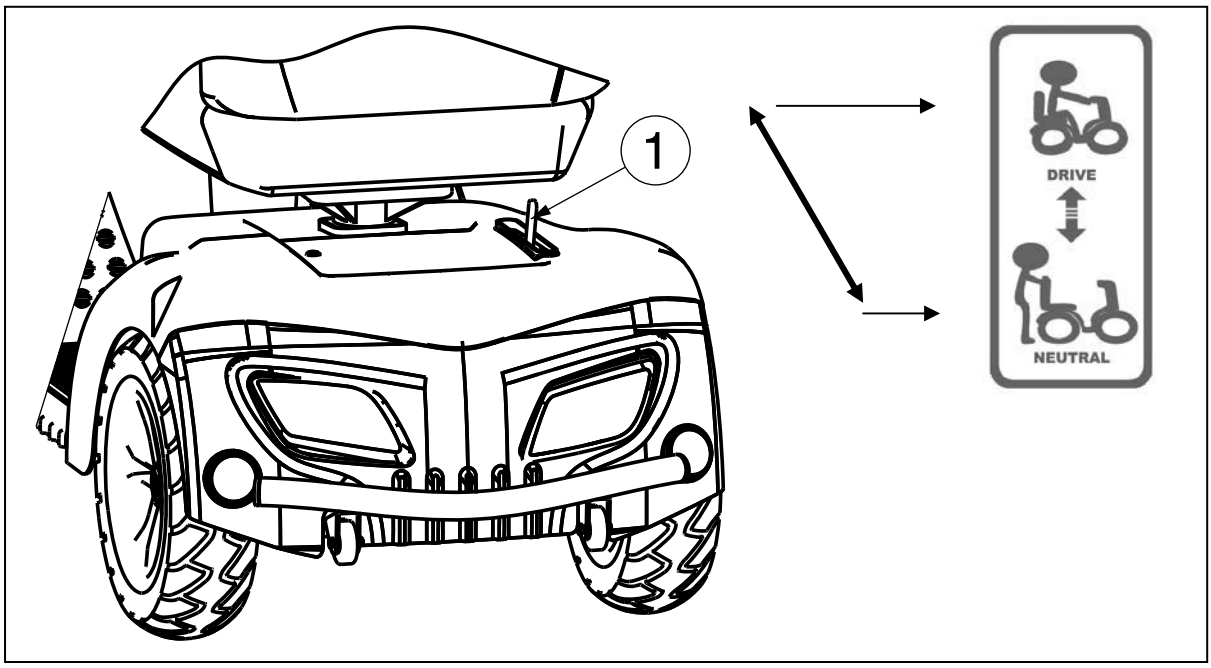

2.12 Transport w samochodzie

⚠ **NIEBEZPIECZEŃSTWO: Ryzyko urazu – skuter nie nadaje się do użytku jako siedzenie w pojeździe mechanicznym.**

⚠ **OSTRZEŻENIE: Ryzyko urazu – przed transportem należy wymontować wszystkie luźne elementy.**

⚠ **OSTRZEŻENIE: Ryzyko urazu – podczas transportu żadne osoby ani przedmioty nie mogą znajdować się pod skuterem, stać na podnóżku ani siedzieć na skuterze.**

⚠ **OSTRZEŻENIE: Ryzyko urazu – należy upewnić się, że skuter jest prawidłowo przymocowany. Pozwoli to zapobiec urazom pasażerów podczas kolizji lub gwałtownego hamowania.**

⚠ **OSTRZEŻENIE: Ryzyko przyszczypnięcia – nie należy wkładać palców pomiędzy elementy skutera.**

Najlepszym sposobem transportu skutera w samochodzie jest wjechanie nim do środka za pomocą podjazdu.
W przypadku braku doświadczenia we wjeżdżaniu za pomocą podjazdu można także włączyć tryb położenia neutralnego i wepchnąć skuter do samochodu za pomocą podjazdu.

Jeżeli skuter nie mieści się w całości do samochodu, aby go przetransportować należy wykonać następujące czynności:
1. Przed transportem wymontuj wszystkie luźne elementy (siedzisko itd.).
2. Wymontowane elementy należy przechowywać w bezpiecznym miejscu.
3. Jeśli jest to możliwe, wymontuj akumulatory/obudowy, aby zmniejszyć wagę (akumulatory żelowe są zamkniętymi układami, więc ich wymontowanie na czas transportu nie spowoduje usterki).

4. Złóż moduł kierowniczy za pomocą regulacji kąta nachylenia.
5. Włóż skuter do samochodu przy pomocy 2 lub 3 osób. (Masa ramy i modułu sterującego wynosi 124,2 kg (razem z akumulatorami) lub 77,2 kg (bez akumulatorów). Jest to bardzo duży ciężar. co bardzo utrudnia przenoszenie).
6. Odpowiednio przymocuj ramę skutera do pojazdu.

PL

2.13 Funkcja automatyczne odłączenia zasilania

W celu uniknięcia przypadkowego rozładowania akumulatora skuter został wyposażony w funkcję automatycznego odłączenia zasilania. Gdy skuter jest włączony, po dziesięć minutach bez wykonywania żadnych czynności zostanie automatycznie wyłączony. W razie wystąpienia takiej sytuacji wystarczy wyłączyć skuter i włączyć go ponownie, umożliwiając w ten sposób jego ponowne użytkowanie.

2.14 Ładowanie akumulatorów

⚠ **OSTRZEŻENIE: Ryzyko urazu – przed rozpoczęciem ładowania należy wyciągnąć kluczyk.**

⚠ **OSTRZEŻENIE: Ryzyko pożaru – podczas ładowania należy unikać łatwopalnych przedmiotów, ponieważ może to spowodować zapłon akumulatora.**

⚠ **OSTRZEŻENIE: Ryzyko porażenia prądem – nigdy nie należy podłączać ani odłączać wtyku lub przewodu mokrymi rękami podczas ładowania.**

Przed pierwszym użyciem należy w pełni naładować nowy akumulator.

Diody LED w module kierowniczym wskazują poziom naładowania akumulatorów. Jeśli ładowarka jest włączone i nie świecą się diody LED, sprawdź bezpiecznik. Jeśli ładowarka jest włączone i nie świecą się diody LED, sprawdź bezpiecznik. Jeśli nie świeci się czerwona dioda LED, oznacza to uszkodzenie ładowarki. Skontaktuj się z wyspecjalizowanym sprzedawcą.

Akumulatory należy ładować w ciągu dnia w pomieszczeniu z dobrą wentylacją, nie narażonym bezpośrednio na działanie słońca. Nie należy ładować akumulatora w wilgotnych miejscach, podczas opadów ani przy porannej rosie. Nie zastosowanie się do tego i dalsza jazda spowodują znaczny spadek wydajności skutera (jazda pod górę, zakręty, gorsze świecenie reflektorów). Zignorowanie również tych oznak spowoduje wyłączenie skutera. W tym momencie należy natychmiast naładować skuter za pomocą dołączonej ładowarki. Należy zwrócić uwagę, aby za każdym razem ładować akumulatory w pełni.
Po naładowaniu lub wymianie nowego akumulatora wykonaj 2-3-minutową jazdę, aby sprawdzić, czy jest on wystarczająco naładowany.
Wydajność akumulatora różni się w zależności od stylu jazdy skuterem (częste ruszanie, zatrzymywanie się, pojazdy, nierówny teren), co wpływa również na szybsze rozładowywanie się akumulatora. Podczas zimy akumulator może reagować z opóźnieniem, a zasięg może ulec zmniejszeniu.
Należy również zapoznać się z dołączoną instrukcją obsługi.

Główny	230 V ~ / 50-60 Hz / maks. 750 W
Pomocniczy	24 V ⎓ / 8A maks.
Maks. poj. akumulatora	patrz Tabela 1
Ładowanie	80% naładowania w ciągu 8 godz.

PL

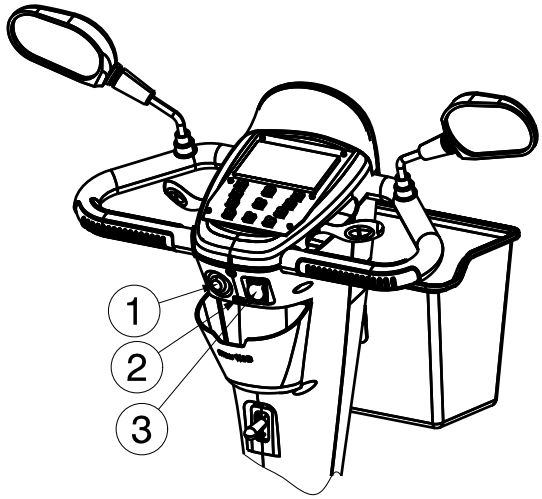

1 = Kluczyk
2 = Złącze USB (tylko w modelach z wyświetlaczem LCD)
3 = Gniazdo ładowarki akumulatora

1. Wyłącz skuter kluczykiem ① i wyciągnij go.
2. Otwórz pokrywę zabezpieczającą gniazdo ładowania.
3. Włóż wtyk ładowarki do gniazda ładowania w skuterze ③.
4. Podłącz wtyk zasilający ładowarki do gniazda zasilania. Włącz ładowarkę (niektóre modele nie są wyposażone w przełącznik wł./wył; te modele automatycznie rozpoczynają ładowanie po podłączeniu do zasilania).
5. Ładowarka zacznie ładowanie i zapalą się diody LED (czerwona i pomarańczowa), co oznacza jej działanie. Podczas ładowania jazda skuterem nie jest możliwa, ponieważ zostanie włączona funkcja unieruchomienia.
6. Po zakończeniu ładowania dioda LED (pomarańczowa) zaświeci na zielono, wskazując zakończenie ładowania. Czas ładowania wynosi ok. 6 godzin. W celu optymalnego działania zaleca się 10-godzinny cykl ładowania. Nie należy jednak ładować akumulatora przez ponad 24 godziny.
7. Najpierw wyłącz ładowarkę (jeśli nie jest wyposażona w przełącznik wł./wył., wyciągnij z gniazdka wtyk zasilający).
8. Odłącz ładowarkę od gniazda zasilania.
9. Odłącz wtyk ładowarki od gniazda ładowania w skuterze. Skuter jest ponownie gotowy do użycia.

- Akumulatory skutera należy ładować, przestrzegając powyższych instrukcji. Zbyt krótkie ładowanie akumulatorów spowoduje stopniową utratę pojemności, a w rezultacie krótszy zasięg jazdy.
- Producent nie ponosi odpowiedzialności za szkody spowodowane niewłaściwym ładowaniem.
- Należy stosować wyłącznie oryginalne akumulatory. Firma nie ponosi odpowiedzialności za uszkodzenia wynikające z zastosowania akumulatorów, które nie zostały dostarczone przez naszą firmę.
- Akumulatorów nie należy wystawiać na działanie temperatur poniżej -10°C ani powyżej 50°C.
- W przypadku otwarcia akumulatorów odpowiedzialność producenta wygasa, a wszelkie roszczenia zostają anulowane.
- Po zakończeniu ładowania nie należy zostawiać wtyku ładowarki podłączonego do skutera, ponieważ spowoduje to spadek zasilania i tymczasowe zmniejszenie zasięgu.

Jeżeli skuter nie jest używany przez długi okres, mimo wszystko należy go podładowywać regularnie, aby można było z niego w każdej chwili skorzystać.

- Jeżeli akumulatory nie są używane przez dłuższy okres czasu, ulegają powolnemu, samoczynnemu rozładowaniu (rozładowanie dogłębne). Naładowanie ich za pomocą dołączonej ładowarki akumulatorów staje się wtedy niemożliwe. Nieużywane akumulatory należy doładowywać co 4–8 tygodni (w zależności od wskaźnika naładowania).
- Należy pamiętać, że zbyt częste ładowanie akumulatorów doprowadzi do nieodwracalnej utraty ich pojemności.
- Należy korzystać wyłącznie z dołączonej ładowarki akumulatorów. Nie używać innych urządzeń tego typu.
- Producent nie ponosi odpowiedzialności za szkody spowodowane niewłaściwym ładowaniem.

- W żadnym wypadku nie wolno przerywać cyklu ładowania. Ładowarka akumulatorów jest wyposażone we wskaźnik, który sygnalizuje zakończenie procesu ładowania.
- Za pomocą akumulatora lub ładowarki skutera nie wolno ładować żadnych innych urządzeń elektrycznych.

PL

3 Montaż i regulacja

Instrukcje zawarte w niniejszym rozdziale są przeznaczone dla użytkownika i wyspecjalizowanego sprzedawcy.

Aby uzyskać informację o odpowiednim punkcie serwisowym lub wyspecjalizowanym sprzedawcy, należy skontaktować się z najbliższym przedstawicielem firmy Vermeiren. Wykaz przedstawicieli firmy Vermeiren podano na ostatniej stronie.

⚠ **OSTRZEŻENIE: Ryzyko niebezpiecznych ustawień — należy używać wyłącznie ustawień opisanych w tej instrukcji obsługi.**

⚠ **OSTRZEŻENIE: Ryzyko przewrócenia – określone ustawienia w dopuszczalnym zakresie również mogą zmniejszyć stabilność skutera (odchylenie do tyłu lub na boki).**

3.1 Narzędzia

Do montażu skuter wymagane są następujące narzędzia:

- Zestaw kluczy nr 13
- Zestaw kluczy imbusowych nr n° 5

3.2 Elementy fotela

Skuter zawiera w zestawie:

- 1 ramę z podłokietnikami, moduł kierowniczy, przednie i tylne koła
- Podnóżek
- Siedziska + oparcia
- Akumulatory, silnik (2x)
- Koszyk
- Lusterko wsteczne (2x)
- Hamulec ręczne
- Akcesoria
- Instrukcja obsługi

3.3 Regulacja modułu kierowniczego

Zakres regulacji modułu kierowniczego umożliwia wybór wielu różnych pozycji (bezstopniowo), aby dopasować go do każdego użytkownika.

⚠ **OSTRZEŻENIE: Ryzyko urazu – nigdy nie wolno wykonywać regulacji kąta nachylenia podczas jazdy.**

⚠ **OSTRZEŻENIE: Ryzyko urazu – przed przystąpieniem do regulacji kąta nachylenia modułu kierowniczej należy wyłączyć skuter.**

⚠ **OSTRZEŻENIE: Ryzyko urazu – Nie opieraj się całym ciałem na jednostce sterującej.**

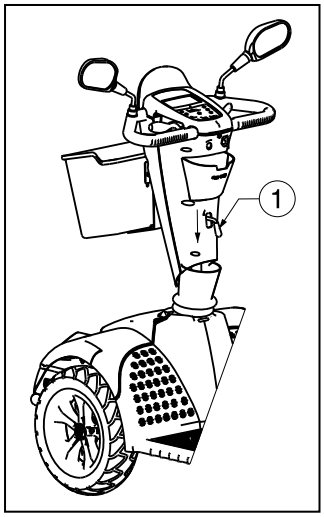

1. Przesuń dźwignię ① w dół.
2. Ustaw moduł kierowniczy w odpowiedniej pozycji.
3. Zwolnij dźwignię ①.

PL

3.4 Regulacja siedziska

⚠ **OSTRZEŻENIE: Ryzyko urazu – nigdy nie wolno wykonywać żadnych regulacji podczas jazdy.**

⚠ **OSTRZEŻENIE: Ryzyko urazu – należy upewnić się, czy siedzisko jest prawidłowo zablokowane.**

Wymontowanie siedziska (Rys. A)
1. Pociągnij dźwignię siedziska ① do góry.
2. Obróć siedzisko ② odrobine a nestępnie podnieś je z drążka wysokości ⑤.
3. Zwolnij dźwignię siedziska ①.

Blokowanie siedziska na miejscu (Rys. A)
1. Pociągnij dźwignię siedziska ① do góry.
2. Umieść siedzenie ② na drążku regulacji ⑤ w tym samym czasie trzymaj dźwignie regulacji ① naciśniętą.
3. Zwolnij dźwignię siedziska ①.
4. Sprawdź, czy siedzisko jest odpowiednio zamontowane.

Obracanie siedziska (Rys. A)
1. Pociągnij dźwignię siedziska ① do góry.
2. Ustaw siedzisko ② w odpowiednim kierunku.
3. Zwolnij dźwignię siedziska ①, co spowoduje, że zawsze zatrzyma się ono po obrocie o 90°.
4. Sprawdź, czy siedzisko jest odpowiednio zamontowane.

Regulacja głębokości (Rys. A)
1. Pociągnij dźwignię regulacji głębokości siedziska ③ w górę.
2. Zmień położenie siedziska ② , przesuwając je w przód lub w tył na szynach regulacji głębokości ④.
3. Aby zablokować siedzisko, zwolnij dźwignię ③ po ustawieniu siedziska ② w odpowiednim położeniu.
4. Lekko obróć siedzisko do momentu zablokowania go na miejscu.
5. Sprawdź, czy siedzisko jest prawidłowo zamocowane.

PL

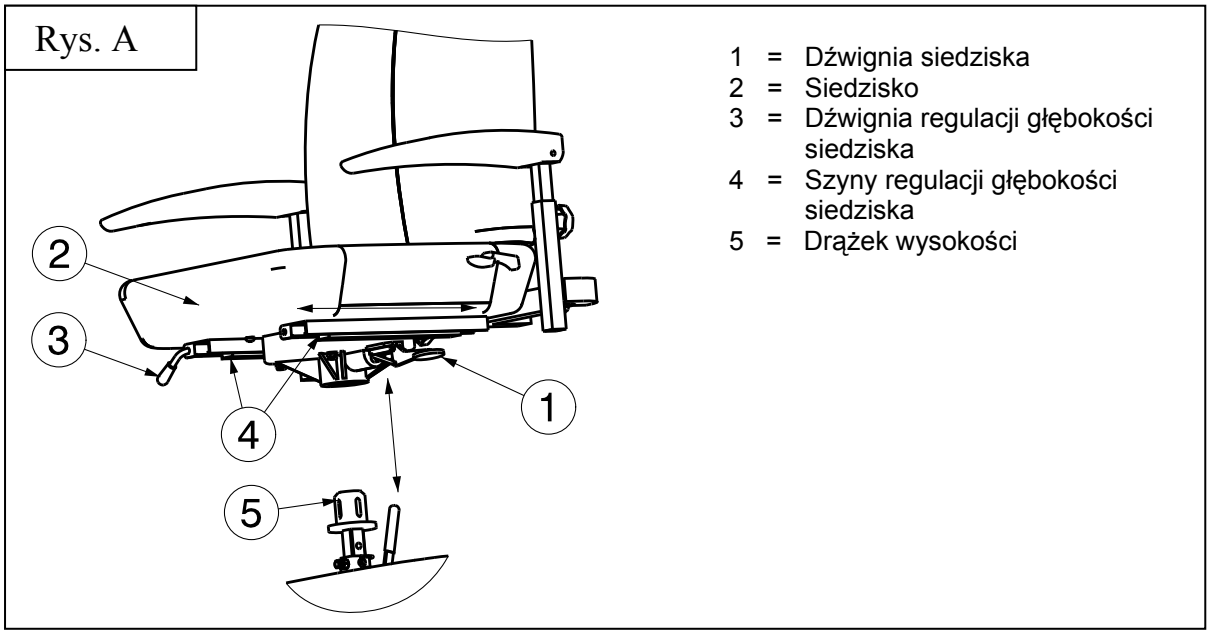

Regulacja wysokości siedziska (Rys. B)
Możliwa jest regulacja siedziska, dostępne są 4 wysokości (co 25 mm).

1. Wymontuj siedziska ③.
2. Lekko poluzuj śrubę ①.
3. Wyjmij kołek zabezpieczający ②.
4. Przesuń drążek wysokości ⑤ w górę/dół do pożądanej ④przez siebie wysokości.
5. Włóż kołek zabezpieczający ②na miejsce.
6. Wymontuj siedziska ③.
7. Dokręć śrubę ① i sprawdź, czy luz siedziska został zredukowany.
8. Sprawdź, czy siedzisko jest prawidłowo zamocowane.

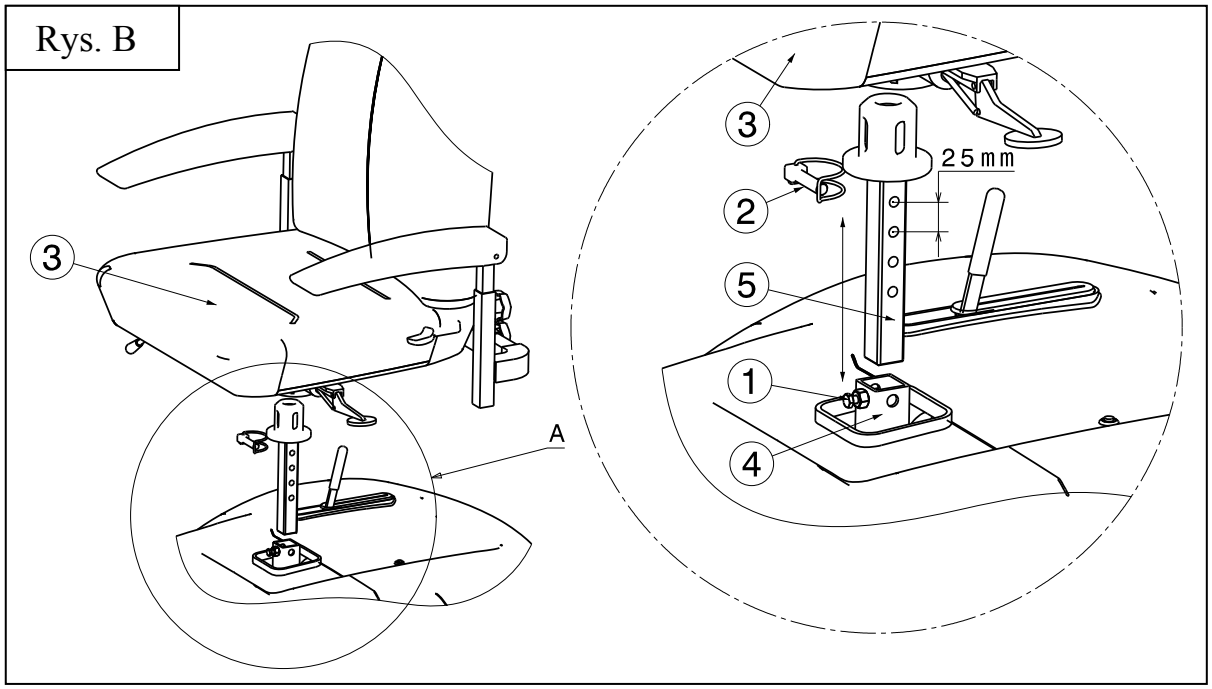

PL

3.5 Regulacja oparcia

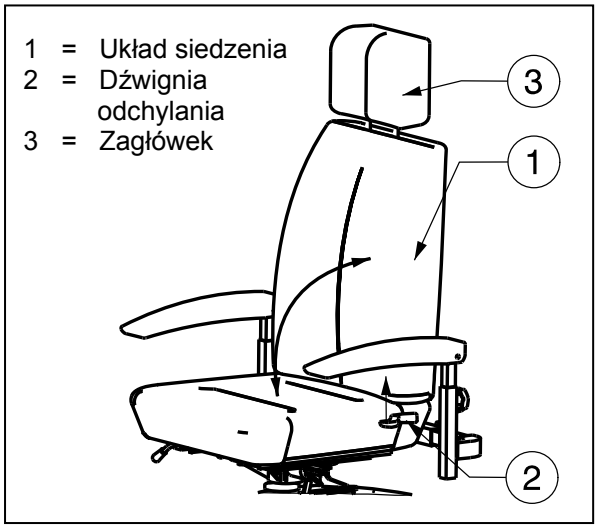

⚠ **OSTRZEŻENIE: Ryzyko urazu – nigdy nie wolno wykonywać żadnych regulacji podczas jazdy.**

Dźwignia odchylania ② została zamontowana z boku oparcia (przechodzi przez tapicerkę siedziska). Naciśnij dźwignię w górę, aby zwolnić blokadę oparcia i następnie złóż siedzisko, popychając je do przodu lub dostosuj jego kąt nachylenia.

Zagłówek:
1. Delikatnie dociśnij kołek blokujący ① w kierunku zagłówka.
2. Ustaw zagłówek na odpowiedniej wysokości.
3. Teraz ponownie zwolnij kołek blokujący ①.
4. Zagłówek zostanie zablokowany, wydając przy tym odpowiedni dźwięk.

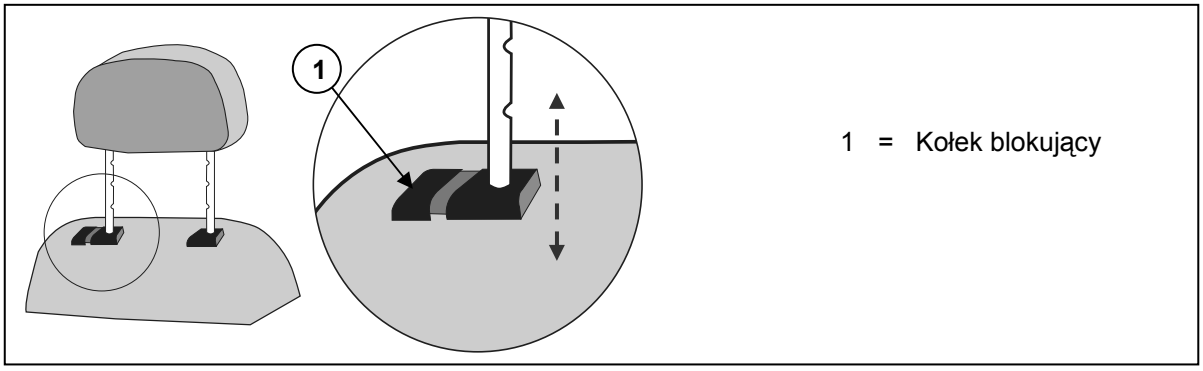

3.6 Regulacja lusterek wstecznych

Istnieje możliwość regulacji lusterek wstecznych:

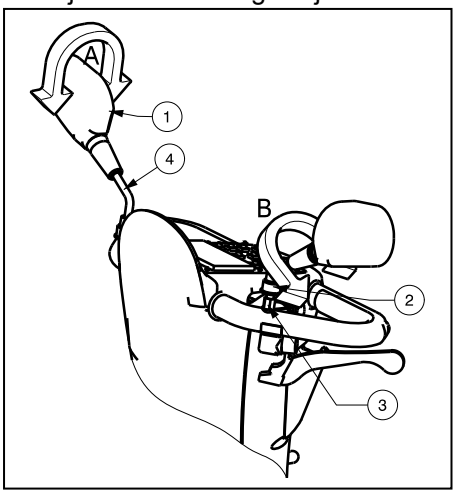

Regulacja 1 (strzałka A):
1. Chwyć lusterko wsteczne ①.
2. Obróć lusterko wsteczne ① w wybranym kierunku.

Lub

Regulacja 2 (strzałka B):
1. Pociągnij zaślepkę ② do góry.
2. Poluzuj śrubę lusterka ③.
3. Delikatnie chwyć rurkę ④.
4. Obróć rurkę ④ i skieruj lusterko ① w wybraną stronę.

PL

3.7 Regulacja podłokietników

⚠ **PRZESTROGA: Ryzyko przewrócenia - należy upewnić się, że podłokietniki ułożone są symetrycznie od siedziska.**

⚠ **PRZESTROGA: Ryzyko urazu — rurkę wewnętrzną należy montować w bezpiecznej odległości 50 mm od rurki zewnętrznej.**

Istnieje możliwość regulacji wysokości i głębokości podłokietników.

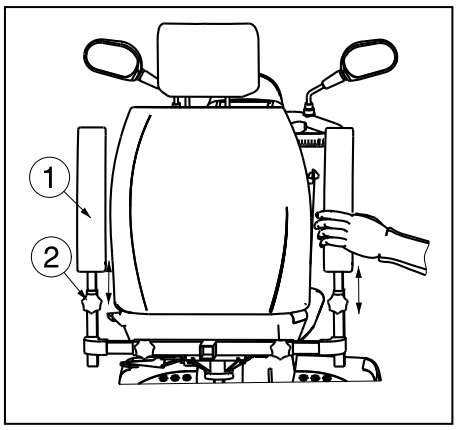

3.7.1 Regulacja wysokości podłokietników

⚠ **PRZESTROGA: UWAGA: Ryzyko urazu – należy uważać, aby palce zapięcia, odzież, biżuteria nie znalazły się między elementami umożliwiającymi ruch poduszka podłokietnika.**

1. Odchyl poduszka podłokietnik ① do tyłu.
2. Poluzuj wkręt gwiazdkowy ②.
3. Chwyć poduszka podłokietnik ① tak, jak pokazano na rysunku.
4. Przesuwaj poduszka podłokietnik ① w górę lub w dół do osiągnięcia żądanej wysokości (zakres: płynna regulacja co 120 mm).
5. Dokręć wkręt gwiazdkowy ②.
6. Sprawdź, czy podłokietnik jest poprawnie zamocowany.

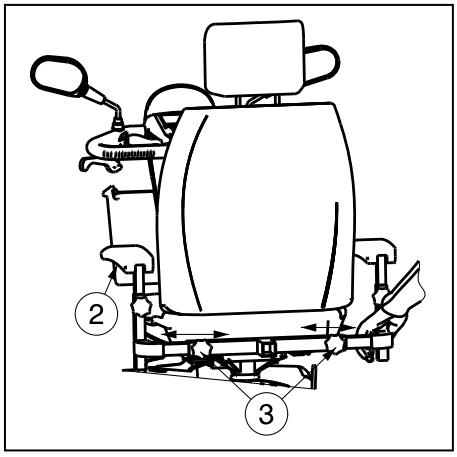

3.7.2 Regulacja głębokości podłokietników

1. Poluzuj wkręt gwiazdkowy ③ z tyłu skutera.
2. Chwyć wewnętrzną, kwadratową rurkę tak, jak pokazano na rysunku.
3. Przesuń rurkę tak, aby uzyskać żądaną głębokość podłokietnika ② (zakres: 100 mm z każdej strony, płynna regulacja).
4. Dokręć wkręt gwiazdkowy ③.
5. Sprawdź, czy podłokietnik jest poprawnie zamocowany.

3.8 Wymiana opon

⚠ **PRZESTROGA: W dętce nie może znajdować się powietrze przed jej zdjęciem.**

⚠ **PRZESTROGA: Ryzyko uszkodzenia - niewłaściwe postępowanie może doprowadzić do uszkodzenia obręczy.**

Przed założeniem nowej dętki należy pamiętać o następujących kwestiach:
Sprawdzić podłoże obręczy oraz stronę wewnętrzną opony czy nie znajdują się tam jakieś ciała obce a następnie je usunąć. Sprawdzić stan podłoża obręczy, szczególnie w okolicy zaworu powietrza. Należy używać wyłącznie oryginalnych części zamiennych. Firma nie ponosi odpowiedzialności za uszkodzenia wynikające z zastosowania nieoryginalnych części zamiennych. Prosimy o skontaktowanie się z waszym specjalistycznym dealerem.

PL

Montaż:

⚠ **OSTRZEŻENIE: Ryzyko urazu- należy sprawdzać, czy ciśnienie jest prawidłowe.**

⚠ **PRZESTROGA: Ryzyko urazu - należy upewnić się, że podczas montażu opony żadne przedmioty lub części ciała nie zostały przytrzaśnięte pomiędzy oponą a obręczą.**

⚠ **OSTRZEŻENIE: Ryzyko urazu - przed korzystaniem z skuter należy upewnić się, że wszystkie śruby są mocno dokręcone. Klej do śrub (np. Loctite) należy zastosować na śruby znajdujące się na wieńcu. Aby klej zadziałał, należy oczyścić śrubę ze smaru i innych pozostałości.**

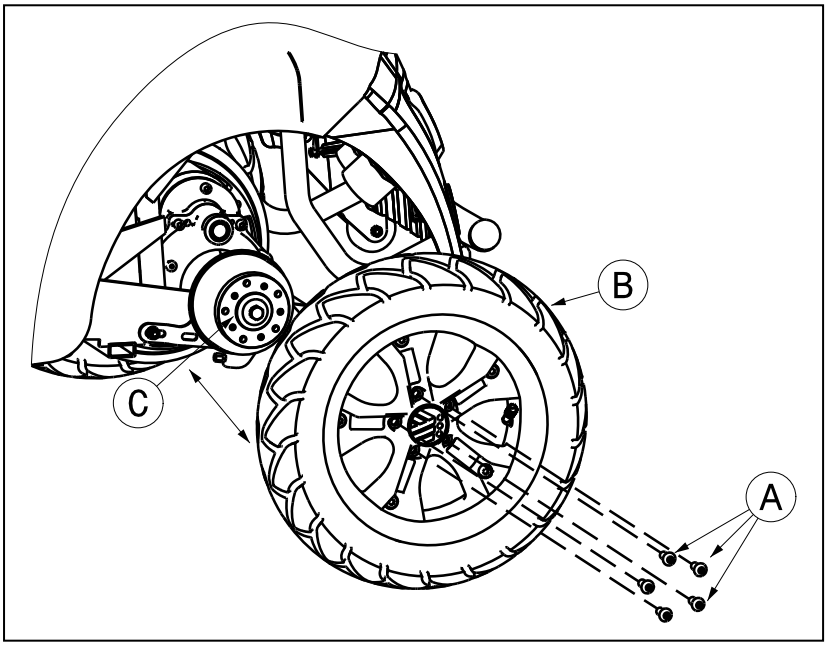

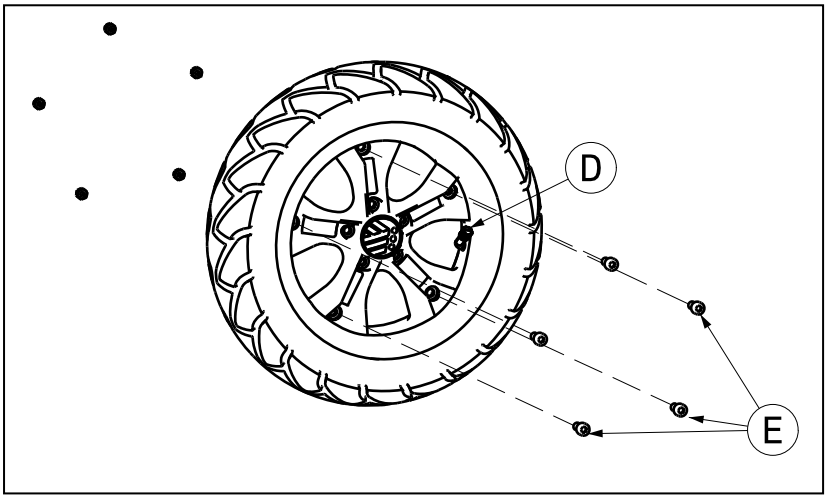

DEMONTAŻ

1. Odkręć i wyciągnij 5 śrub Ⓐ które trzymają koło Ⓑ przymocowane do piasty Ⓒ.
2. Należy delikatnie nacisnąć kołek do spuszczania ciśnienia znajdujący się na wentylu, aby spuścić powietrze z koła Ⓓ.
3. Należy okręcić 5 śrub Ⓔ znajdujących się po wewnętrznej stronie obręczy. Należy rozdzielić obydwie strony obręczy.

MONTAŻ

Częściowo napompowaną dętkę należy włożyć do opony.

1. Złącz dwie strony obręczy fegli i za pomoca 5 śrub skręć ją ponownie Ⓔ.
2. Należy przełożyć wentyl Ⓓ przez otwór w obręczy.
3. Należy ponownie umieścić koło Ⓑ na wieńcu Ⓒ i zabezpieczyć te połączenie z 5 śrubami Ⓐ. Należy napompować opony do zalecanego ciśnienia.

Należy sprawdzić z obu stron czy dętka nie jest wciśnięta pomiędzy poręczą a brzegiem opony. Nieznacznie wcisnąć zawór powietrza, następnie ponownie wyciągnąć by upewnić się, że opona jest właściwie usytuowana w miejscu zaworu powietrza.

Aby właściwie napompować koło, należy najpierw wpuścić niewielką ilość powietrza i sprawdzić, czy oponę można bez problemu ścisnąć palcami. Jeśli linie kontrolne są jednakowo odległe od krawędzi poręczy po obu stronach opony wówczas jest ona usytuowana właściwie. Jeśli nie – należy wypuścić powietrze i usytuować oponę jeszcze raz. Teraz można całkowicie napompować oponę do momentu osiągnięcia maksymalnego ciśnienia roboczego (należy sprawdzić maksymalne ciśnienie) i założyć nasadkę na wentyl.

Jedynie ekspert może zagwarantować właściwy montaż. Wykonywanie tej czynności przez inną osobę niż wyspecjalizowanego sprzedawcę unieważnia gwarancję.

Podczas pompowania opon należy zawsze sprawdzać, czy ciśnienie jest prawidłowe. Właściwe ciśnienie jest podane na ściankach opony.

PL

Należy stosować wyłącznie te urządzenia do pompowania, które są zgodne z przepisami i pokazują ciśnienie w barach. Firma nie ponosi odpowiedzialności za uszkodzenia wynikające z zastosowania urządzeń do pompowania opon, które nie zostały dostarczone przez producenta.

3.9 Bezpieczniki termiczne

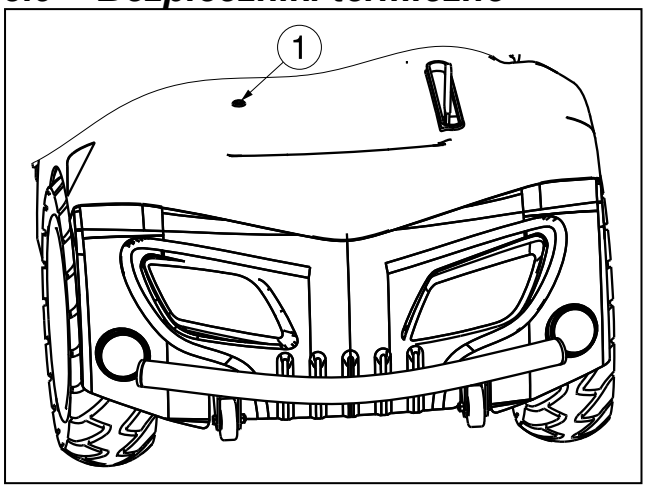

W celu zabezpieczenia silnika przed przeciążeniem skuter jest wyposażony w mechanizm zabezpieczający przed przegrzaniem ① zamontowany w tylnej części skutera. Bezpiecznik termiczny automatycznie odłączy zasilanie silnika, aby zapobiec jego przegrzaniu i tym samym szybkiemu zużyciu oraz uszkodzeniu. Do urządzenia zabezpieczającego przed przegrzaniem można uzyskać dostęp przez szczelinę z tyłu pokrywy z tworzywa sztucznego.

Urządzenie zabezpieczające przed przegrzaniem może się poluzować w przypadku przekroczenia maksymalnego dopuszczalnego nachylenia podłoża podczas jazdy po powierzchniach pochyłych. Przekroczenie maksymalnych dopuszczalnych obciążeń również może spowodować odpadnięcie mechanizmu. Tak samo jazda z włączonym hamulcem silnika może spowodować przeciążenie. Maksymalne dopuszczalne wartości podano w rozdziale „Parametry techniczne” niniejszej instrukcji.

Aby móc ponownie korzystać ze skutera, należy zniwelować przyczynę przeciążenia i poczekać, aż silnik ostygnie. Następnie należy delikatnie docisnąć mechanizm zabezpieczający przed przegrzaniem. Skuter jest ponownie gotowy do użycia.

3.10 Zabezpieczenie przed przewróceniem

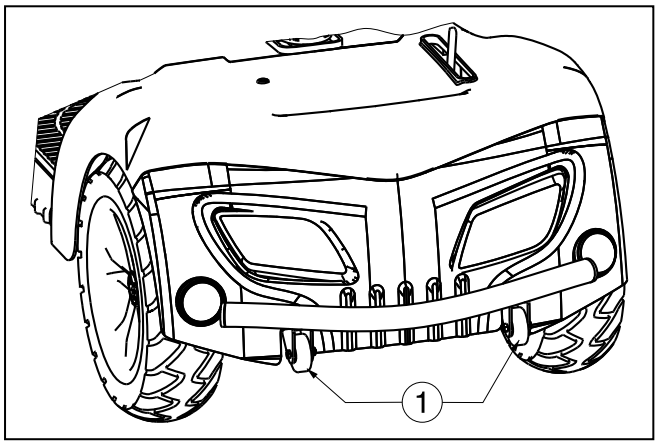

Zabezpieczenie przed przewróceniem ① jest na stałe przymocowana do ramy w tylnej części skutera. Nie można jej wymontować. Służy ona bezpieczeństwu. Zapobiega przewróceniu się skutera do tyłu podczas pokonywania niewielkich przeszkód, które NIE przekraczają podanej maksymalnej wysokości.

3.11 Wymiana akumulatorów

⚠ **PRZESTROGA: Ryzyko poparzenia - należy unikać kontaktu z kwasem znajdującym się w akumulatorach. Należy zapewnić dobrą wentylację gniazda akumulatorowego.**

Akumulatory mogą być wymieniane wyłącznie przez wykwalifikowany personel.
Okablowanie i ładowarka są odpowiednio ułożone w skuter. Nie należy próbować samodzielnego zmiany położenia okablowania. Niewłaściwa instalacja okablowania może spowodować przyszczypnięcie przewodów między obudowami akumulatorów, co doprowadzi do usterki układu elektronicznego skutera.

Należy upewnić sie, że przewody są podłączonego do odpowiedniego akumulatora.

4 Konserwacja

Instrukcje dotyczące konserwacji skuters znajdziesz na stronie internetowej firmy Vermeiren: www.vermeiren.pl.

5 Deklaracja zgodności

PL

Producent lub jego upoważniony przedstawiciel:

N.V. VERMEIREN N.V

Adres:

Vermeirenplein 1/15

2920 Kalmthout

Belgia

deklaruje na własną odpowiedzialność, że wyroby medyczne ze znakiem CE:

Produktu:	Skutery
Produktu (GMDN):	Skutery (GMDN 40855)
FAGG numer rejestracyjny:	BE/CA01/11/2-02965-22-CLI
Marka:	Vermeiren
Typ:	Carpo 2, Carpo 2 Eco, Carpo 2 Sport, Carpo 2 XD, Ceres 4 (WTM4B) , Ceres 4 Deluxe (ML4SB)

Są sklasyfikowane jako klasa I, zgodnie z MDD 93/42/EEC załączniku IX, zasady 12

i wykonane są w pełnej zgodności z następującymi dyrektywami europejskimi:

Dyrektywa o wyrobach medycznych MDD 93/42/EEC

w tym najnowsze zmiany oraz z prawem krajowym, który organizuje te wytyczne.

oraz spełnia wymagania zasadnicze określone w:
Ustawie o wyrobach medycznych z dnia 20 maja 2010

Oraz zgodne są z odpowiednimi zharmonizowanymi normami europejskimi:

EN 12182: 2012, EN 12184: 2009

SERVICE

The scooter was serviced:
Le scooter a été contrôlé:
De Scooter is gecontroleerd:

Das Scooter wurde überprüft:
Il scooter è stat ispezionata:
La scooter ha sido revisada por:
Z skuter był serwisowany:

Dealer´s stamp • Cachet du revendeur • Stempel van de handelaar Händlerstempel • Timbro del rivenditore • Sello del distribuidor • Dealerzy pieczęć: Date • Datum • Data • Fecha:	Dealer´s stamp • Cachet du revendeur • Stempel van de handelaar Händlerstempel • Timbro del rivenditore • Sello del distribuidor • Dealerzy pieczęć: Date • Datum • Data • Fecha:
Dealer´s stamp • Cachet du revendeur • Stempel van de handelaar Händlerstempel • Timbro del rivenditore • Sello del distribuidor • Dealerzy pieczęć: Date • Datum • Data • Fecha:	Dealer´s stamp • Cachet du revendeur • Stempel van de handelaar Händlerstempel • Timbro del rivenditore • Sello del distribuidor • Dealerzy pieczęć: Date • Datum • Data • Fecha:
Dealer´s stamp • Cachet du revendeur • Stempel van de handelaar Händlerstempel • Timbro del rivenditore • Sello del distribuidor • Dealerzy pieczęć: Date • Datum • Data • Fecha:	Dealer´s stamp • Cachet du revendeur • Stempel van de handelaar Händlerstempel • Timbro del rivenditore • Sello del distribuidor • Dealerzy pieczęć: Date • Datum • Data • Fecha:
Dealer´s stamp • Cachet du revendeur • Stempel van de handelaar Händlerstempel • Timbro del rivenditore • Sello del distribuidor • Dealerzy pieczęć: Date • Datum • Data • Fecha:	Dealer´s stamp • Cachet du revendeur • Stempel van de handelaar Händlerstempel • Timbro del rivenditore • Sello del distribuidor • Dealerzy pieczęć: Date • Datum • Data • Fecha:
Dealer´s stamp • Cachet du revendeur • Stempel van de handelaar Händlerstempel • Timbro del rivenditore • Sello del distribuidor • Dealerzy pieczęć: Date • Datum • Data • Fecha:	Dealer´s stamp • Cachet du revendeur • Stempel van de handelaar Händlerstempel • Timbro del rivenditore • Sello del distribuidor • Dealerzy pieczęć: Date • Datum • Data • Fecha:

- For service checklists an additional technical information, please see our specialist dealers nearest to you. More information on our website at: www.vermeiren.com.
- Les listes des contrôles à effectuer lors des entretiens de même que toute autre information technique sont disponibles auprès de nos filiales. Pour de plus amples informations, consultez le site: www.vermeiren.fr.
- Servicelijsten en andere technische informatie kunt u aanvragen bij onze vestigingen. Meer informatie vindt u ook op: www.vermeiren.be.
- Servicechecklisten und weitere technische Informationen erhalten Sie über unsere Niederlassungen. Informationen unter: www.vermeiren.de, www.vermeiren.at, www.vermeiren.ch.
- Gli elenchi di controllo di manutenzione e ulteriori informazioni tecniche sono disponibili presso le nostre filiali. Per informazioni consultare il sito: www.vermeiren.com.
- Para un servicio de revisión o información técnica adicional, por favor, consulte a nuestros distribuidores especialistas más cercanos. Más información en nuestra página web: www.vermeiren.com.
- Po dodatkowe informacje techniczne oraz listę części zamiennych proszę się kontaktować z naszym wyspecjalizowanymi dystrybutorami w pobliżu miejsca zamieszkania. Więcej informacji na naszej stronie www.vermeiren.pl.

ITALIANO

GARANZIA CONTRATTUALE

La carrozzine manuali sono garantite 5 anni, la carrozzine ultra leggera 4 anni. Le carrozzine elettroniche, tricicli, letti e altri prodotti: 2 anno contro tutti i difetti di costruzione o di materiale (batterie 6 mesi). Multiposizioni 3 anni. Questa garanzia e' limitata alle sostituzione di parti riconosciute difettose.

CONDIZIONI

Per far valere la garanzia, e' necessario indirizzarla al vostro distributore di fiducia che presentera' al produttore il tagliando.

RISERVE

Questa garanzia non potra' essere applicata nei seguenti casi:

- danno dovuto al cattivo ed improprio utilizzo della carrozzina,
- danno subito durante il trasporto,
- incidente o caduta,
- smontaggio, modifica, o riparazione effettuate in proprio,
- usura abituale della carrozzina,
- invio del tagliando di garanzia con la data di acquisto.

VERMEIREN

GARANTÍA
GARANTIE
WARRANTY
GARANTIE
GARANZIA

N.V. VERMEIREN N.V.
VERMEIRENPLEIN 1-15
B-2920 Kalmthout

Tel.: 00 32 (0)3 620 20 20
Fax: 00 32 (0)3 666 48 94
www.vermeiren.com

B

Naam/Nom/Name
Name/Nome _____

Adres/Adresse/Address
Adresse/Indrizzo _____

Woonplaats/Domicile/Home
Wohnort/Citta _____

E-mail _____

Artikel/Article/Article
Artikel/Articolo _____

Reeks nr./N° de série/Serie nr.
Serien-Nr./No. di serie _____

Aankoopdatum/Date d'achat/Date of purchase
Kaufdatum/Data di acquisto _____

Stempel verkoper/Timbre du vendeur
Dealer stamp/Händlerstempel
Timbro del rivenditore

A

Nombre/Nom/Name
Name/Nome _____

Dirección/Adresse/Address
Adresse/Indrizzo _____

Ciudad/Domicile/Home
Wohnort/Citta _____

E-mail _____

Artículo/Article/Article
Artikel/Articolo _____

Núm. de serie/N° de série/Serie nr.
Serien-Nr./No. di serie _____

Fecha de adquisición/Date d'achat/Date of purchase/Kaufdatum/Data di acquisto _____

Sello del distribuidor /Timbre du vendeur
Dealer stamp/Händlerstempel
Timbro del rivenditore

ESPAÑOL

CONTRATO DE GARANTÍA
Garantía de 5 años para sillas de ruedas estándar. Garantía de 4 años para las sillas de ruedas ligeras. Garantía de 2 años para las sillas de ruedas electrónicas, triciclos, camas y otros productos (las baterías tienen una garantía de 6 meses). Garantía de 3 años para las sillas de ruedas multiposición. Esta garantía se limita a la sustitución de las piezas defectuosas o recambios.

CONDICIONES DE APLICACIÓN
Para reclamar ésta garantía, debe de entregar a su distribuidor oficial de Vermeiren el apartado "B" de esta tarjeta. La garantía sólo es válida cuando las piezas son sustituidas por Vermeiren Bélgica.

EXCEPCIONES
Esta garantía no es válida en caso de:

- Daños debidos a un uso incorrecto de la silla de ruedas,
- Daños durante el transporte,
- Involucración en un accidente,
- Desmontaje, modificación o reparación que no haya sido realizada por nuestra compañía y / o distribuidor oficial de Vermeiren,
- Desgaste normal de la silla de ruedas,
- Que no se entregue la tarjeta de garantía

FRANCAIS

GARANTIE CONTRACTUELLE
Les fauteuils manuels standard sont garantis 5 ans, les fauteuils ultra légers 4 ans. Les fauteuils électroniques, tricycles, lits et d'autres produits: 2 ans contre tous vices de construction ou de matériaux (batteries 6 mois).
Cette garantie est expressément limitée au remplacement des éléments ou pièces détachées reconnues défectueuses.

CONDITIONS D'APPLICATION
Pour prétendre à cette garantie, il faut présenter le certificat de garantie que vous avez conservé à votre distributeur Vermeiren. La garantie est uniquement valable au siège de la société.

RESERVES
Cette garantie ne pourra être appliquée en cas de:

- dommage dû à la mauvaise utilisation du fauteuil,
- endommagement pendant le transport,
- accident ou chute,
- démontage, modification ou réparation fait en dehors de notre société,
- usure normale du fauteuil,
- non retour du coupon de garantie.

ENGLISH

CONTRACTUAL WARRANTY
We offer 5 years of warranty on standard wheelchairs, lightweight wheelchairs 4 years. Electronic wheelchairs, tricycles, beds and other products: 2 years (batteries 6 months) and multiposition wheelchairs 3 years. This warranty is limited to the replacement of defective or spare parts.

APPLICATION CONDITIONS
In order to claim tis warranty, part "B" of this card has to be given to your official Vermerien dealer. The warranty is only valid when parts are replaced by Vermeiren in Belgium.

EXCEPTIONS
This warranty is not valid in case of:

- damage due to incorrect usage of the wheelchair,
- damage during transport,
- involvement in an accident,
- a dismount, modification or repair carried outside of our company and/or official Vermeiren dealership,
- normal wear of the wheelchair,
- non-return of the warranty card

DEUTSCH

GARANTIEERKLÄRUNG
Wir garantieren, dass für unsere Rollstühle hochwertige Produkte verwendet werden, die in sorgfältiger Verarbeitung nach dem neuesten Stand der Technik montiert werden.
Bevor Ihr Rollstuhl unser Werk verlassen hat, wurde er einer eingehenden Endkontrolle unterzogen, um auch letzte, eventuell vorhandene Mängel aufzuspüren.

Auf Standardrollstühle gewähren wir eine Garantie von 5 Jahren, auf Leichtgewichtrollstühle 4 Jahre, auf elektronische Rollstühle, Dreiräder, Betten und andere Produkte: 2 Jahre (Batterien 6 Monate), auf Multifunktionsrollstühle 3 Jahre.
In dieser Garantie eingeschlossen sind alle Mängel, die auf einen Produkt- oder Verarbeitungsfehler zurückzuführen sind, Dieser Garantie unterliegen keine Schäden aus unsachgemäßer Benutzung. Ebenfalls sind Verschleißteile von der Garantie ausgenommen.

Sollte einmal der Fall eingetreten sein, dass Sie aus berechtigtem Grunde mit Ihrem Rollstuhl unzufrieden sind, so wenden Sie sich bitte unverzüglich an Ihren Fachhändler. Er wird sich in enger Zusammenarbeit mit uns darum bemühen, eine für Sie zufriedenstellende Lösung zu finden.

N.V. VERMEIREN N.V.
Vermeirenplein 1/15
B-2920 Kalmthout
BELGIUM

A

- Por favor entréguelo en el plazo de 8 días a partir de la fecha de compra o registre su producto en nuestra página web, **http://www.vermeiren.be/registration**
- à renvoyer dans les 8 jours après achat ou régistrer votre produit sur notre site, **http://www.vermeiren.be/registration**
- please return within 8 days of date of purchase or register your product at our website, **http://www.vermeiren.be/registration**
- zurückschicken innerhalb von 8 Tagen nach kauf oder registrieren Sie Ihr Produkt auf unserer website, **http://www.vermeiren.be/registration**
- da restituire entro 8 giorni dalla data di acquisto o registri il vostro prodotto al nostro web site, **http://www.vermeiren.be/registration**

B

- en caso de reparación, por favor, añada el apartado "B".
- en cas de réparation, veuillez ajouter la carete "B".
- in case of repair, please add part "B".
- im Falle einer Reparatur, Karte "B" beifügen
- in case di riparazione, rispediteci la carta "B".

Notes

Notes

Belgium

N.V. Vermeiren N.V.

Vermeirenplein 1 / 15
B-2920 Kalmthout
Tel: +32(0)3 620 20 20
Fax: +32(0)3 666 48 94
website: www.vermeiren.be
e-mail: info@vermeiren.be

France

Vermeiren France S.A.

Z. I., 5, Rue d´Ennevelin
F-59710 Avelin
Tel: +33(0)3 28 55 07 98
Fax: +33(0)3 20 90 28 89
website: www.vermeiren.fr
e-mail: info@vermeiren.fr

Italy

Vermeiren Italia

Viale delle Industrie 5
I-20020 Arese MI
Tel: +39 02 99 77 07
Fax: +39 02 93 58 56 17
website: www.reatime.it
e-mail: info@reatime.it

Poland

Vermeiren Polska Sp. z o.o

ul. Łączna 1
PL-55-100 Trzebnica
Tel: +48(0)71 387 42 00
Fax: +48(0)71 387 05 74
website: www.vermeiren.pl
e-mail: info@vermeiren.pl

Czech Republic

Vermeiren **Č**R S.R.O.

Nadrazni 132
702 00 Ostrava 1
Tel: +420 596 133 923
Fax: +420 596 133 277
website: www.vermeiren.cz
e-mail: info@vermeiren.cz

Germany

Vermeiren Deutschland GmbH

Wahlerstraße 12 a
D-40472 Düsseldorf
Tel: +49(0)211 94 27 90
Fax: +49(0)211 65 36 00
website: www.vermeiren.de
e-mail: info@vermeiren.de

Austria

Vermeiren Austria GmbH

Schärdinger Strasse 4
A-4061 Pasching
Tel: +43(0)732 37 13 66
Fax: +43(0)732 37 13 69
website: www.vermeiren.at
e-mail: info@vermeiren.at

Switzerland

Vermeiren Suisse S.A.

Hühnerhubelstraße 59
CH-3123 Belp
Tel: +41(0)31 818 40 95
Fax: +41(0)31 818 40 98
website: www.vermeiren.ch
e-mail: info@vermeiren.ch

Spain / Portugal

Vermeiren Iberica, S.L.

Carratera de Cartellà, Km 0,5
Sant Gregori Parc Industrial Edifici A
17150 Sant Gregori (Girona)
Tel: +34 972 42 84 33
Fax: +34 972 40 50 54
website: www.vermeiren.es
e-mail: info@vermeiren.es

R.E.: N.V. Vermeiren N.V., Vermeirenplein 1/15 - 2920 Kalmthout - Belgium – 2015-07- Instruction Manual Carpo2- vE